BnF Gallica

Expositio super Iob ad litteram... / jussu Leonis XIII P. M. edita ; cura et studio Fratrum praedicatorum

Source gallica.bnf.fr / Bibliothèque nationale de France

{BnF Gallica

Thomas d'Aquin (saint ; 1225?-1274). Expositio super Iob ad litteram... / jussu Leonis XIII P. M. edita ; cura et studio Fratrum praedicatorum. 1965.

1/ Les contenus accessibles sur le site Gallica sont pour la plupart des reproductions numériques d'oeuvres tombées dans le domaine public provenant des collections de la BnF. Leur réutilisation s'inscrit dans le cadre de la loi n°78-753 du 17 juillet 1978 :
- La réutilisation non commerciale de ces contenus est libre et gratuite dans le respect de la législation en vigueur et notamment du maintien de la mention de source.
- La réutilisation commerciale de ces contenus est payante et fait l'objet d'une licence. Est entendue par réutilisation commerciale la revente de contenus sous forme de produits élaborés ou de fourniture de service.

CLIQUER ICI POUR ACCÉDER AUX TARIFS ET À LA LICENCE

2/ Les contenus de Gallica sont la propriété de la BnF au sens de l'article L.2112-1 du code général de la propriété des personnes publiques.

3/ Quelques contenus sont soumis à un régime de réutilisation particulier. Il s'agit :

- des reproductions de documents protégés par un droit d'auteur appartenant à un tiers. Ces documents ne peuvent être réutilisés, sauf dans le cadre de la copie privée, sans l'autorisation préalable du titulaire des droits.
- des reproductions de documents conservés dans les bibliothèques ou autres institutions partenaires. Ceux-ci sont signalés par la mention Source gallica.BnF.fr / Bibliothèque municipale de ... (ou autre partenaire). L'utilisateur est invité à s'informer auprès de ces bibliothèques de leurs conditions de réutilisation.

4/ Gallica constitue une base de données, dont la BnF est le producteur, protégée au sens des articles L341-1 et suivants du code de la propriété intellectuelle.

5/ Les présentes conditions d'utilisation des contenus de Gallica sont régies par la loi française. En cas de réutilisation prévue dans un autre pays, il appartient à chaque utilisateur de vérifier la conformité de son projet avec le droit de ce pays.

6/ L'utilisateur s'engage à respecter les présentes conditions d'utilisation ainsi que la législation en vigueur, notamment en matière de propriété intellectuelle. En cas de non respect de ces dispositions, il est notamment passible d'une amende prévue par la loi du 17 juillet 1978.

7/ Pour obtenir un document de Gallica en haute définition, contacter
utilisationcommerciale@bnf.fr.

SANCTI THOMAE DE AQUINO

OPERA OMNIA

IUSSU LEONIS XIII P. M. EDITA

TOMUS XXVI

EXPOSITIO SUPER IOB AD LITTERAM

CURA ET STUDIO
FRATRUM PRAEDICATORUM

PRAEFATIO

ROMAE, AD SANCTAE SABINAE
1965

Source gallica.bnf.fr / Bibliothèque nationale de France

SANCTI
THOMAE DE AQUINO

OPERA OMNIA

SANCTI THOMAE DE AQUINO

OPERA OMNIA

IUSSU LEONIS XIII P. M. EDITA

TOMUS XXVI

EXPOSITIO SUPER IOB AD LITTERAM

CURA ET STUDIO
FRATRUM PRAEDICATORUM

ROMAE, AD SANCTAE SABINAE
1965

PRAEFATIO

AD LECTOREM

Modum postillandi Libros sacros, quo utebantur medii aevi scriptores, nostri saeculi exegetae omnino deseruerunt. Cum enim omnem rem quo pacto habeat enarrare ordine cupiant, ferre iam non possunt praeeminentiam commentariis allegoricis vel mysticis aut moralibus olim tributam. Fastidiunt perlongas enarrationes quae textum in minutissimas partes concidunt, singula usque ad extremum scrutantur, aut quae verba cum verbis assonantibus subtiliter conferunt. Cotidie vero haec vetus ratio sacram Scripturam expromendi magis cadit in oblivionem, et inanem certe operam tentaret qui eam conaretur revivificare.

Ab hac oblivione neque ipsius Thomae de Aquino expositiones vindicari potuerunt: etiamsi quandoque aliquis de hac vel illa re eas veniat consulere, hoc facit obiter et cursim. Cetero, discipulis etiam ferventibus doctoris Angelici manent quasi ignotae, illae praesertim quae pertinent ad Vetus Testamentum. Forsitan invenies unum alterumve scholasticum qui *Lecturas super Evangelia*, vel *super Epistolas sancti Pauli*, noverit; sed quot sunt hodie, inter tot millia Summae sancti Thomae lectorum, qui umquam audierunt de *Expositione super Iob*, ab eodem doctore composita? Attamen valde laudabilis est hic tractatus, et magna eius merita, inter quae sane pro minimo non reputandum est modernis scientiae exegeticae disciplinis aditum praeparasse. Vias enim tritas consulto deserens, litteralem sensum libri Iob auctor noster exponit, et illum solum. Facile vero perspicitur hunc primum conatum ad renovandum modum interpretandi sacram Scripturam, omnes condiciones a scientia hodierna requisitas non adimplere. Sicuti est tamen, lectori dat facultatem Librum sacrum tuto aggrediendi, sub ductu magistri luculenti qui, sermonibus parcior, simpliciter sensum textus aperit et explanat, relictis eruditionis intempestivae praestigiis. Huic commentario, cuius processum insolitum theologi Thomae contemporales improbarunt, Commissio Leonina praesentem tomum XXVI dedicavit.

Post editiones in medio saeculi XVI prelo mandatas, *Expositionem super Iob ad litteram* nemo umquam serio curavit in integritate restituere. Transibat textus ab editione in editionem, tum detruncatus, tum interpolatus, saepius coniecturalis. Ideo, ad consequendum finem quem intendunt, scilicet omnia opera sancti Thomae cum summa fidelitate reddere — pro modulo criticae editionis, ut viget hodie —, necesse habuerunt collectionis Leoninae editores ad exemplaria manu scripta redire et ea diligentissime perlustrare. Quamvis dicta Expositio non sit opus prolixum, attamen hic labor, impigre coeptus, multo copiosior apparuit opinione. Non minus ac quinquaginta et novem exemplaria textus manu scripta in variis Europae bibliothecis deprehensa sunt, alia integra, alia manca; quae, post minutissimam disquisitionem, distributa sunt in sex classes, inter se liquido distinctas ab ultimo initio. Ex hoc necessarium fuit imprimis singulos codices attente inspicere, et cum aliis conferre, ut obtineretur testimonium perfectum, quod sit quasi archetypum speciale pro unaquaque classe; deinde diversa testimonia sic statuta inter se componere, ut nos reducerent ad fontem originalem communem, idest ad archetypum primarium. Sed hac indagatione detecti sunt in illo summo teste plures errores vel mendae, ex quibus clare apparet illum fuisse transcriptionem iam imperfectam operis a Thoma proditi. Itaque restitutio Expositionis authentica ad ultimum haberi non potuit, nisi per emendationes textus ad verbum.

Ut fido animo accipiat lector textum qui ei offertur in praesenti volumine, expedit imprimis ut certior fiat de problematibus quae ad illum statuendum in quaestionem venerunt, sive ex parte historiae litterariae, sive ex parte traditionis manu scriptae; et deinde erudiatur de solutionibus quas testium comparatio imposuit. Hoc ergo prooemium scripsimus, primo ad iustificandam electionem supradicti textus pro editione Leonina; et secundo ad dandum exemplum practicum discursus critici, quem sequi possint quicumque explorandas habent traditiones manu scriptas plurimis testibus refertas. Non vero contendimus dogmatizare vel rationem infallibilem docere quae talia opera feliciter semper ad finem perducat. Nulla enim extat hodie, nec etiam videtur excogitari posse, ratio edendi quae universis casibus aptari possit. Multiplices tamen vias enarrando, quas lustravimus ad obtinendam restaurationem authenticam, ante oculos lectoris ponemus principia quaedam et regulas ex quibus ad conclusiones legitimas evadere liceat.

Reductionem ad formam in qua praesentatur hoc novissimum exemplar editionis Leoninae, omnes amici nostri una voce expoposcerunt. Servari enim hodie nequit mos, qui vigebat apud literatos et librarios saeculi superioris, edendi libros cum solemni sumptu; econtra nunc videmus collectiones celeberrimas volumina sua contrahere ad formam in-4°, quin etiam ad breviores. Absit ut editio critica operum Thomae solis doctioribus reservari videatur vel Institutis opulenta bibliotheca praeditis; rursus autem omnino congruit ut quilibet scholasticus possit eam ad manum habere. Talis fuit sine dubio mens Leonis Papae XIII, cuius impulsu Thomae lectores multiplicati sunt. Ne ergo deserat haec editio propositum a tam insigni promotore intentum, necesse est ut exemplaria ab ea prodita magis tractabilia fiant quoad usum et minus onerosa quoad pretium. Attamen favere non potuimus voto quorundam qui formam adhuc humiliorem desiderassent; propter enim scientificum finem optatum et doctrinae gravitatem, praesentari non possunt volumina editionis Leoninae sine quadam magnitudine et formositate.

CONSPECTUS PRAEFATIONIS

PARS PRIMA
DE INVENTARIO TRADITIONIS ET DE REBUS HISTORICIS

Capitulum I. INVENTARIUM TRADITIONIS

§ 1. Commentaria biblica sancti Thomae
§ 2. « Thomas exposuit Iob »
§ 3. Census codicum manu scriptorum
§ 4. Editiones prelo impressae
§ 5. Codices deperditi

Capitulum II. DE REBUS HISTORICIS

§ 6. Opus genuinum
§ 7. Testimonium *exemplaris* Universitatis Parisiensis
§ 8. Inanis concertatio
§ 9. Testimonium Nicolai de Lyra
§ 10. Confirmatio a Petro Iohannis Olivi allata
§ 11. Quo tempore *Expositio* composita fuit
§ 12. De origine Neapolitana traditionis manu scriptae
§ 13. De modo allegandi libros *De historiis animalium*
§ 14. Textus explanatus
§ 15. Codex Bibliorum Viterbiensis
§ 16. Codex Bibliorum Taurinensis
§ 17. Textus Parisinus
§ 18. Species *Expositionis super Iob*
§ 19. Moyses Maimonides
§ 20. Modus exponendi
§ 21. Titulus « Expositio super Iob ad litteram »

Capitulum III. DE MAGNA AUCTORITATE *Expositionis*

§ 22. Testimonia
§ 23. Albertus Magnus
§ 24. Matthaeus ab Aquasparta
§ 25. Petrus Iohannis Olivi
§ 26. Anonymus (Stegmüller 9253)
§ 27. Nicolaus de Lyra
§ 28. Fortuna explanationis ad litteram

PARS SECUNDA
DE INQUISITIONE CRITICA

Capitulum I. DISTRIBUTIO TESTIUM IN FAMILIAS PER OMISSIONES DECLARATUR

§ 29. Praeloquium
§ 30. De genealogia codicum
§ 31. Omissiones non determinatae, quae scilicet rationem in contextu vel exemplare non inveniunt
§ 32. Catalogus omissionum non determinatarum
§ 33. Denuntiatio familiarum
§ 34. Tabella I
§ 35. Testes imperfecti et fragmenta
§ 36. De familiis manu scriptae traditionis
§ 37. Omissiones ex contextu determinatae
§ 38. Tabella II
§ 39. Familia F
§ 40. Familia N
§ 41. Familia β
§ 42. Divisio familiae β confirmatur
§ 43. Familia γ
§ 44. Familia δ
§ 45. Testes Pd^2 π
§ 46. Exitus probationis per omissiones

Capitulum II. DIVISIO TESTIUM PER VARIAS LECTIONES

§ 47. Probatio super Prologum et capitulum I (Tabella III)
§ 48. Exitus probationis
§ 49. Species conglomerationum
§ 50. Regulae interpretationis
§ 51. Cohærentiae ex primo aspectu inordinatae
§ 52. Coniunctio N P^1
§ 53. Coniunctio F P N^1
§ 54. Coniunctio γ
§ 55. Coniunctio β
§ 56. Coniunctio δ
§ 57. Probationum praecedentium significatio
§ 58. Confirmatio per lectiones varias capitulorum 30-32
§ 59. Tabella IV
§ 60. Conclusio

Capitulum III. De unica traditionis origine

§ 61. Status quaestionis
§ 62. Omissiones minores
§ 63. Verba rectae sententiae supervacua
§ 64. Loca in quibus testes discrepant
§ 65. Errores echographiae
§ 66. Archetypum ab ipso originali distinctum
§ 67. Nova series omissionum archetypi
§ 68. Autographum et archetypum
§ 69. Stemma figuratur

Capitulum IV. De auctoritate singularum familiarum

§ 70. Textus communis
§ 71. Familia F
§ 72. P processit ex F
§ 73. N^1 processit ex P
§ 74. Aestimatio textus F
§ 75. Lectiones variae F
§ 76. Familia N
§ 77. Aestimatio textus N
§ 78. R^2 processit ex V^2
§ 79. Aestimatio textus V^2
§ 80. Lectiones variae non voluntariae V^2
§ 81. De familia β in genere
§ 82. Ramus β^1
§ 83. Testis V
§ 84. Testis Pd^1
§ 85. Fragmentum Hk
§ 86. Testis F^2
§ 87. Testis V^1
§ 88. Lectiones variae β^1
§ 89. Familia γ
§ 90. Lectiones variae γ
§ 91. Familia δ
§ 92. Ramus ε
§ 93. Testis Pd
§ 94. Testis Va
§ 95. Interpolationes δ^1 π
§ 96. Lectiones variae δ et δ π
§ 97. Lectiones variae δ^1 π
§ 98. Lectiones variae ε Pd π (seu δ^2)
§ 99. Lectiones variae γ δ^1 et γ π
§ 100. Concordantiae γ π a cap. 18 71 ad 21 17
§ 101. Inductiones non idoneae
§ 102. De *exemplare* π
§ 103. Termini et initia petiarum *exemplaris* π
§ 104. Subdivisiones classis π minus momenti
§ 105. Aestimatio textus π
§ 106. Indicia contaminationis
§ 107. Lectiones geminae π
§ 108. Lectiones variae π
§ 109. Probatio ex auctoritatibus citatis collecta
§ 110. Loci in praedicta probatione annumerati
§ 111. Exitus probationis
§ 112. Conclusio generalis

Capitulum V. De archetypo

§ 113. Degeneratio textus in archetypo
§ 114. Lectiones erroneae
§ 115. De auctoritate archetypi
§ 116. Archetypum et originale
§ 117. Convenientia singularum familiarum cum archetypo
§ 118. Ordo transcriptionum

Capitulum VI. De traditione typographica

§ 119. Recapitulatio editionum
§ 120. Editio I
§ 121. Editio II
§ 122. Editio III
§ 123. Editio IV
§ 124. Editio V
§ 125. Editio VI
§ 126. Editio VII (Piana)
§ 127. De unitate traditionis typographicae
§ 128. Lectiones variae quibus editionum affinitas declaratur
§ 129. Stemma processus editionum

Capitulum VII. De ratione edendi

§ 130. Testimonium traditionis manu scriptae
§ 131. Testes in apparatu critico nominati
§ 132. Emendationes ab editoribus coniectae
§ 133. De orthographia
§ 134. De ornatu textus
§ 135. De litteris italicis seu cursivis
§ 136. De litteris maioribus
§ 137. De signis variis
§ 138. Abbreviationes in textu
§ 139. De punctis et commatibus
§ 140. Divisiones textus
§ 141. Apparatus criticus
§ 142. Natura apparatus
§ 143. Regulae legendi apparatus
§ 144. Declaratio siglorum
§ 145. Apparatus fontium
§ 146. Epilogus

Première Partie

INVENTAIRE DE LA TRADITION ET PROBLÈMES D'HISTOIRE LITTÉRAIRE

Chapitre I

L'INVENTAIRE DE LA TRADITION

§ 1. Commentaires scripturaires de saint Thomas

Avec ce tome XXVI l'édition Léonine aborde un nouveau domaine de l'activité littéraire et doctrinale du docteur Angélique, celui de ses commentaires scripturaires. La fortune de la Somme théologique, et en général des grandes compilations systématiques *Super IV libros Sententiarum*, *Quaestiones disputatae*, a longtemps détourné l'attention de cette activité et des fruits qu'elle a produits, un peu comme s'il s'agissait d'un ornement superflu, inutile à la gloire de son auteur. Une connaissance plus exacte des conjonctures temporelles, institutionnelles et doctrinales dans lesquelles apparut l'œuvre de saint Thomas restitue maintenant à cette production scripturaire la place fondamentale qui fut la sienne à l'origine. Ce serait tomber dans un lieu commun de répéter désormais que le maître en théologie était, au XIIIe siècle, un *magister in sacra pagina*, que sa fonction essentielle, dans ses trois principales manifestations, la *lectura*, la *disputatio* et la *praedicatio*, était l'enseignement de la Bible [1].

Au cours de sa carrière magistrale saint Thomas a donc *lu* plusieurs des livres sacrés, soit de l'Ancien Testament soit du Nouveau. Les leçons qui nous ont été conservées forment les ouvrages suivants:

Expositio super Iob ad litteram
Lectura super tres nocturnos Psalterii
Scriptum super Isaiam
Scriptum super Ieremiam et Threnos
Lectura super Matthaeum
Lectura super Iohannem
Expositio super Epistolas Pauli

A ces travaux issus de la fonction scolaire, il faut ajouter, à cause de son objet, la célèbre *Expositio continua super Evangelia* (plus connue sous la dénomination de *Catena*), œuvre privée et entreprise à la requête du pape Urbain IV. Des listes bibliographiques anciennes ajoutent un commentaire *Super Cantica canticorum*; il demeure inconnu [2].

[1] Le fait a été établi par H. Denifle, Quel livre servait de base à l'enseignement des maîtres en théologie dans l'Université de Paris, Revue Thomiste 2 (1894) pp. 149-161. Depuis cette date un grand nombre de travaux ont traité du sujet; nous citons ceux qui touchent le plus à saint Thomas: P. Mandonnet, Chronologie des écrits scripturaires de saint Thomas d'Aquin, Revue Thomiste 33 (1928) pp. 24-45, etc., 34 (1929) pp. 53-69, etc.; C. Spicq, Esquisse d'une histoire de l'exégèse latine au moyen âge, Paris 1944; J. de Ghellinck, « Pagina » et « Sacra Pagina », Mélanges Auguste Pelzer, Louvain 1947, pp. 23-59; M.-D. Chenu, Introduction à l'étude de saint Thomas d'Aquin, Paris 1950, pp. 199-225; P. Glorieux, Essai sur les Commentaires scripturaires de saint Thomas et leur chronologie, Recherches de théologie ancienne et médiévale 17 (1950) pp. 237-266; et surtout B. Smalley, The Study of the Bible in the Middle Ages, Oxford 1952.

[2] Ce commentaire sur le Cantique est mentionné dans le catalogue dit de Barthélemy de Capoue (inséré dans sa déposition au procès de canonisation) et dans les catalogues qui lui sont immédiatement apparentés; il est aussi signalé par Bernard Gui et, à sa suite, par Pierre Roger (Clément VI), Louis de Valladolid et saint Antonin; enfin la Tabula, dite de Stams, et ses dérivés en font également mention. Sur tous ces catalogues l'étude la plus complète reste P. Mandonnet, Des écrits authentiques de saint Thomas d'Aquin, Fribourg 1910. — Si l'information est exacte, l'ouvrage peut être perdu. La vraisemblance d'une telle perte est plausible; le commentaire sur les Lamentations n'a été conservé que par un seul manuscrit, le commentaire sur l'Évangile de saint Matthieu par quatre dont trois sont la copie d'un unique modèle, le commentaire sur Jérémie par quatre, etc. — De nombreuses identifications ont été proposées; elles sont toutes erronées.

§ 2. Saint Thomas a exposé Job

Le fait que saint Thomas ait expliqué le livre de Job ne soulève pas de problème. Ptolémée de Lucques, qui fut l'élève et le disciple du saint, en fait mention dans l'*Historia ecclesiastica nova* (lib. XXII c. 24): « Isto autem tempore (*scil.* papae Urbani IV) ... Thomas ... exposuit Iob ». L'information est d'autant plus digne d'être notée que Ptolémée ne dit rien des commentaires sur Jérémie et les Lamentations, sur le Psautier et sur l'Évangile de saint Matthieu.

Guillaume de Tocco, qui fut lui aussi élève de saint Thomas lors de son enseignement à Naples (1272-1273), porte un témoignage qui est en même temps un éloge: « Scripsit... super Iob ad litteram, quem nullus doctor litteraliter tentavit exponere propter profunditatem sensus litterae, ad quem nullus potuit pervenire. In quo opere, quasi inter Iob et amicos suos arbiter fuisset de communi concordia positus, sic respondit ex utraque parte ad singula, velut si quislibet quod proponebat arguere, potuisset ei oretenus revelare ». Dans sa *Legenda sancti Thomae de Aquino*, Bernard Gui a recueilli ce beau témoignage de Guillaume de Tocco.

Le catalogue des écrivains dominicains connu sous le nom de *Tabula* ou *Catalogus Stamsensis* du nom du lieu de sa découverte, mentionne également le « Super Iob ». Le témoignage est ancien; la *Tabula*, au moins dans la partie où elle énumère les écrits de « frater Thomas de Aquino, natione Siculus », paraît antérieure à la fin du XIIIe siècle.

La liste insérée par Barthélemy de Capoue dans sa déposition au procès de canonisation (mercredi, 8 août 1319), semble faire exception à l'unanimité du témoignage; au *Super Iob* elle substitue une *Expositionem super quatuor evangelia ad litteram.* On pourrait douter de la fidélité de l'unique copie connue de cette partie des actes du procès; toutefois le fait qu'une liste analogue — manifestement en dépendance de la déposition de Barthélemy et substituée dans l'*Historia beati Thomae* de Guillaume de Tocco à la liste fort incomplète de celui-ci dans le codex du British Museum, Harleianus 916, ff. 12^v^-14^r^ — porte ici le même énoncé « Expositionem super quatuor evangelia ad litteram », paraît confirmer l'omission du *Super Iob* dans la liste produite par Barthélemy. Quoi qu'il en soit, le fait ne diminue en rien l'authenticité du témoignage général, ni même celui de l'authentique liste dont le Logothète possédait une copie erronée; la faute est matérielle, non formelle: dix autres témoins de la même liste attestent l'*Expositio super Iob* au lieu de l'*Expositio super quatuor evangelia* [1].

Parmi les commentaires médiévaux sur le livre de Job, la tradition manuscrite, puis typographique, a multiplié les copies de l'un d'entre eux qu'elle attribue à saint Thomas. L'ouvrage commence par les mots « Sicut (autem) in rebus quae naturaliter generantur... » (Stegmüller, Repertorium biblicum, n. 8027). Admettant à titre provisoire cette identification, nous allons dresser le catalogue des témoins de ce commentaire, puis nous vérifierons la légitimité de son origine.

§ 3. Catalogue des manuscrits [2]

Pour la commodité des références, on a donné un numéro d'ordre à chacun des témoins de la tradition manuscrite. Les sigles dans la marge — lettre majuscule romaine, affectée ou non d'un chiffre en exposant ou bien suivie d'une minuscule — concernent les témoins qui seront cités dans les discussions critiques ou bien dans l'apparat de l'édition s'ils sont sélectionnés comme représentants de la tradition à l'appui du texte.

[1] Le codex Harleianus 916, qui répète ici la même erreur que Barthélemy de Capoue, supplée à l'omission du commentaire de Job en le mentionnant à l'avant-dernier article de sa nomenclature: « Item expositionem super Iob ad litteram » (f. 14^r^). Cf. P. Synave, Le commentaire de saint Thomas sur les quatre Évangiles d'après le catalogue officiel, Mélanges thomistes (Bibliothèque thomiste, 3), Le Saulchoir 1923, pp. 109-122. — Ce n'est pas le lieu d'exposer et de résoudre les problèmes posés par les listes bibliographiques dont on évoque ici le témoignage; une telle discussion relève d'une introduction générale aux écrits de saint Thomas. Nous donnerons simplement les références bibliographiques aux ouvrages où le lecteur trouvera les documents utilisés ici. Outre P. Mandonnet, Des écrits authentiques (cité à la note précédente), pour Ptolémée de Lucques, utiliser l'édition de sa nomenclature dans Archivum Fratrum Praedicatorum 31 (1961) pp. 150-155; pour le témoignage de Guillaume de Tocco, l'Historia beati Thomae est éditée dans les Acta Sanctorum Martii, t. I, Antverpiae 1668, pp. 659-685, et dans D. Prümmer, Fontes Vitae sancti Thomae Aquinatis, Toulouse 1911 ss., pp. 65-160, liste des écrits de saint Thomas pp. 86-88. La Legenda sancti Thomae de Aquino de Bernard Gui, Fontes vitae pp. 168-263, catalogue des écrits pp. 216-222 (et 259-263), à utiliser avec prudence aussi lontemps qu'il n'y aura pas une édition critique. La Tabula Stamsensis, dans G. Meersseman, Laurentii Pignon Catalogi et Chronica (Monumenta Ord. Fr. Praed. historica, 18), Romae 1936, pp. 58-59. Liste de Barthélemy de Capoue, Fontes vitae pp. 386-389. Études afférentes: P. Synave, Le catalogue officiel des œuvres de S. Thomas d'Aquin, Archives d'histoire doctrinale et littéraire du m. â. 3 (1928) pp. 25-103; M. Grabmann, Die Werke des hl. Thomas von Aquin, 3e éd., Münster i. W. 1949, pp. 58-119; G. F. Rossi, Gli Opuscoli di San Tommaso d'Aquino, Divus Thomas 56 (Piacenza 1953) pp. 25 ss.

[2] Les citations de l'*Expositio super Iob*, ou bien les emprunts qui en ont été faits par divers auteurs, n'ont pas été considérés comme parties intégrantes de la tradition manuscrite; celle-ci ne pouvait bénéficier de ces dépositions indirectes, incertaines et trop fragmentaires. Cf. § 35, note.

Les manuscrits qui doivent leur origine, immédiate ou non, à l'*exemplar* parisien (groupe π, cf. § 102), n'ont pas reçu de sigles particuliers; ils seront désignés par leur numéro d'ordre.

L'astérisque (*) joint à un numéro d'ordre, signale que le témoin a été collationné intégralement.

La description des manuscrits a été limitée à ce qui intéressait l'édition; on trouvera les informations complémentaires ou d'ordre plus général, s'il y a lieu, dans le Répertoire des manuscrits des œuvres de saint Thomas, qui sera prochainement publié (cité à la fin de chaque notice: Repert. n. ...).

As *1. Assisi, Biblioteca Comunale 51, ff. 1ra-51va, fin du XIIIe s., parch., 317 × 220 mm., 2 col., main italienne. Ici et là quelques corrections par le copiste et une autre main. L'œuvre est sans titre et sans notule finale; cependant, en haut du fol. 1r, une main du XIVe siècle a énuméré les titres des œuvres contenues dans le volume, parmi lesquels se lit « postilla fratris thome de aquino super Iob ». Les initiales majeures n'ont pas été inscrites. Provient du Sacro convento San Francesco. – Repert. n. 60.

2. Assisi, Biblioteca Comunale 289, XIVe s., parch., 295 × 215 mm., 2 col. Ce volume contient la *Sententia super librum Ethicorum* de S. Thomas; à la fin, sur un diplôme ajouté (ff. 107-108), première colonne, début de l'*Expositio super Iob* (sans titre); le texte cesse aux mots « ...circa hoc versatur ut per probabiles » (Prol. ligne 56). – Repert. n. 71.

Ba 3. Basel, Öffentliche Bibliothek der Universität A I 15, ff. 14ra-166va, XVe s. (1457), papier, 290 × 208 mm., 2 col., écrit en cursive par le copiste Albert Löffler. Le texte biblique précède chacun des chapitres du commentaire; il est écrit sur la seule colonne intérieure, la colonne extérieure restant inoccupée. En haut du fol. 14r le copiste a écrit: « In nomine patris et filii et spiritus sancti Amen. 1457. pridie kal. septembris. Incipit postilla Sancti Thome super Iob ad litteram ». Et à la fin: « Explicit Postilla Sancti Thome de Aquino ordinis fratrum predicatorum super Hystoriam Iob. Orate pro scriptore fratre Alberto Löffler de Rinveld. prefati ord. filius conventus Bas⟨iliensis⟩. Anno domini m.cccc.lvii. 1457. feria quinta ante festum Nativitatis domini nostri Ihesu christi. cui laus honor et gloria in eternum Amen ». Le volume contient en outre, de la même main: les Prologues de S. Jérôme sur le livre de Job avec des gloses tirées de S. Albert et de Guillaume le Breton, ff. 2r-8r; le Prologue de Hugues de Saint-Cher sur Job, ff. 10ra-11rb; les Morales de S. Grégoire, ff. 173ra-399vb. Provient de l'ancien couvent des dominicains de Bâle. – Repert. n. 170.

4. Berlin, Staatsbibliothek theol. lat. fol. 110, ff. 1ra-79ra, XIVe s., parch., 326 × 230 mm., 2 col., une seule main. En haut du fol. 1r, réclame de la rubrique, en lettres très fines « Postilla fratris thome super iob ». A la fin: « Explicit postilla super iob. fratris th. »; une main postérieure a ajouté: « Istum librum dedit frater otto piwerling ». La colonne extérieure du fol. 79 a été enlevée, sans endommager le texte. Provient du couvent dominicain de Magdebourg. – Repert. n. 222.

5. Bologna, Biblioteca Universitaria 1655[14], ff. 1ra-50vb, XIVe s., parch., 321 × 240 mm., 2 col., une main italienne. L'œuvre est sans titre. A la fin, fol. 50vb, a été ajouté un argument formé de deux textes qu'on trouve souvent joints au livre de Job dans les manuscrits de la Vulgate:

a) Épilogue de l'ancienne version latine de Job: « In terra quidem habitasse Iob... et nomen civitatis eius Chetheavith » (Stegmüller n. 349);

b) Extrait de la Lettre LIII de S. Jérôme à Paulin: « Iob quoque exemplar patientie... spes mea in sinu meo » (Stegmüller n. 350).

Le manuscrit provient du couvent des dominicains de Bologne. – Repert. n. 298.

*6. Bordeaux, Bibliothèque Municipale 26-27, ff. 1ra-59vb, début du XIVe s., parch., 325 × 220 mm., 2 col., main parisienne, indication des numéros des pièces, la dernière au fol. 57vb « pea xxa » (cf. ci-après § 103). Dans le haut du fol 1r une main postérieure a inscrit: « Incipit postilla sancti thome super Iob ad licteram ». L'Exposition est accompagnée de l'argument signalé au manuscrit précédent; à la suite par deux mains du XVe s., la deuxième ajoutant ce que nous incluons dans les parenthèses: « (explicit) Postilla (sancti thome) super iob (ad litteram). et est Conventus fratrum predicatorum Burdegalensis ». Le texte de la pièce 18 manque (ch. 38 347 à 40 27); au lieu où il devrait s'insérer on a laissé un espace libre, fol. 54 (moins 20 lignes à son début) et 11 lignes au début du fol. 55. Sans décoration ni initiales majeures. – Repert. n. 318.

*7. Cambridge, University Library Dd. XIV. 27[17] (850), pp. 1-36, XVe s., parch. et papier, 205 × 150 mm., longues lignes, écriture anglaise négligée. Fragment contenant le début de l'*Expositio*, détaché du manuscrit suivant, dont les premiers mots se lisent en réclame, p. 36: « possint perducere » (ch. 5 245). Sans titre. – Repert. n. 545. C

*7a. Cambridge, University Library Kk. VI. 31 (2111), ff. 13r-94v et 1r-8v (ancienne pagination 37-216), XVe s., papier, 205 × 145 mm., longues lignes, écrit par la même main que le manuscrit précédent qui contient le début de l'ouvrage, ici en déficit. Une distraction du relieur a fait que le dernier cahier est maintenant le premier, de sorte que la finale se lit au fol. 8v (jadis p. 216): « Explicit »; puis une autre main a ajouté: « expositio sancti Thome de aquino ord. fr. pred. ad litteram ». Le volume a été endommagé par l'humidité; ses ff. 64-68 sont mutilés et deux autres (entre les ff. 68 et 69) ont été arrachés, au détriment du texte; deux diplômes ont été interchangés, de sorte qu'il faut lire dans l'ordre suivant pour rétablir le texte: ff. 76, 80, 78, 79, 77, 81. Les ff. 9-12 sont restés sans emploi. – Repert. n. 554. C

8. Erlangen, Universitätsbibliothek 449, ff. 1ra-128va, XVe s. (1466), papier, 310 × 215 mm., 2 col., écrit en cursive par un seul copiste. Titre rubriqué au fol. 1ra: « Incipit tractatus beati thome de acquino super iob ad litteram. Et primo prologus ». A la fin: « Finitur 1466 In crastino Assumptionis beate marie per fratrem ulix tremel ». Provient du monastère cistercien de Heilsbronn (in Fonte salutis). – Repert. n. 772.

F *9. Firenze, Biblioteca Medicea Laurenziana Plut. XX. 18, ff. 1ra-62va, XIIIe s. (avant 1280), parch., 247 × 170 mm., 2 col., plusieurs mains (6 ou 7) italiennes méridionales (cf. ci-après § 74). L'échange des mains se produit plusieurs fois au début des cahiers, le folio précédent non complètement employé; ainsi présentent des lacunes, sans défaut du texte, les ff. 14vb, 26rb-v, 35vb, 45rb-v qui sont les derniers de leurs cahiers respectifs. Il est permis d'inférer de cet état de chose que les copistes transcrivaient dans le même temps un modèle dont les cahiers n'étaient pas reliés. Sans titre. Après le fol. 2v, les capitales et l'ornementation font défaut. Au fol. 62v, dans la marge inférieure et la col. b, par une main postérieure, un résumé succinct de l'*Expositio*: « Vir erat etc. liber hic dividitur in partes duas. in prima enim ponitur quedam historia... ». Au fol. 41, qui a été arraché d'un autre manuscrit, se lit un fragment (ch. 1[5]) de la postille sur l'évangile de S. Matthieu attribuée à Pierre de Tarentaise dans Stegmüller, n. 6865. – Repert. n. 838.

F1 *10. Firenze, Biblioteca Medicea Laurenziana Plut. XXVI. 5, ff. 1ra-126ra, XVe s. (1435), parch. et papier, 285 × 215 mm., 2 col., écrit par un seul copiste. En haut du fol. 1r, main postérieure: « beatus thomas super Iob ». Au fol. 126ra la suscription du copiste: « Explicit Postilla fratris Thome super Iob. XIIII februarii Anno etc. XXXVo. per me Conradum Ruttenmaul ». Les majuscules principales ont été omises. Le manuscrit contient en outre les commentaires de saint Thomas *Super Isaiam* (ff. 126va-232rb, même main) et *Super Ieremiam* (ff. 233ra-277rb, par une autre main). – Repert. n. 842.

F2 *11. Firenze, Biblioteca Medicea Laurenziana, Santa Croce Plut. XXVIII dext. 7, ff. 143ra-198va, XVe s., parch., 370 × 257 mm., 2 col., main italienne de la Renaissance. Au début du texte, cette main a écrit au minium: « Incipit expositio libri beati .Job. secundum sanctum thomam de aquino. ordinis fratrum predicatorum ». Le volume contient encore les commentaires de saint Thomas *Super Iohannem* (Lectura) ff. 1ra-142ra et *Super Matthaeum* (Lectura) ff. 199ra-301ra. Au dos du folio de garde se lit l'ancien titre de propriété: « Iste liber est conventus sancte crucis ordinis minorum de florentia... No 310 ». – Repert. n. 862.

F3 *12. Firenze, Biblioteca Medicea Laurenziana, Santa Croce Plut XXXII dext. 9, ff. 1ra-57ra, début du XIVe s., parch., 325 × 232 mm., 2 col., belle écriture italienne, d'une seule main. Sans titre au début; à la fin: « Expliciunt notule super librum Iob ». Au verso du feuillet de garde, titre de propriété: « Liber Conventus sancte Crucis de florentia ordinis minorum... No 359 » (cf. ci-après, § 8). – Repert. n. 880.

13. Firenze, Biblioteca Medicea Laurenziana, Edili 22, ff. 1ra-76va, XVe s. (1473), parch., 360 × 255 mm., 2 col., écriture italienne de la Renaissance et décoration de l'atelier du libraire Vespasiano da Bisticci. Le premier folio ayant été enlevé, Pierre Ciatti, bibliothécaire de la Laurenziana au début du XIXe s., en a peint un nouveau (1802); une inscription solennelle en avertit le lecteur dès le folio de garde. Ff. 76va-80rb, sont ajoutés les trois appendices que nous décrirons ci-après, au n. 15. Au fol. 80rb se lit la suscription du copiste: « Expliciunt expositiones super iob feliciter. Deo gratias. adi. 13. d'novembre 1473. per me fratrem iohannem cunradi ». Ff. 81ra-250va la *Lectura super Iohannem* de saint Thomas. – Repert. n. 889.

14. Firenze, Biblioteca Medicea Laurenziana, Fiesole 105, ff. 87ra-169ra, XVe s. deuxième moitié, parch., 365 × 255 mm., 2 col., copié par une main italienne de la Renaissance, dans l'atelier de Vespasiano da Bisticci. Sans titre. Immédiatement après l'*Expositio*, ff. 169ra-173rb, suivent les trois appendices décrits au n. 15; ils se terminent par la clausule: « Expliciunt expositiones super Iob. Amen ». Dans ce même volume sont plusieurs autres œuvres de saint Thomas. – Repert. n. 915.

15. Firenze, Biblioteca Medicea Laurenziana, San Marco 721, ff. 1ra-54rb, XIVe s., parch., 325 × 225 mm., 2 col., écrit par une main de l'Italie du Nord. Dans les marges, nombreuses annotations et corrections de plusieurs mains. Fol. 1r, titre moderne: « Tomas de aquino super Iob ». Au dos du feuillet de garde, par une main du XVe s.: « Scriptum .s. Tome de Aquino super Job. Conventus .s. Marci de florentia ordinis predicatorum. habitum a Cosma Johannis de Medicis »; puis, d'une autre main: « Sequens expositio vitio scriptoris supra modum incorrecta est. ideo si vis eam transcribere quere aliud exemplar magis correptum et emendatum ». Quoi qu'il en soit de cet avertissement, ce manuscrit a servi de modèle aux nn. 13 14 et 56, auxquels il a transmis les trois appendices suivants, écrits ici de la même main que l'*Expositio*:

a) argument *super Iob*, comme dans le ms. décrit ci-dessus n. 5;

b) d'un auteur non identifié, un *Introitus* au livre de Job, *inc.*: « Sufferentiam Iob audistis etc. Iac. 5. Cum sanctorum vita sit una lectio et illorum species... » ff. 54rb-55rb; Maïmonide est cité et, ce qui est plus étonnant, Polychronius d'Apamée « in suo prologo de expositione Iob », oeuvre perdue, dont on ne connaît que des fragments dispersés dans les Chaînes grecques sur Job.

c) ⟨Guillaume le Breton, Exposition des prologues de saint Jérôme sur Job⟩ ff. 55rb-57rb.

A la fin du volume, fol. 57rb, se lisent ces notules: « Expliciunt expositiones super iob Deo gratias. Amen. Amen »; plus bas et par une autre main: « O dulcisque pia scriptorem salva maria ». – Repert. n. 940.

Hk 16. Heiligenkreuz, Stiftsbibliothek 566, pp. 1[a]-28[b], XIV[e] s., parch., 370 × 255 mm., 2 col., belle écriture italienne. Sans titre. Le manuscrit est mutilé; son texte cesse: « ...vestigia pedum meorum considerasti qui quasi putredo » (ch. 13 403). En outre un feuillet a été arraché entre les pp. 16 et 17; le premier feuillet a son angle inférieur déchiré avec perte de texte. – Repert. n. 1107.

17. Innsbruck, Universitäts-Bibliothek 69, ff. 17[r]-102[r], XVe s. (1452-1453), papier, 285 × 210 mm., longues lignes; écriture cursive, d'une même main; le copiste a donné son nom dans la suscription finale: « Explicit Expositio Sancti Thome super librum Beati Iob. Scripta et lecta per me fratrem Bernardum Welsch de Nordlingen, professum in Stams. pro cursu meo in Capella virginis gloriose Scolis theologorum Heidlberge. Inchoata Bricii Episcopi et finita proxima feria post Letare que fuit proxima dies post Gregorii. Anno domini etc. LIII° ». Le milieu du fol. 73[v] et le fol. 75[r] sont restés sans texte, de sorte qu'il manque un fragment de l'*Expositio* (de ch. 28 313 à ch. 29 101); plus tard on a suppléé au texte manquant par celui correspondant de la postille de Nicolas de Lyre, inscrit au fol. 74. Divers prologues précèdent l'Exposition de saint Thomas:

a) ff. 2[r]-5[v] ‹Bernard Welsch›, *Principium in Iob*; à la fin se lit la notule: « Hoc principium feci pro Cursu Bacalariatus mei. In librum Beati Iob. Anno domini etc. LII°... feria secunda proxima ante festum Sancti Luce... »;

b) ff. 6[r]-9[v] ‹Guillaume le Breton, Exposition des prologues de saint Jérôme sur Iob›;

c) ff. 11[r]-14[v] ‹Denys le Chartreux, Préface au livre de Job›;

d) ff. 15[v]-16[v] résumé de la préface précédente.

– Repert. n. 1115.

In *18. Innsbruck, Universitäts-Bibliothek 990, ff. 1ra-122vb, XVe s., papier 285 × 218 mm., 2 col., une seule main. En haut du fol. 1[r], en lettres très fines, la réclame du titre, pour le rubricateur: « postilla beati tho. de aquino feliciter incipit ». A côté, un titre de propriété: « Societatis Jesu Halae. 1571 ». A la fin, argument sur le livre de Iob, comme ci-dessus n. 5. – Repert. n. 1131.

19. Karlsruhe, Badische Landesbibliothek, Aug. chart. 87, ff. 1ra-111rb, XVe s., papier, 306 × 210 mm., 2 col., écriture cursive, d'une même main. A la fin est ajouté l'argument sur le livre de Job, comme au n. 5, puis la notule: « Explicit Thomas super Iob ». A la fin du volume, titre de propriété (fol. 199[v]): « Iste liber est magistro Iohanni Spenlin ». – Repert. n. 1156.

*20. Köln, Stadtarchiv W 4° 200, ff. 1[r]-285[v], XVe s., papier, 211 × 142 mm., longues lignes, une seule main. En haut du fol. 1[r] titre au minium: « Expositio litteralis super Iob beati Thome de aquino », titre qui est répété à la fin mais précédé du mot « Explicit ». Aux ff. 285[v]-286[r], l'argument sur Job, comme au n. 5. Provient de la chartreuse Sainte-Barbe de Cologne. – Repert. n. 1238.

21. Kraków, Biblioteka Jagiellońska 1740, pp. 1-356, XVe s. (circa 1424), papier, 303 × 212 mm., longues lignes, écriture cursive par une même main. Sans titre. Le texte du livre de Job est écrit en tête de chaque chapitre, les lignes étant plus espacées que dans le commentaire. A la suite de l'*Expositio* et de la même main vient la postille de Nicolas de Lyre sur Jérémie et les Lamentations. A la fin, p. 576, se lit la date: « Anno domini 1424 ». – Repert. n. 1331.

22. Leipzig, Universitätsbibliothek 161, ff. 108ra-149rb, XIVe s. début, parch., 358 × 250 mm., 2 col., écrit par une seule main, apparemment française. On discerne quelques indications de transition de pièce dans les marges: fol. 137rb 'xv', fol. 143va 'xviii', fol. 145va 'xix'. A la fin, fol. 149rb, l'argument sur Job, comme dans le n. 5, puis: « Explicit postilla super iob fratris th. ». Ff. 106va-107vb, de mains plus récentes:

a) *Introitus* d'un anonyme sur le livre de Job, *inc.*: «Transite ad me omnes qui concupiscitis me... Eccli. xxiiii. Verba ista ex persona Iob prolata continent in se tria... »;

b) table des matières, *inc.*: « In tabula ista ostenduntur notabiliora puncta que a doctore sancto circa textum Iob sunt exposita in unoquoque capitulo... ». Cette même table a été imprimée en tête de l'édition incunable d'Esslingen de 1474.

Dans ce même volume et de la même main, sont encore, la *Lectura super Iohannem* (ff. 1ra-106rb) et le *Scriptum super Isaiam* (ff. 150ra-190vb) de saint Thomas. Le manuscrit provient du couvent dominicain de Leipzig. – Repert. n. 1385.

23. Lilienfeld, Stiftsbibliothek 192, ff. 102ra-184rb, Li XIVe s., parch., 415 × 315 mm., 2 col., écrit par Ulrich, qui devint abbé de Lilienfeld de 1345 à 1351. Au début titre rubriqué: « Expositio fratris Thome super Iob ad litteram ». A la fin, l'argument sur Job, comme dans le n. 5, puis ces vers qui font connaître la nom du copiste:

Veri dulcoris fons, veri dulcor amoris,
Christus splendoris Patrii iubar atque decoris,
Ut sit scriptoris Ulrici meta laboris,
Semper lectoris vox oret cordis et oris...

– Repert. n. 1461.

24. London, British Museum, Arundel 206, ff. 71va-78vb et 89[va-b], XIVe s., parch., 175 × 130 mm., 2 col., une seule main, anglaise. Ff. 71va-78vb, fragments de l'*Expositio* correspondant aux neuf leçons du livre de Job de l'Office des morts, précédés du titre: « Scriptum super vigilias mortuorum ». Le premier fragment commence: « Iob 7° ca°. Parce mihi domine. Postquam ostendit Iob quod consolatio Eliphat ex repromissione... », et finit fol. 72vb: « ...hanc tetigit cum dicit Peccavi quid faciam tibi o custos hominum » (ch. 7 343-537). A la suite: « Super secundam lectionem », et ainsi de suite jusqu'à la neuvième leçon. A la fin du manuscrit, fol. 89[va-b], vient un autre fragment, commençant: « Et similiter e contrario adversitas temporalis... », et finissant: « ...et hoc ad adversitatis augmentum » (ch. 1 522-623). – Repert. n. 1500.

25. Lüneburg, Ratsbücherei Theol. 2° 103, ff. 14vb-156ra, XVe s., papier, 297 × 215 mm., 2 col., écrit en cursive. Sans titre. A la fin: « Et sic est finis libri Iob. deo gratias ». – Repert. n. 1541.

26. Mainz, Bibliothek des Bischöflichen Priesterseminars Inc. 717, pp. 1-245, XVe s., papier, 297 × 202 mm., longues lignes, une seule main. Sans titre. A la fin, argument sur Job, comme dans le n. 5. – Repert. n. 1623.

27. Mantova, Biblioteca Comunale C. II. 7, ff. 1ra-90vb, XVe s., parch., 230 × 162 mm., 2 col., une main italienne, soignée. Au début titre au minium: « Incipit prologus in expositione libri Iob secundum sanctum thomam de aquino ». A la fin: « Explicit expositio libri iob secundum sanctum thomam de aquino », et à la suite, par une autre main: « Iste liber est monachorum congregationis sancte Iustine deputatus fratribus nostris in monasterio sancti benedicti de padolirone mantuane dyocesis ». Une notule analogue, avec de légères variantes, se lit au bas du fol. 1^{r}. – Repert. n. 1630.

28. Michaelbeuern, Stiftsbibliothek cart. 91, ff. 1^{r}-203^{v}, XVe s. (1471), papier, 217 × 148 mm., longues lignes, écriture cursive. Au fol. 1^{r}, titre rubriqué: « Expositio litteralis optima beati Thome de Aquino ordinis predicatorum super Iob feliciter incipit ». Et à la fin: « Expositio Thome de aquino In Iob finit ». L'argument sur Job décrit au n. 5 vient ici, suivi de la notule: « Pro quo deus gloriosus sit benedictus in seculorum secula. Anno etc. Septuagesimoprimo ». – Repert. n. 1679.

Mi 29. Milano, Biblioteca Nazionale Braidense AD. XIII. 41, ff. 69ra-78^{v} (cahier de 5 diplômes), XVe s., papier, 280 × 202 mm., longues lignes (sauf le fol. 69, 2 col.), écrit par une seule main, semble-t-il. Il s'agit d'un fragment, commençant à: « Lignum habet spem etc. Posita sententia sua hic iob ad eius narrationem procedit... » (ch. 14 62), et finissant: « ...ut ulterius penas substinere non possit » (ch. 20 199). Le volume est un recueil formé dès le XVe s. de fragments de manuscrits, comme on peut le conclure de la table ajoutée au fol. 200^{v}, dans laquelle le fragment de saint Thomas est désigné par la mention: « Pars expositionis super yob ». Au fol. 79^{r}, se lit cette notule concernant le cahier suivant: « Mcccc° xxii, die primo mensis Augusti. Hii sermones dentur dono Iacobo (*corrigé de* Iohanni) de Puteobonello Monacho et professo Monasterii domine Sancte Marie de gratia ordinis Cartusiensis prope civitatem papie ». – Repert. n. 1694.

30. München, Bayerische Staatsbibliothek Clm 18196, ff. 63ra-212va, XVe s. (1472), papier, 290 × 219 mm., 2 col., écrit par un seul copiste, semble-t-il. Nombreuses corrections et annotations dans les marges, de plusieurs mains. Titre, au fol. 63ra: « Expositio litteralis optima beati Thome de aquino super Iob »; et dans le haut de la marge, d'une autre main: « Prologus sancti thome de aquino in expositionem litteralem super librum iob ». A la fin: « Expositio thome de aquino in Iob finit ». Au fol. 212^{va-b}, argument sur Job, comme dans le n. 5, mais précédé dans la marge de la notule: « hic ponitur in fine notabile per modum prefationis in librum iob ». A la fin est noté le millésime '1472'. Provient du monastère bénédictin Saint-Quirin de Tegernsee. – Repert. n. 1843.

*31. Napoli, Biblioteca Nazionale VII. AA. 15, ff. 1ra-66rb, XIIIe ou début du XIVe s., parch., 350 × 235 mm., 2 col., écrit par le notaire italien Jacques de Milan, qui a suscrit à la fin du texte: « Ego Iacobus mediolanensis notarius portus cephaludi. ad honorem Reverendi panormitani archiepiscopi hoc opus scripsi. Amen ». Cette notule est répétée une seconde fois par une main qui a voulu imiter la première. Sans titre, ni ornementation, ni majuscules. Fréquentes corrections de plusieurs mains, soit dans les interlignes, soit sur rasures en texte, soit dans les marges. Provient du couvent Saint-Dominique Majeur de Naples. – En 1283, l'archevêque de Palerme Pierre de Sainte-Foi légua « conventui fratrum Predicatorum de Neapoli omnes libros meos theologicos, tantum quos habeo in quadam archa in domo ipsorum » (cf. Bibliothèque de l'École des Chartes 73 [1912] p. 441). Cet archevêque de Palerme est-il le même que celui désigné dans la suscription du notaire qui a écrit notre manuscrit? Nous n'osons l'affirmer (cf. ci-après § 76). – Repert. n. 1910. N

32. Napoli, Biblioteca Nazionale VII. A. 35, ff. 1^{r}-202^{r}, XIVe s., parch., 200 × 140 mm., longues lignes, écrit avec soin par un copiste de l'Italie méridionale. Titre au fol. 1^{r}: « Expositio lictere libri Iob secundum fratrem Thomam de aquino ordinis predicatorum ». Sans suscription. Provient du couvent Saint-François de Capestrano. – Repert. n. 1908. N^{1}

*33. Padova, Biblioteca Universitaria 665, ff. 3vb-84vb, fin du XIIIe s., parch., 293 × 205 mm., 2 col., main italienne, semble-t-il. Sans titre, ni ornementation, ni lettres majuscules. Très nombreuses annotations et corrections par plusieurs mains, souvent écrites à la mine de plomb et à peine lisibles. A la fin, argument sur Job, comme dans le n. 5. Ff. 1ra-3vb Exposition des prologues de S. Jérôme sur Job ⟨par Guillaume d'Altona O.P.?⟩ (Stegmüller n. 2779). Provient du couvent des Ermites de Saint-Augustin de Padoue. – Repert. n. 2218. Pd

*34. Padova, Biblioteca Antoniana 240, ff. 1ra-58va, fin du XIIIe ou début du XIVe s., parch., 288 × 207 mm., 2 col., belle écriture italienne. A la fin se lit la notule: « Explicit expositio sive continuatio ad litteram super librum Iob edita a bone memorie magistro thoma de aquino de ordine fratrum predicatorum cuius anima requiescat in pace Amen amen amen ». Au fol. 59^{v} est une note de propriété presque complètement effacée; cependant aux rayons ultraviolets nous lisons: « Iste liber est deputatus ad usum fratri Petro de Campolongis de Padua de ordine fratrum Minorum ». Ce manuscrit ne figure pas dans l'inventaire de l'année 1396, mais bien dans celui de 1449, sous le numéro 406 (cf. Bibl. Antoniana cod. 573, fol. 35^{v}). – Repert. n. 2184. Pd^{1}

Pd² *35. Padova, Biblioteca Antoniana 241, ff. 1ᵛ-89ʳ, XIVᵉ s., parch., 275 × 203 mm., longues lignes, écrit avec soin par un copiste italien. Le texte sacré est écrit en plus gros caractères dans la marge agrandie à cette fin. Fol. 1ʳ-ᵛ, Exposition du prologue de S. Jérôme « Si fiscellam autem », ⟨par Guillaume d'Altona O.P.?⟩ (Stegmüller n. 2779), en tête duquel le rubricateur a inscrit par inadvertance le titre: « Incipit opus super Iob ad litteram Editum a Sancto thoma de aquino ordinis predicatorum ». De brefs sommaires au minium sont écrits au début des chapitres 16-21, 31, 33-35. – Repert. n. 2185.

*36. Paris, Bibliothèque Nationale lat. 403, ff. 1ʳᵃ-76ᵛᵃ, XIVᵉ s., parch., 295 × 215 mm., 2 col., écrit par deux scribes, semble-t-il, tous deux français; le changement de main se fait au fol. 41ᵛᵇ, au milieu de la colonne. Dans les marges, quelques indications de changement de pièce, par exemple: fol. 5ᵛᵃ « .ii.peª. », fol. 9ᵛᵇ « .iii.pe. », etc. Dans le haut du fol. 1ʳ le titre est écrit en grandes majuscules, bleues et rouges alternées: « Postill' Thome Super Iob ». A la fin (fol. 76ᵛᵃ-ᵇ), argument sur Job comme ci-dessus n. 5. Le fol. 48 ayant été partiellement mutilé, le fragment de parchemin a été inséré à la fin de l'*Expositio* comme fol. 77. Entre les ff. 48 et 49 un cahier a disparu, d'où une lacune du texte allant de ch. 22 146 à ch. 30 203. – Repert. n. 2246.

P *37. Paris, Bibliothèque Nationale lat. 606, ff. 1ʳ-107bisᵛ, XIIIᵉ s. (1280), parch., 155 × 100 mm., longues lignes, écrit par un scribe de l'Italie méridionale, qui a ajouté la suscription (fol. 107bisᵛ): « Scriptus fogie. Anno domini. Mº.CºCº. Octogesimo, primo mensis Januar. ». Titre au fol. 1ʳ: « Expositio littere Libri Iob secundum sanctum (*corrigé de* fratrem) Thomam de Aquino Ordinis predicatorum ». Dans les marges et sur rasures dans le texte, corrections par plusieurs mains. – Ff. 107bisᵛᵃ-121ᵛᵇ, sur 2 col., une autre main a écrit le livre de Job (cf. ci-après § 17 vers la fin). Au bas du fol. 121ᵛ, titre de propriété: « Hunc librum excellentissimi doctoris Sancti thome de aquino emi ego frater alexander ydruntinus sacre theologie professor ordinis predicatorum pro tarenis decem anno domini 1464 ». – Repert. n. 2249.

P¹ *38. Paris, Bibliothèque Nationale n. a. lat. 1759, ff. 1ʳᵃ-78ᵛᵃ, XIVᵉ s., parch., 275 × 190 mm., 2 col., écrit par une main italienne et corrigé avec soin par une autre main. Sans titre. A la fin se lit la notule: « Finito libro sit laus et gloria christo. amen. Hoc scripsi totum pro pena da michi potum ». Le correcteur a suppléé aux numéros des chapitres et divisé le commentaire de saint Thomas en 88 leçons; en bas du fol. 15ʳ, en rapport avec ch. 6, vers la ligne 103, il a inscrit cette remarque: « hic videtur deficere talis testus. *Anima enim exurienti etiam amara dulcia esse videntur.* sicut apparet in ordinario. sed in exemplaribus postille non reperi ». – Repert. n. 2471.

39. Poznań, Archiwum Archidiecesjalne 48, ff. 1ʳᵃ-12ᵛᵇ, début du XIVᵉ s., parch., 218 × 189 mm., 2 col., écrit avec élégance; fragment composé d'un cahier de 6 diplômes, *inc.*: « ris. materia autem precedit tempore... » (ch. 38 89); cesse: « ...hoc sibi ad crudelitatem » (ch. 41 13). – Repert. n. 2628.

40. Praha, Universitní Knihovna VIII. D. 24 (Truhlář 1519), ff. Iʳᵃ et 1ʳᵃ-46ᵛᵇ, fin du XIVᵉ s. ou début du XVᵉ, papier, 290 × 220 mm., 2 col., une seule main. Sans titre et incomplet de la fin; le texte cesse aux mots: « ... nam sicut artifex est causa fa » (ch. 37 265). – Sur la première colonne du fol. Iʳᵃ, le scribe avait commencé sa copie (Prol. ligne 1 à « ...aliqua facta ad disputandum de eis » ligne 77); il a repris au début au fol. 1ʳᵃ. Provient de la bibliothèque du Collège Saint-Clément des Jésuites, à Prague. – Repert. n. 2717.

*41. Roma, Biblioteca Casanatense 445, ff. 89ʳᵃ-165ᵛᵇ, fin du XIIIᵉ s., parch., 312 × 215 mm., 2 col., main anglaise. Les titres, la décoration et les initiales majeures manquent. A la fin se lit la notule: « Est liber hic scriptus qui scripsit sit benedictus Explicit expliceat ludere scriptor eat ». Nombreuses corrections, la plupart d'une autre main que celle du scribe qui a inscrit le texte. Ce correcteur a ajouté un feuillet supplémentaire, inséré, d'une part entre les ff. 125 et 126, et d'autre part formant le fol. 136, sur lequel il a écrit à longues lignes un fragment omis par le premier copiste (ch. 19 158-285). Une troisième main a ajouté dans les marges et surtout en bas des pages des annotations et des divisions. – Ff. 1ʳᵃ-84ᵛᵃ Exposition d'Albert le Grand *super Iob*; c'est un autre manuscrit relié avec celui de l'*Expositio* de S. Thomas. A la fin, fol. 84ᵛ, est inscrite la notule: « Explicit scriptum super iob fratris alberti theutonici quondam episcopi Ratisponensis de ordine predicatorum. Capitulum lectum et scriptum anno domini Mº.CCº.LXXIIº. in colonia civitate germanie ». Au fol. Iᵛ la notule: « Emtus anno 1748 ». – Repert. n. 2775. R

42. Roma, Biblioteca Angelica 53, ff. 1ʳ-43ʳ, XVᵉ s., papier, 300 × 220 mm., longues lignes, trois mains semble-t-il, peu soignées. Manuscrit sans titre et incomplet. L'ordre des feuillets a été bouleversé; le texte doit se lire dans l'ordre suivant: R¹

a) ff. 1ʳ-21ᵛ, 30ᵛ-36ʳ, 40ʳ-41ᵛ, soit du début du Prologue à ch. 16 285; cette section cesse brusquement au milieu du fol. 41ᵛ: « ...recipiendis est consolatio »;

b) autre main, ff. 22ʳ-29ᵛ, 37ʳ-38ᵛ, soit depuis les mots: « Et quantum ad hoc subdit. et nudos spoliasti... » (ch. 22 52) à « ...Si declinavi gressus meos de via scilicet » (ch. 31 99);

c) ff. 42ʳ-43ʳ, troisième main; le texte reprend au début du chapitre 31 jusqu'à ch. 31 206: « ...misericordia impendatur ».

Dans le haut du fol. 1ʳ, se lit la brève invocation: « Presens huic operi sit gratia neumatis almi ». Au fol. 36ᵛ, fantaisie à peine lisible d'un copiste: « Ego frater talis scripsi. ceterum scribere volo et sic incipio. anno domini quatrigesimo (!)... ». Le fol. 39 est demeuré sans emploi. – Repert. n. 2760.

Ra 43. Roma, Biblioteca Angelica 1649, ff. 1ra-225vb, fin du XVe s., parch., 320 × 220 mm., 2 col., magnifiquement écrit par une seule main. Au fol. 1r, décoré avec goût, figurent les armes de Ferdinand Ier, roi de Naples (1458-1494), dans le bas de la page; dans le haut, titre en lettres d'or: « Incipiunt postille Sancti thome de aquino de ordine predicatorum super iob qui dicitur luminare mundi ». Ff. 225vb-227va, Exposition ⟨de Guillaume le Breton⟩ sur le prologue de S. Jérôme sur Job 'iuxta emendationem graecam' (Stegmüller n. 2834). Le copiste fut, estimons-nous, Wenceslas Crispus de Bohême, qui écrivit pour le compte de Ferdinand une collection des œuvres de saint Thomas après 1478 (cf. T. de Marinis, La Biblioteca Napoletana dei Re d'Aragona, t. I, Milano 1952, pp. 63-64; de Marinis n'a pas connu notre manuscrit). – Repert. n. 2772.

Sv *44. Sevilla, Biblioteca Capitular y Colombina Y.131. 18 (85-7), ff. 1ra-102vb, XIVe s., parch., 360 × 245 mm., 2 col., écrit avec soin. Titre au fol. 1r: « Expositiones fratris Thome de aquino de ordine predicatorum super Iob ». Ce manuscrit, du fonds capitulaire, est désigné ici sous son ancienne cote; la nouvelle (85-7) est incomplète. – Repert. n. 2953.

45. Stockholm, Kammararkivet, Uppland 1566: 24 (fragm. Theol. AA. 99). Deux diplômes arrachés d'un manuscrit du début du XIVe siècle, parch., grand format, 2 col., main française, semble-t-il. Voici le détail des fragments:

fol. 1ra-vb (presque illisible au recto): « subdit ad silicem... mens mea non attingebat » (ch. 28 122 à 29 35);

fol. 2ra-vb: « ad manendum unde subdit... contingit autem quandoque quod » (ch. 30 67 à 31 35);

fol. 3ra-vb: « esset nusquam iustitia... altera vero pars » (ch. 34 127-396);

fol. 4ra-vb: « et divitias auget... per quam hominibus » (ch. 36 71-330). – Repert. n. 2991.

*46. Toulouse, Bibliothèque Municipale 216, ff. 61ra-112va, début du XIVe s., parch., 295 × 205 mm., 2 col., main française. Nombreuses corrections apportées par une autre main. Au fol. 112va-vb, argument comme dans le n. 5, suivi de la clausule: « Expliciunt postille fratris thome super iob ». Provient du couvent des Ermites de Saint-Augustin de Toulouse. – Repert. n. 3117.

47. Trier, Stadtbibliothek 1060/1293, ff. 4ra-88vb, XVe s., papier, 310 × 218 mm., 2 col., une seule main, cursive. Fol. 4r titre rubriqué: « Postilla sancti thome de aquino ordinis fratrum predicatorum super Iob ad litteram ». A la fin, argument sur Job, comme dans le n. 5. Notule de propriété en haut du fol. 4r: « Bibl. publ. civ. Trev. 1803 », et d'une main du XVe s.: « Codex monasterii sancti Mathie apostoli extra muros treverenses ». – Repert. n. 3165.

48. Uppsala, Universitetsbiblioteket C 114, ff. 5vb-117vb, XVe s., parch., 296 × 209 mm., 2 col.; l'écriture est presque cursive. Titre au fol. 5vb: « Incipit postilla Magistri Nicholai de lyra ⟨*revera* Thomae de Aquino⟩ Super librum iob et primo prologus ». A la fin, après le titre: « Declaratio quedam », vient l'argument sur Job, comme au n. 5; puis la suscription: « Amen dicant omnia. Explicit hoc totum pro christo da michi potum. Postilla magistri nico. de lira ordinis sancti francisci etc. Deo gratias ». Provient du monastère Sainte-Brigitte de Vadstena. – Repert. n. 3217.

49. Utrecht, Bibliotheek der Universiteit 3 D 6 (326), ff. 4ra-130vb, XVe s., papier, 290 × 210 mm., 2 col., une main, pour le texte et les multiples corrections dans les marges. Sans titre. Fol. 3va argument sur Job, comme dans le n. 5; au somment de la page, est inscrite la notule: « Iste liber pertinet ad carthusienses prope traiectum in valle florum Quem scripsit dominus christianus de haerlem monachus ibidem professus ». – Repert. n. 3227.

Va *50. Valencia, Biblioteca Universitaria 627 (2298), ff. 1r-241r, fin du XIVe s., parch., 263 × 186 mm., longues lignes, par une main italienne appliquée. Dans les marges et dans le texte corrections assez nombreuses et à la fin de chacun des cahiers la mention « cor⟨rectum⟩ ». Fol. 1r, d'une main plus récente, titre: « btus tho. super job ». Fol. 241r suscription du copiste: « Explicit apostilla super Iob secundum ffratrem thomam de aquino. Gratias omnipotenti deo trino et uno atque misericordissimo. gloriosissime virgini Marie et omnibus sanctis nunc et in perpetuum ». Au bas du fol. 1r: « Es de la Libreria de S. Miguel de los Reyes », légué par Ferdinand duc de Calabre († 1550), dont les armes figurent sur la couverture; il avait apporté ce volume en Espagne avec les débris de la bibliothèque des rois Aragonais de Naples (cf. G. Mazzatinti, La Biblioteca dei Re d'Aragona in Napoli, Rocca S. Casciano 1897, pp. CXXVII et 158). – Repert. n. 3257.

V *51. Vaticano (Città del), Biblioteca Apostolica, Vat. lat. 578, ff. 275ra-330vb, début du XIVe s., parch., 433 × 277 mm., 2 col., magnifiquement écrit par un scribe de l'Italie du nord, nommé André, et très soigneusement corrigé par le même. Titre au minium: « Incipiunt postille super iob venerabilis magistri fratris thome de aquino ordinis predicatorum doctoris egregii ». Suscription analogue au fol. 330vb: « Expliciunt postille super iob felicis recordationis fratris thome de aquino ordinis predicatorum excellentissimi doctoris. Qui (idest andreas) scripsit hunc librum collocetur in paradisum ». Les mots « idest andreas » sont écrits dans l'interligne au-dessus de « Qui ». Ff. 330vb-338rb, sommaire de l'*Expositio* de saint Thomas, *inc.*: « Incipiunt divisiones super iob. Vir erat in terra hus etc. Intentio huius libri est ostendere quod humana divina providentia reguntur... »; fin: « ...prolongatur ei spatium temporis: vixit autem iob etc. Amen. Deo gratias. Laus christo detur operis quia finis habetur ». La première partie du volume, ff. 1ra-274va, contient les Morales de S. Grégoire, de la main du même copiste André. Le codex 578 est recensé dans l'inventaire de la Bibliothèque de Nicolas V, de l'année 1455 (cf. E. Müntz et P. Fabre, La Bibliothèque du Vatican au XVe siècle d'après des documents inédits, Paris 1887, pp. 62-63). – Repert. n. 3267.

V¹ *52. Vaticano (Città del), Biblioteca Apostolica, Vat. lat. 801, ff. 1ra-41rb, début du XIVe s., parch., 313 × 210 mm., 2 col., une main, italienne. Dans les marges et en texte quelques corrections. Fol. 1ra, titre rubriqué: « Incipit prologus super postillas super Iob secundum fratrem Thomam de Aquino Ord. pred. », et plus bas, après le Prologue, titre analogue: « Incipiunt postille super Iob secundum fratrem Thomam de Aquino Ord. pred. ». Au verso du folio de garde antérieur, un titre de propriété, du XVe s.: « Iste liber... est Mon⟨asterii⟩ sancte Crucis Fontis avellane ». – Repert. n. 3343.

V² *53. Vaticano (Città del), Biblioteca Apostolica, Vat. lat. 802, ff. 1ra-82ra, fin du XIIIe s. ou début du XIVe, parch., 282 × 200 mm., 2 col., écrit par un copiste de l'Italie méridionale, nommé Onufrius de Carpineto. En haut du fol. 1r, titre de propriété soigneusement gratté; aux rayons ultraviolets il est possible de déchiffrer: « Liber monasterii Cis... ordinis... ». Sur la rasure une main plus récente a inscrit le titre: « Super Iob secundum Beatum Thomam de aquino doctorem gloriosum ». Au fol. 82ra-va, Exposition ⟨de Guillaume le Breton⟩ sur le prologue de S. Jérôme sur Job 'iuxta emendationem graecam' (Stegmüller n. 2834). A la fin, 82va, suscription du copiste au minium: « Scriptus per manus onufrii sacerdotis. de carpineto ». Dans la marge inférieure, à l'encre: « Expliciunt postille Beati (ce mot sur rasure du parchemin) Thome de Aquino de ordine predicatorum super Iob. qui dicitur luminare mundi ». Dans le haut du fol. de garde au début du manuscrit, au recto, est inscrite la notule: « Die xx Decembris M.D.Lxxvij. Sanctissimus Dominus Noster Gregorius xiij. dedit librum hunc Bibliothecae Vaticanae ». – Repert. n. 3344.

54. Vaticano (Città del), Biblioteca Apostolica, Vat. lat. 803, ff. 1ra-56va, XVe s., parch. 405 × 282 mm., 2 col., belle écriture, italienne semble-t-il, une seule main. Le scribe a inscrit dans les marges des remarques (notabilia) et des variantes par rapport au texte transcrit. Titre rubriqué: « Incipit expositio ad litteram super libro Iob Sancti Thome de Aquino ». A la fin se lit l'argument, comme dans le n. 5, suivi de la suscription: « Explicit Expositio sancti Thome de Aquino super Iob ad litteram ». Ff. 56vb-71va, de la même main, Exposition de Gilles de Rome sur le Cantique des Cantiques (Stegmüller n. 911). Le manuscrit vient de la bibliothèque de Nicolas V, comme en fait foi l'inventaire de 1455 (cf. E. Müntz et P. Fabre, La Bibliothèque du Vatican au XVe siècle d'après des documents inédits, Paris 1887, p. 66). – Repert. n. 3345.

55. Vaticano (Città del), Biblioteca Apostolica, Ottob. lat. 573, ff. 1ra-12vb, fin du XIVe ou début du XVe s., parch., 280 × 205 mm., 2 col., main peu assurée. Titre rubriqué, fol. 1r: « Postilla super librum Job Nicholai de lyra ⟨*revera* Thomae de Aquino⟩ ad litteram ». Le texte s'interrompt avec la fin du cahier, de 6 diplômes: « ...tristitiam quidem patiatur secundum sensitivam » (ch. 6 131). Dans les marges, corrections et annotations nombreuses, par plusieurs mains anglaises. En haut du fol. 25r, dans la seconde partie du volume se lit cette mention de propriété, qu'on a tenté d'effacer: « Iste liber constat fratri thome de trows ex dono f. st. d. ... ». – Repert. n. 3477.

56. Vaticano (Città del), Biblioteca Apostolica, Urb. lat. 23, ff. 1ra-108va, XVe s., parch., 350 × 245 mm., 2 col., écriture italienne de la Renaissance, décoré selon le type de l'officine de Vespasiano da Bisticci. Sur le feuillet de garde IIv, au début du volume, dans un cercle orné de diverses couleurs, d'or et de fleurs, titres des ouvrages contenus: « In hoc ornatissimo codice. continetur. Sanctus. Thomas. de Aquino. Super. Iob. et. Super. Iohannem Evangelistam ». Fol. 1ra: « Incipit Praefatio Sancti Thome de Aquino Ordinis Predicatorum Super Iob Opus Insigne ». Ff. 108va-114vb, figurent les appendices qu'on a énumérés ci-dessus au n. 15. Ff. 115ra-369rb *Lectura super Iohannem* de saint Thomas. Au bas du fol. 1r, est peint l'emblème de Frédéric, duc d'Urbino. – Repert. n. 3537.

57. Wien, Österreichische Nationalbibliothek 1505, ff. 1ra-64rb, XIVe s., parch., 300 × 218 mm., 2 col., belle écriture allemande. Sans titre. A la fin, argument sur Job, comme dans le n. 5. Olim Salisb. 99. – Repert. n. 3671.

Zagreb: voir ci-dessous, p. 142* note 2.

*58. Zürich, Zentralbibliothek, Car. C 34, ff. 1ra-66va, début du XIVe s., parch., 339 × 230 mm., 2 col., écrit par une main française, semble-t-il; le scribe a inscrit les numéros des pièces dans les marges; par exemple fol. 4va « pa ij incipit », fol. 8ra « pa iij incipit », etc. (cf. ci-après § 103). Sans titre. A la fin, ff. 65vb-66ra, argument sur Job, comme ci-dessus n. 5, avec cette addition: « Explicit liber de super Iob ». Dans la marge du fol. 46rb est inscrite la notule: « Hic est defectus sed in fine libri invenies quod hic deficit »; ce défaut, correspondant à ch. 30 103 – ch. 31 12, est comblé par une autre main au fol. 66ra-va; le fragment y est précédé de cet avertissement: « Istud est reponendum supra cao xxxo ubi signatum est ». Au fol. 29rb-va, au lieu correspondant à la fin de la pièce VIII, existe un espace libre de 30 lignes, sans qu'il manque quoi que ce soit au texte; celui-ci est de moins en moins abrégé aux ff. 28v et 29r, d'où il est permis d'inférer que le texte de la pièce VIII a été transcrit sur un espace qui avait été laissé libre à cet effet, mais calculé un peu trop grand. Ff. 67r-112r, commentaire de saint Thomas sur Isaie. Le volume provient du Grossmünster de Zurich. – Repert. n. 3918.

*59. Zwettl, Stiftsbibliothek 76, ff. 3ra-108vb, XIVe s. (1321), parch., 309 × 232 mm., 2 col., écrit avec soin, par une seule main; fréquentes corrections. Titre au fol. 3r: « Expositio fratris thome super iob ad litteram ». A la fin, argument sur Job, comme dans le n. 5, avec cette addition: « Ulricus scripsit. Hermanus me quoque pinxit. Griffo coniunxit. libris aliis sociavit. Anno ab incarnatione domini Mo ccco xxio ». Cet Ulrich est le même, croyons-nous, que celui qui copia le codex décrit ci-dessus sous le n. 23. – Repert. n. 3922. Zw

§ 4. Éditions imprimées

1. Première édition: Esslingen 1474 (Hain 1397)

In-fol.[1], ff. 107, non numérotés; longues lignes. Sur les quatre premiers folios (lesquels manquent fréquemment) est la table des matières, *inc.*: « In tabula ista ostenduntur notabilia seu principaliora puncta que a doctore sancto circa textum beati iob sunt exposita in unoquoque capitulo... » [2]. A la fin, fol. 107v, la suscription: « Explicit postilla in iob fratris thome de Aquino Anno millesimo quadringentesimo septuagesimo quarto. per discretum Conradum fyner de gerhuszen artis impressorie magistrum ».

Sous le numéro 1398, Hain fait état d'une soi-disant édition de 1477: « Impressum Mantuae per Paulum Iohannis Buzbach Mogunt. Dioecesis MCCCC LXXVII. *f.* ». L'erreur provient de G. W. Panzer (*Annales Typographici*, t. IX, Nuremberg 1801, p. 249), qui signale un exemplaire dans la Bibliothèque publique de Windsheim. Or il s'agit de l'incunable de 1474 (Hain 1397) relié avec une édition des Postilles de Nicolas de Lyre sur les quatre Évangiles, imprimée à Mantoue en 1477 (Hain 10386). Ce volume est encore conservé à Windsheim, Stadtbibliothek VII.26.

2. Venise 1505

Titre: « Angelici doctoris divi Thome Aquinatis or. pre. in Librum beati Job dilucidissima expositio: quamdiligentissime nuperrime emendata ac summo studio a vitiis purgata: etiam quantum anniti ars potuit fideliter Impressa ». – Dimensions 315 × 215 mm., ff. II + 56, 2 col. – Suscription finale: « Explicit dilucidissima explanatio litteralis Angelici doctoris divi Thome Aquinatis sacri ordinis Predicatorii in librum beati Job: que nusquam hactenus fuit impressa: nuperrime quam diligentissime sue integritati restituta per Reverendum in Christo patrem fratrem Nicolaum Methonensem vite regularis eiusdem ordinis: In inclytisque Venetiis elimatissime impressa per Simonem de Luere. studio et aere nobilis viri domini Alexandri Calcedonij. iii non. Maij. 1505. Leonardi Lauretani principatus anno 4° ».

3. Lyon 1520

Titre: « Divi Thome Aquinatis Doct. angelici ord. pred. enarratio lucidissima in profundum atque difficilem sancti Job prophete librum vobis cedit clari lectores vel nunc Campestri recognitione illustrior eiusque lima emaculatior Pollet enim artificibus typis intercisis lectionibus et marginalibus annotamentis ». – Dimensions 160 × 112 mm., ff. IV + 148, 2 col. – Suscription finale: « Explicit aureum opus divi Thome aquinatis Sacre theologie et incliti predicatorum ordinis celeberrimi professoris Super profundum atque difficilem sancti iob prophete librum recognitum ad unguem et marginalibus annotamentis insignitum per fratrem Lambertum campestrem theologum Impressum Lugdu. impensis honorati viri Jacobi .q. Francisci de Gionta et sociorum florentini in edibus Jacobi myt calchographi. Anno edite mundo salutis millesimo quingentesimo vigesimo ad nonas augusti ». – Au début, épître dédicatoire (fol. Iv: frater Lambertus Campester Theol. Antho. Toledo medico optimo), puis une table des matières selon l'ordre alphabétique (ff. IIr-IVr).

4. Paris 1557

Titre: « D. Thomae Aquinatis, Doctoris Angelici, Praedicatorii Instituti, in S. Prophetae Iob librum longe difficillimum, historia dilucidaque explicatio, ab innumeris quibus scatebat mendis, repurgata, per Franciscum Ioverium Valentinum Doct. Theo. Parisien. Cum argumentis uniuscuiusque capitis, quae vice indicis esse poterunt. Parisiis. Apud Sebastianum Nivellium sub Ciconiis in vico Iacobaeo (*dans certains exemplaires* Apud Claudium Fremy, via Iacobaea, ad insigne S. Martini). 1557 ». – Dimensions 160 × 113 mm., ff. IV + 200, longues lignes.

Nous citons un fragment de l'épître dédicatoire (à Jean de Munnatones, évêque de Ségorbe de 1556 à 1571), laquelle fait connaître l'origine de cette édition (fol. IIr-v):

> ...dum in universitate Lovaniensi... aestate proxima agerem (à savoir François Jover), atque divi Iob librum interpretari statuissem, diligenter pro mea ingenii tenuitate, antiquorum commentarios evolvi: ac neminem inveni qui doctius, solidius et aptius circa hystoricum (quem literalem dicunt) sensum versaretur, quam Divus Thomas, ut qui omnium primus inter latinos huius libri expositionem iuxta literam aggressus sit. Qui sicut in arduis et gravissimis quaestionibus enucleandis alios devicit, sic in huius expositione seipsum superavit. Me male tamen habebat, molesteque ferebam authorem ad spiritus sancti arcana enucleanda divinitus nobis concessum, librariorum culpa cum blattis et tineis certare, ante triginta annos mendosissime impressum fuisse, et a multis studiosis desiderari, cum interim impressores avidissime fabulas et nebulorum somnia imprimant ac venditent. Quamobrem diligentissime, quoad fieri potuit, purgandum hoc opus suscepi, quod innumeris antea mendis scatebat, ut mihi sane multis in locis haesitandum fuerit aliorumque iudicium consulendum. Quod quam molestum sit, noverunt qui in huiusmodi exercitii genere versati sunt... Parisiis ex nostro Museo collegii Sorbonae die divo Francisco sacra. 1556.

5. Lyon 1562

Titre général: « Opuscula Omnia Divi Thomae Aquinatis doctoris Angelici... His etiam adiecimus in omnium theologorum gratiam eiusdem Divi Thomae Commentaria

[1] L'exemplaire Paris B. N. Rés A. 999 mesure 295 × 202 mm.

[2] Cette même table est présente dans le manuscrit 161 de l'Université de Leipzig, au ff. 106vb-107vb, par une main du xve s. Voir ci-dessus § 3 n. 22.

in Cantica Canticorum, Iob, Ioannem, et Apocalypsim, nunc demum maiori fide, ac studio, quam antehac unquam castigatissima facta. Lugduni, Apud Haeredes Iacobi Iuntae. M.D.LXII ». – In-fol. (355 × 200 mm.), pp. XL + 933 + XIX, 2 col. – *Expositio super Iob* pp. 571-650.

6. Rome 1562

Titre: « Divi Thomae Aquinatis Doctoris Angelici Ord. Praedicatorum, in librum B. Iob expositio cum Indice rerum memorabilium. Romae, M.D.LXII. Apud Paulum Manutium, Aldi F. Cum privilegio Pii IIII. Pont. Max. ». – Dimensions 217 × 157 mm., pp. 468, longues lignes. – Le privilège d'édition est aux pp. 3-4. Nous en citons ces quelques lignes:

> Motu proprio etc. Cum nuper ad huius almae Vrbis ornamentum, et publicam studiosorum omnium utilitatem nostro iussu instituta in hac Vrbe fuerit officina librorum pulcherrimis characteribus, et summa cum diligentia imprimendorum... accersito Venetiis, et huic negotio praeposito dilecto filio Paulo Manutio, cum eruditissimo uiro, tum paternae in hac arte laudis, et industriae imitatore, prouidere, sicut aequum est, uolentes... – ...ceterisque in contrarium facientibus quibuscunque. Placet motu proprio.

A la fin, pp. 451-467 (non numérotées): « Index rervm memorabilivm ex commentariis D. THOMAE de Aquino, ord. Praedicatorum in librum B. IOB ».

7. Rome 1570 (Piana t. XIII)

Titre général: « Tomus Tertius decimus. D. Thomae Aquinatis Doctoris angelici complectens Expositionem In Iob, In primam Dauidis quinquagenam, In Canticum Canticorum, In Esaiam, Ieremiam, et in Threnos. Qui autem sunt integre expositi, qui uero mortis uitio imperfecti relicti, propriis manifestum est locis. Romae MDLXX. Apud Iulium Accoltum ».

In-fol. (350 × 240 mm.), ff. I + 49 +80 + 51 + 39, 2 col. – *Expositio super Iob* ff. 1ra-49rb (première partie du volume).

8. Venise 1593

Titre général: « Divi Thomae Aquinatis Doctoris Angelici, Tomus XIII. Complectens Expositionem In Iob, In primam Davidis quinquagenam, In Canticum Canticorum, In Esaiam, Ieremiam, et in Threnos. Venetiis, MDXCIII. Apud Dominicum Nicolinum, et Socios ».

In-fol., *Expositio super Iob* ff. 1-49.

9. Anvers 1612

Titre général: « Divi Thomae Aquinatis Doctoris Angelici Tomus XIII. Complectens Expositionem In Iob, In primam Davidis quinquagenam, In Canticum Canticorum, In Esaiam, Ieremiam et in Threnos, Editio nova, quamplurimis quibus scatebat mendis correcta, cum Exemplari Romano, ac aliis vetustissimis manuscriptis codicibus collata, Per R.P.F. Cosmam Morelles, ordinis Praedicatorum S.T.D. ac in celeberrima Coloniensi Universitate Professorem Publicum. Antverpiae, Apud Ioannem Keerbergium, Anno M.DC.XII ».

In-fol., *Expositio super Iob* ff. 1-49.

10. Paris 1640

Titre général: « Sancti Thomae Aquinatis Doctoris Angelici ordinis praedicatorum, Expositio aurea in Sacram Scripturam... Complectens expositionem In Genesim, in Iob, in Primam Davidis quinquagenam, in Canticum Canticorum, in Esaiam, Ieremiam et in Threnos. Editio nova, integro tomo aucta, quamplurimis quibus scatebat mendis correcta, cum Exemplari Romano, ac aliis vetustissimis manuscriptis codicibus collata, necnon variis in Sacrae Scripturae locis male allegatis restituta, per R. P. F. Cosmam Morelles, Ordinis Praedicatorum S.T.D. ac in celeberrima Coloniensi Universitate Professorem Publicum. Parisiis, Apud Dionysium Moreau, viâ Iacobaeâ, sub Salamandra, M. DC.XL ».

In-fol., *Expositio super Iob* pp. 125-258.

11. Paris 1660

Titre général: « Sancti Thomae Aquinatis Ex ordine praedicatorum Quinti Ecclesiae Doctoris Angelici Expositiones praeclarissimae, In Genesim, In Iob, In Davidis Primam quinquagenam, in Canticum Canticorum, in Esaiam, Ieremiam, et in eius Lamentationes. Quamplurimis quibus scatebant mendis correcta; cum Exemplari Romano, ac aliis vetustissimis manuscriptis codicibus collata; nec non variis in sacrae Scripturae locis male allegatis restituta, per R. P. F. Cosmam Morelles, Ordinis Praedicatorum S.T.D. ac in celeberrima Coloniensi Universitate Professorem Publicum. Operum Tomus Decimus-Quintus. Parisiis, Apud Societatem Bibliopolarum, viâ Iacobaeâ. M.DC.LX ».

In-fol., *Expositio super Iob* pp. 125-261.

12. Venise 1745

Titre général: « Divi Thomae Aquinatis Doctoris Angelici Ordinis Praedicatorum Opera. Editio altera Veneta ad plurima exempla comparata, et emendata. Accedunt Vita, seu Elogium eius a Iacobo Echardo diligentissime concinnatum, et Bernardi Mariae de Rubeis in singula Opera Admonitiones praeviae. Tomus Primus complectens Commentaria in Librum Iob, in Psalmos LI. et in Canticum Canticorum. Venetiis MDCCXLV. Cudebat Ioseph Bettinelli ex privilegio excellentissimi Senatus ».

In-quarto, *Expositio super Iob* pp. 1-186.

13. Venise 1775

Titre général: « Divi Thomae... (etc. comme dans l'édition précédente)... Venetiis MDCCLXXV. Cudebat Simon Occhi ».

In-quarto, *Expositio super Iob* pp. 1-175.

14. Naples 1857

Titre: « Angelici Doctoris Divi Thomae Aquinatis Expositio in Iob et in primam Davidis quinquagenam. Neapoli, Ex Typographia Virgiliana, MDCCCLVII ».

In-quarto, *Expositio super Iob* pp. 1-143.

15. Parme 1863

Titre général: « Sancti Thomae Aquinatis Doctoris Angelici Ordinis Praedicatorum Opera Omnia ad fidem optimarum editionum accurate recognita. Tomus XIV... Expositio in aliquot Libros Veteris Testamenti et in Psalmos L. Adjectis brevibus adnotationibus. Volumen Unicum. Parmae, Typis Petri Fiaccadori, MDCCCLXIII ».

In-quarto, *Expositio super Iob* pp. 1-147.

16. Paris 1876

Titre général: « Doctoris Angelici Divi Thomae Aquinatis Sacri Ordinis F.F. Praedicatorum Opera Omnia sive antehac excusa, sive etiam anecdota; ex editionibus vetustis et decimi tertii saeculi codicibus religiose castigata; pro authoritatibus ad fidem Vulgatae versionis accuratiorumque Patrologiae textuum, nunc primum revocata; notis historicis, criticis, philosophicis, theologicis, cunctas illustrantibus controversias occasione dogmatum sancti Authoris exortas, sollicite ornata, studio ac labore Stanislai Eduardi Fretté, Sacerdotis Scholaeque Thomisticae Alumni. Volumen decimum-octavum. Expositiones in Iob. In Psalmos Davidis. In Canticum Canticorum. In Isaiam Prophetam. Parisiis, Apud Ludovicum Vivès, Bibliopolam Editorem, MDCCCLXXVI ».

In-quarto, *Expositio super Iob* pp. 1-227.

17. Paris 1889

Réimpression de l'édition précédente.

18. New York 1949

Réimpression anastatique de l'édition de Parme 1863.

§ 5. Témoins manuscrits perdus

Il est difficile d'estimer, eu égard à un ouvrage particulier, le nombre des copies manuscrites qui ont été perdues au cours des siècles ou bien qui furent détruites par suite de l'invention de l'imprimerie; la découverte du procédé de multiplication des textes par les presses mécaniques ayant déprécié les manuscrits, beaucoup de ceux-ci ont disparu. Ces pertes, qui pèsent d'un grand poids sur le travail de restauration des textes, furent particulièrement sensibles dans le cas de l'*Expositio*, à en juger par les témoignages qu'il est possible de recueillir; car il est évident que ces témoignages n'attestent eux-mêmes qu'une partie de la réalité.

On va dresser une liste des copies signalées dans des inventaires anciens et qui n'ont pu être retrouvées parmi celles qui sont parvenues jusqu'à nous. La liste est incomplète, la chose est sûre, mais telle quelle, elle suffit à illustrer la très large diffusion de l'*Expositio*, déjà garantie par les 59 témoins retrouvés. Chacune des notices recueillera l'information concernant le témoin disparu et donnera la référence bibliographique en rapport avec elle.

Arezzo, Couvent des dominicains. Legs du notaire Simone di ser Benvenuto di Bonaventura della Tenca le 12 août 1338:

« Item expositiones ad licteram Iob dicti sancti Thome, cum libello de missa composito per fratrem Nicolaum de Treveth Anglicum ordinis fratrum predicatorum, in uno volumine ». – U. Pasqui, La Biblioteca d'un notaro aretino del secolo XIV, Archivio storico italiano, ser. 5, IV (1889) p. 253.

Avignon, Bibliothèque des Papes. Le 6 juillet 1347, le trésorier pontifical Bertrand de Cosnac enregistre, parmi beaucoup d'autres, l'entrée d'un « Item alium librum theologie qui incipit 'sicut autem ⟨in rebus⟩ que naturaliter generantur paulatim ex imperfecto ad perfectum pervenitur' ». Malgré la chute de 'in rebus', il est facile de reconnaître l'*Expositio super Iob* dans ce long incipit. De fait, les officiers qui firent, le 30 octobre 1355, l'inventaire du coffre où avaient été déposées les entrées de 1347, identifièrent; « Thomas de Aquino super Iob incipit ut supra (*à savoir* in secundo folio) 'voluerunt si' ». Cet exemplaire provenait des biens de Pierre, archevêque de Conza (1332-1346) au Royaume de Naples, recueillis par le collecteur Guillaume des Rosières. – M.-H. Laurent, Guillaume des Rosières et la Bibliothèque pontificale à l'époque de Clément VI, Mélanges Auguste Pelzer, Louvain 1947, pp. 597 n. 35 et 602 n. 49; F. Ehrle, Historia Bibliothecae Romanorum Pontificum, t. I, Romae 1890, p. 245 n. 34.

L'inventaire de 1369, sous Urbain V, catalogue deux autres exemplaires de l'*Expositio*, sous la rubrique « Libri sancti Thome de Aquino »:

291. Item Thomas super Iob, coopertus postibus sine corio, qui incipit in secundo corundello primi folii: 'humanas', et finit in ultimo corundello penultimi folii: 'subversione' (Ehrle, l. c. p. 308);

296. Item postille super Iob, cooperte corio viridi, que incipiunt in secundo corundello primi folii: 'res', et finiunt in ultimo corundello penultimi folii: 'nisi' (Ehrle, ibid.).

Les trois exemplaires signalés sont catalogués de nouveau dans l'inventaire de la bibliothèque au temps de Grégoire XI (1375), sous les numéros 199, 208 et 213 (Ehrle, l. c. pp. 469-470), puis dans l'inventaire de 1407, sous Benoît XIII, nn. CLII, CLIII, CLIIII (P. Galindo Romeo, La Biblioteca de Benedicto XIII, Universidad de Zaragoza 1929, p. 101). Au cours du XVe siècle, la bibliothèque des Papes fut en grande partie dispersée; on perd la trace des exemplaires de l'*Expositio*.

Barcelona, Bibliothèque de Ramon de la Farrés, abbé de Ripoll, le 29 avril 1381: « Item altre libre appellat postilla sancti Thome et Nicholay de Gorram, super Jop ». – A. Rubió y Lluch, Documents per l'Historia de la Cultura Catalana mig-eval, t. II, Barcelona 1921, p. 235.

Biberach, Hospice des Augustins, legs du maître ès arts Henri Jäck, le 30 mai 1477: « Item Thomas super Iopp et Orosius in hystoriis ». – P. Lehmann, Mittelalterliche Bibliothekskataloge Deutschlands und der Schweiz, t. I, München 1918, p. 9.

Bologna, Couvent San Domenico. L'inventaire rédigé entre 1371 et 1386 fait mention, sous le n. 31: « Item postila eiusdem ⟨sancti Thome⟩ super psalterium usque ad quartum nocturnum et eiusdem super Iob, in eodem volumine ». Un second exemplaire, enregistré sous le n. 23: « Item postille eiusdem super Iob », est probablement l'actuel codex Bologna, Bibl. Universitaria 1655[14]. – M.-H. Laurent, Fabio Vigili et les bibliothèques de Bologne au début du XVIe siècle, Città del Vaticano 1943, pp. 204-205.

Cîteaux, L'inventaire établi par l'abbé Jean de Cirey en 1480 enregistre: « 58. Postilla fratris Thome super Iob, in magno volumine sed non minus spisso, cuius 2^m folium incipit: 'potest intelli.', et penultimum in alia littera desinit: 'qui librum' ». – Catalogue général des manuscrits des bibliothèques publiques de France, Départements, t. V, Paris 1889, p. 345.

Erfurt, Bibliothèque de la Chartreuse Saint-Sauveur, fin du XVe siècle: « Postilla beati Thome de Aquino super Job que ad sensum litteralem ». – P. Lehmann, l. c. t. II, München 1928, p. 324.

Esslingen, Couvent des Ermites de Saint-Augustin, legs du novice Johann Bräcklin de Cannstatt, 5 décembre 1488: « Item sanctus Thomas super Iob ». Mais peut-être s'agit-il de l'incunable imprimé à Esslingen en 1474. – P. Lehmann, l. c. t. I, p. 37.

Firenze, Couvent dominicain de Santa Maria Novella, inventaire de 1489 par fr. Thomas Sardi; trois exemplaires de l'*Expositio*:

197. Postilla Sancti Thome super Job et Johannem.
198. Expositio Job secundum Sanctum Thomam.
200. Postilla Sancti Thome super Job et nicolaus de lira super Johannem et Matheum et Danielem.

– S. Orlandi, La Biblioteca di S. Maria Novella in Firenze dal sec. XIV al sec. XIX, Firenze 1952, p. 35.

Firenze, Abbaye bénédictine de Sainte-Marie, inventaire du XVIe s.: (315) « Thomas super Job ad litteram in membranis volumine parvo corio croceo ». – R. Blum, La Biblioteca della Badia Fiorentina..., Città del Vaticano 1951, p. 130.

Isny, Église Saint-Nicolas, legs de Conrad Brenberg, le 29 avril 1482: « Item sanctum Thomam super Jopp cum aliis tractatibus ». – P. Lehmann, l. c. t. I, p. 182. Quoique la bibliothèque ait conservé la plupart de ses manuscrits, dont ceux de saint Thomas, le *Super Job* a disparu.

Louvain, Couvent des dominicains. Dans le corpus des Oeuvres complètes de saint Thomas imprimé à Anvers en 1612, l'éditeur, le dominicain Cosmas Morelles, du couvent de Cologne, inséra un commentaire sur le prophète Daniel qu'il tenait pour authentique. Dans la lettre préface, il décrit le manuscrit d'où il tirait cet ouvrage: « Fuit opusculum hoc, in antiquissima, Lovaniensis Ordinis Nostri Conventus, bibliotheca... Erant porro in tomo eodem commentaria sancti Thomae *in Iob* eadem prorsus quae alias impressa extant, necnon in omnes canonicas epistolas, quae correctae editioni adiunximus, omnia haec ab una manu, et in fronte libri praefixa inscriptio non inferioris aetatis ». – Divi Thomae Aquinatis Doctoris Angelici Tomus XVIII..., Antverpiae 1612, 2e partie, fol. I^r.

Milano, Couvent dominicain de Saint-Eustorge, inventaire de 1494; deux exemplaires de l'*Expositio* y sont enregistrés:

330. Item S. Thomas super Iob, qui incipit 'Sicut in rebus' et finit 'seculorum amen'.
340. Item S. Thomas super Iob, qui incipit 'Cogor' et finit 'plenus dierum'.

– T. Kaeppeli, La bibliothèque de Saint-Eustorge à Milan à la fin du XVe siècle, Archivum Fratrum Praedicatorum 25 (1955) pp. 42-43.

Mondoñedo, Bibliothèque de la Cathédrale, relation du 4 août 1572: « 4. Una glosa sobre los Cánticos de Fray Egidio de Roma y con él juntamente una glosa literal sobre el Job, sin nombre de autor. Comienza el prólogo: 'Sicut autem in rebus que naturaliter generantur', y el Libro: 'Omnia sicut dictum est intentio huius libri', y acaba: 'reposita est hec spes mea in sinu meo'. Creemos que es la glosa de Santo Tomas y si lo es, anda impreso ». – J. Villa-Amil y Castro, Los Códices de las Iglesias de Galicia en la Edad Media, Madrid 1874, p. 28.

G. Bruni (Le opere di Egidio Romano, Firenze 1936, p. 113) et, à sa suite, F. Stegmüller (Repertorium biblicum, n. 911) signalent ce manuscrit comme s'il était encore conservé à Mondoñedo sous la cote *Cod.* 306. Ce numéro n'est autre que celui du paragraphe où R. Beer (Handschriftenschätze Spaniens..., Wien 1894, p. 354) a reproduit la notice publiée par J. Villa-Amil y Castro. Après enquête à la Cathédrale, aux Archives du Chapitre et au Grand Séminaire de Mondoñedo, nous pouvons affirmer que le codex ne s'y trouve plus.

Monte Cassino, Bibliothèque de l'Abbaye, an. 1464-1471:

Libri veteris testamenti glosati: ...Item super Iob. incipit 'Sicut in rebus' et ⟨est⟩ expositio S. Thome.

Libri S. Thome de Aquino: ...Item super Iob.

– M. Inguanez, Catalogi codicum Casinensium antiqui, Montis Casini 1941, pp. 19 et 29.

Paris, Couvent dominicain de Saint-Jacques, début du XVIIIe siècle: « Extat in Sanjacob. fol. med. membr., Postilla Fratris Thomae de Aquino super Job, ante canonizationem scriptus, licet ad calcem dicatur tantum a F. Martino Billori priore circa MCCCCXX datus ». – J. Quétif - J. Échard, Scriptores Ordinis Praedicatorum, t. I, Parisiis 1719, p. 323.

Perugia, Couvent San Domenico. On a conservé trois inventaires, qui furent établis au XVe siècle, en 1430, en 1446 et en 1458; chacun d'eux signale trois exemplaires de l'*Expositio*. Nous citons le plus détaillé, celui de 1458.

59. Item expositio eiusdem ⟨S. Thome⟩ ad litteram super Iob, in pergameno et mediocri volumine, cuius secundum folium incipit 'ostenditur' et finit 'relicta', penultimum vero finit 'ut supra'.

374. Item postilla S. Thome super Iob, in pergameno et competenti volumine, cuius secundum folium incipit 'ut convivia' et finit 'ad suam', penultimum vero finit 'adversitates'.

392. Item scriptum S. Thome super Iob, et scriptum super 4^m, et quedam questiones theologie, et scriptum super 3^m, in pergameno et magno volumine et diversa littera, cuius secundum folium incipit 'terdum' et finit 'extremo re.', penultimum vero finit 'in supposito'.
– T. Kaeppeli, Inventari di libri di San Domenico di Perugia (1430-80), Roma 1962, pp. 127, 158 et 160.

Perugia, Bibliothèque de maître Léonard de Mansuetis O.P., an. 1474-1478:

109. Prima et secunda lectura super sententias theologicas magistri N. Langlehe Anglici, Oxoniensis. Item commentum S. Thome de Aquino super Iob ad litteram. In volumine mediochri, rubeo, litteris ultramontanis usque ad commentum S. Thome, ubi sunt littere variate, quasi moderne, in cartis membranis... Secunda carta commenti super Iob incipit 'que immunis erat' et finit 'divine providentie et ideo non'. Ultima carta voluminis incipit 'et hoc quidem tempori'. In fine libri et in fine secunde lecture est scriptum 'Liber magistri Leonardi' etc.

297. Tractatus de officio misse editus a fratre Nicolao Treveth ord. pred. Item expositio S. Thome de Aquino super Iob ad litteram. In volumine mediochri, albo, in cartis de membrana... Huius voluminis secunda carta incipit 'aquam calici' et finit 'torquem auream'. Ultima carta incipit 'sed etiam humilitas'. In fine tractatus de missa est scriptum 'Liber magistri Leonardi' etc.[1]
– T. Kaeppeli, Inventari..., pp. 232 et 275.

Ulm, Bibliothèque de la famille Neithart, en 1465: « 61. Thomas super Job et Johannem in papiro, habet folia 393 et primum inc. 'Sicut autem' et fin. 'prosperitatem gravior'. Fol. 24 inc. 'et punitur' et finit 'sic homo'... ». – P. Lehmann, Mittelalterliche Bibliothekskataloge..., t. I, p. 320.

Venezia, Bibliothèque de Sant'Antonio, XVIIe siècle:
Parte dextra, Pluteus XIII... Idem ⟨D. Thomas⟩ in Iob. in 4. membr.
Pluteus XVII... D. Thomas in Iob. Item in Ioan. et Matthaeum, f. m.
– I. P. Tomasini, Bibliothecae Venetae manuscriptae..., Utini 1650, pp. 7 et 9.

Venezia, Couvent San Francesco della Vigna, XVIIe siècle: « D. Thomas super Iob, et super Epistolam ad Hebraeos ». – I. P. Tomasini, l. c. p. 106.

Wien, Couvent des dominicains, an. 1513: « C. 12. Sanctus Thomas super Iob, incipit 'Sicut autem in rebus qui naturaliter generantur', finit 'reposita est hec spes mea in sinu meo'. Idem Thomas super Esayam... Idem super Dyonisium de divinis nominibus... Super Esaiam alia postilla... Osee exposicio in quatuor capitulis... ». – T. Gottlieb, Mittelalterliche Bibliothekskataloge Oesterreichs, t. I, Wien 1915, p. 304.

[1] Il s'agit sans doute du codex déjà signalé à Arezzo. La présence dans les deux cas du traité de Nicolas Trevet et de l'*Expositio super Iob* de saint Thomas est une coïncidence assez précise pour le suggérer.

Chapitre II

PROBLÈMES D'HISTOIRE LITTÉRAIRE

§ 6. L'authenticité

Sans être complet, le témoignage de la tradition manuscrite constitue plus qu'une présomption en faveur de la validité de l'attribution qu'il proclame; il nous assure qu'à la fin du XIIIe siècle et dans les premières années du XIVe, l'*Expositio super Iob* « Sicut in rebus ... » était considérée comme l'œuvre de frère Thomas d'Aquin. Rappelons quelques-unes des dépositions les plus anciennes:

n. 37. Paris B. N. lat. 606, de 1280: « Expositio littere Libri Iob secundum fratrem (*corrigé en* sanctum) Thomam de Aquino Ordinis predicatorum » (fol. 1^r^). A la fin: « Scriptus fogie. Anno domini. M°.C°C°. Octogesimo, primo mensis Januar. » (fol. 107bis^v^).

n. 34. Padova, Antoniana 240, fin du XIIIe s.: « Explicit expositio sive continuatio ad litteram super librum Iob edita a bone memorie magistro thoma de aquino de ordine fratrum predicatorum cuius anima requiescat in pace Amen amen amen » (fol. 58va).

n. 52. Vat. lat. 801, début du XIVe s.: « Incipit prologus super postillas super Iob secundum fratrem Thomam de Aquino Ord. pred. » (fol. 1ra).

n. 51. Vat. lat. 578, début du XIVe s.: « Incipiunt postille super iob venerabilis magistri fratris thome de aquino ordinis predicatorum doctoris egregii » (fol. 275ra). Une notule analogue termine la copie, fol. 330vb.

n. 36. Paris B. N. lat. 403, début du XIVe s.: « Postill' Thome Super Iob » (fol. 1^r^).

n. 46. Toulouse 216, début du XIVe s.: « Expliciunt postille fratris thome super iob » (fol. 112vb).

§ 7. Témoignage de l'exemplar parisien de 1304

A cette affirmation des plus anciens manuscrits s'ajoute le témoignage procuré par une liste des *exemplaria* mis par le libraire parisien André de Sens à la disposition de ceux qui voulaient en faire prendre copie. Cette liste, qui indique le prix de location des ouvrages, en rapport avec le nombre de leurs pièces, est un document officiel; elle porte la date du 25 février 1304. Dans l'énumération des écrits de frère Thomas ainsi offerts au public, se trouve mentionné l'article: « in postillis super Iob xx pecias: xv denarii »[1].

Quelle est cette postille sur Job en 20 pièces qu'André de Sens louait aux copistes pour le prix de 15 deniers?

Reportons-nous au catalogue des manuscrits de l'*Expositio*. Les témoins nn. 6 22 36 et 58 portent dans leurs marges des numéros aux changements des pièces de leur *exemplar*: le premier et le dernier ont des indications justifiant un *exemplar* de 20 pièces; celles que présentent le second et le troisième coïncident avec les notations correspondantes des deux autres. Par conséquent l'*Expositio* qui nous est transmise par ces manuscrits répond à celle qui était en *exemplar* chez le libraire parisien en 1304. Ces faits sont décisifs, parce que le commerce des livres scolaires était surveillé par les officiers de l'Université. Si un libraire agréé de la célèbre institution exposait à ce moment un *exemplar* de l'*Expositio* sous le nom de frère Thomas, c'est que cette qualité de l'ouvrage était reconnue et incontestée dans les milieux les plus jaloux de la propriété littéraire.

§ 8. Contestation non fondée

Après ces témoignages anciens, il est à peine nécessaire de relever encore la méprise de J. H. Sbaralea, qui attribua l'*Expositio super Iob* au maître franciscain Pierre Auriol; nous le ferons cependant pour dissiper toute équivoque, en dénonçant l'origine de l'erreur de l'illustre bibliographe.

Dans sa notice sur Pierre Auriol, Sbaralea inscrivait une « Postilla super Iob, quam quidam attribuit et S. Thomae, ms. extat Florentiae in Biblioth. S. Crucis scam. 31, versus Ecclesiam n. 359, in fol. Incipit prologus: Sicut in rebus... »[2].

[1] La liste est publiée par H. Denifle-AE. Chatelain, Chartularium Universitatis Parisiensis, t. II, Parisiis 1891, n. 642; mention de la postille, p. 108.

[2] J. H. S baralea, Supplementum... ad Scriptores trium Ordinum S. Francisci, ed. nova, t. II, Romae 1921, p. 324 b.

Le manuscrit témoin existe encore; c'est le codex Florence, Bibliothèque Laurentienne, fonds de Santa Croce, Plut. XXXII dext. 9, dont on a donné la description ci-dessus § 3 n. 12. Au verso de sa feuille de garde, au début du manuscrit, se lit l'inscription suivante, écrite par une main du XVIe siècle:

> Liber Conventus sancte Crucis de flor. ord. minorum
> Postilla super Job
> Postilla petri areoli super apocalipsim johannis
> N° 359.

La postille sur l'Apocalypse a été séparée de l'*Expositio* et il ne reste plus que celle-ci dans le manuscrit. En conséquence de la séparation on a rayé la troisième ligne de l'inscription, et une main plus récente a écrit à la suite de la deuxième: « S. Thomas de Aquino ».

Le report de l'attribution à Pierre Auriol au premier ouvrage n'était nullement suggéré par le texte qu'on vient de lire. Il n'y a cependant aucun doute sur l'identité de la source alléguée par Sbaralea; le numéro du codex de Santa Croce en est la preuve: N° 359. Quoi qu'il en soit, le témoin n'appuie d'aucune manière, même éloignée, l'attribution de l'*Expositio super Iob* au maître franciscain [1].

§ 9. Le témoignage de Nicolas de Lyre

Il n'y a pas à faire plus grand cas de l'attribution à Nicolas de Lyre qui est proposée par deux témoins tardifs, l'un de la fin du XIVe siècle, l'autre du XVe (nn. 48 et 55 du catalogue qu'on a dressé ci-dessus au § 3). Ces copies appartiennent à une tradition dont le titre primitif était « Postilla Thome super Iob »; la mutation intervenue est sans doute imputable à quelque copiste auquel le nom du célèbre postillateur franciscain était plus familier; elle est sans autorité. S'il restait encore un doute à ce sujet, Nicolas de Lyre le dissiperait lui-même. Dans son authentique postille sur le livre de Job, dès le prologue, il cite saint Thomas de telle manière qu'on reconnaît toute de suite notre *Expositio*:

> Sciendum quod aliqui antiqui philosophi Dei providentiam negaverunt, sicut Democritus et Epicurei dicentes mundum esse factum a casu... Alii vero corruptibilia... dixerunt regi divina providentia, tamen ab hoc exceperunt actus humanos ex libero arbitrio procedentes... quia videbant ut frequenter malos homines prosperari et bonos tribulari, quod non videbatur conveniens providentiae Dei; in quorum persona dicit Boetius I De consolatione loquens ad Dominum: « Omnia certo fine gubernans, hominum solos respuis actus ». Sed hoc dictum est fidei et moribus contrarium, quia tollit poenas et praemia a Deo pro demeritis et meritis reddenda, et per consequens timorem Dei pariter et amorem. Propter quod dicit hic sanctus Thomas de Aquino, qui hunc librum exposuit eleganter, quod studium Sanctorum doctorum qui scientiam habuerunt per infusionem vel acquisitionem, fuit hunc errorem a cordibus hominum removere, inter quos de primis fuit sanctus Iob, et in hoc bene dicit [2].

La citation de Boèce exceptée, ce passage est quasi emprunté au Prologue de l'Exposition de saint Thomas, même l'allusion à Démocrite; voici le fragment qui en a inspiré les dernières lignes:

> Haec autem opinio maxime humano generi nociva invenitur; divina enim providentia sublata, nulla apud homines Dei reverentia aut timor cum veritate remanebit, ex quo quanta desidia circa virtutes, quanta pronitas ad vitia subsequatur satis quilibet perpendere potest: nihil enim est quod tantum revocet homines a malis et ad bona inducat quantum Dei timor et amor. Unde eorum qui divino spiritu sapientiam consecuti ⟨sunt⟩ ad aliorum eruditionem, primum et praecipuum studium fuit hanc opinionem a cordibus hominum amovere; et ideo post Legem datam et Prophetas, in numero hagiographorum, idest librorum per Spiritum Dei sapienter ad eruditionem hominum conscriptorum, primus ponitur liber Iob, cuius tota intentio circa hoc versatur ut per probabiles rationes ostendatur res humanas divina providentia regi (Prol. 41-57) [3].

Le témoignage de Nicolas de Lyre est précieux. C'est celui d'un homme de peu postérieur à saint Thomas — on le croit né en 1274 —; c'est aussi celui d'un éminent postillateur de la Bible au moyen âge; c'est enfin celui d'un adversaire qui va bientôt critiquer ouvertement le maître dominicain. Le fait n'est pas sans importance: si un an ou deux, trois au maximum, après la canonisation de saint Thomas, on ose imputer à celui-ci une opinion qu'on va combattre, c'est qu'on ne craint aucun démenti.

[1] Il est surprenant que Sbaralea n'ait pas tenu compte de l'attribution d'une postille sur l'Apocalypse à Pierre Auriol; il n'y fait aucune allusion. — Dans la nouvelle édition du Supplementum, Th. Accurti fait mention d'un tel ouvrage, mais il ignore le témoignage du codex de Santa Croce. Notons aussi que Accurti refuse l'attribution de la postille sur Job à Pierre Auriol et rétablit l'identité de son auteur, saint Thomas (Suppl., t. II, p. 328 b).

[2] Biblia Sacra cum Glossa interlineari, ordinaria et Nicolai Lyrani Postilla..., t. III, Venetiis 1588, f. 4rb.

[3] Notons-le une fois pour toutes: les références que nous donnerons au texte de l'*Expositio* de saint Thomas reporteront toujours au chapitre et aux lignes de ce chapitre dans l'édition Léonine. Dans celle-ci, le numéro du chapitre est indiqué en haut de la page impaire, en chiffres romains — dans nos références, en chiffres arabes —; les lignes sont comptées dans la marge, par chapitre.

§ 10. L'attestation de Pierre-Jean Olivi

Il y a beaucoup plus ancien, peut-être de 30 ou 40 ans, que le témoignage de Nicolas de Lyre: c'est celui d'un de ses confrères d'une génération antérieure, Pierre-Jean Olivi. Dans son propre commentaire du livre de Job, souvent inspiré de celui de saint Thomas, à l'occasion d'une explication proposée par saint Grégoire sur le verset 12 du chapitre IV, Olivi cite nommément Thomas et son *Expositio:*

> Thomas vero, in expositione sua super Iob, dicit quod Eliphaz hic vere vel ficte loquitur dicens *Porro ad me dictum est* [1].

De fait dans l'*Expositio* attribuée à saint Thomas, au lieu dit, nous pouvons lire:

> Eliphaz hic vel vere vel ficte loquitur dicens *Porro ad me dictum est verbum absconditum* (ch. 4 228-229).

Ainsi dès 1280, ou bien très tôt après, la tradition est fixée: il n'y a aucun motif de la mettre en doute. Aussi bien une erreur sur l'identité du commentaire attribuable à saint Thomas était d'autant plus difficile que l'ouvrage s'imposa très tôt à l'attention des contemporains comme une œuvre de très grande classe. Dans le panégyrique du saint, qu'il prononça à la première célébration de sa fête (7 mars 1324), Pierre Roger, le futur pape Clément VI, disait: « Iob et Iohannem pulcherrime postillavit »[2]. Jean Colonna renchérit: « Scripsit... super Iob ad litteram, opus quidem mirabile » [3]. C'est à propos de l'*Expositio* que le titre de « luminare mundi » est décerné à frère Thomas d'Aquin antérieurement à sa canonisation dans le codex Vatican latin 802 — n. 53 de notre inventaire — fol. 82v: « Expliciunt postille Beati (sur rasure du parchemin) Thome de Aquino de ordine predicatorum super Iob. qui dicitur luminare mundi ». Ces éloges sont mérités; l'*Expositio super Iob* est le chef-d'œuvre de l'exégèse médiévale.

§ 11. La date

Les informations sur le moment où saint Thomas exposa le livre de Job se réduisent à ce qu'en a dit Ptolémée de Lucques:

> Scripsit etiam tempore eiusdem pontificis (*à savoir* Urbain IV) librum Contra gentiles et questiones de anima. Exposuit Iob et quedam alia opuscula fecit [4].

Si les souvenirs de Ptolémée sont exacts, nous aurions les dates extrêmes entre lesquelles l'œuvre fut composée: 29 août 1261 et 2 octobre 1264, par conséquent au début du séjour du saint dans les États de l'Église et de son enseignement à l'école dominicaine près de la Curie pontificale.

On a refusé cette donnée, que l'on jugeait inacceptable parce qu'elle ne s'accordait pas avec une induction d'ordre historique mais de caractère extra-scientifique. Dans les essais tentés pour dater les commentaires scripturaires de saint Thomas, la durée de son second enseignement parisien paraissait postuler un ouvrage d'une étendue égale à celle de l'*Expositio*; cette correspondance, dont l'extrême fragilité ne peut échapper à personne, tant nous ignorons la réalité concrète du déroulement de la vie scolaire au moyen âge, même à Paris, a suffi pour autoriser l'assignation de l'*Expositio super Iob* à la période en question. Alors, on a vu une justification de la date proposée dans le thème principal de l'ouvrage, qui est de montrer que les actes humains relèvent du gouvernement divin; les averroïstes parisiens du moment niaient cette vérité: saint Thomas a choisi d'exposer le livre de Job pour les combattre [5]. Cette justification est encore plus fragile que l'argumentation qu'elle devait confirmer.

A lire sans hâte l'*Expositio*, on ne peut pas ne pas être frappé par la sérénité du commentaire de saint Thomas; l'explication fait absolument abstraction des conjonctures temporelles. Il n'est pas une seule allusion aux ' moderni '. Or personne n'ignore que saint Thomas, pressé par le zèle intérieur qui l'anime, ne peut rester impassible devant ses contemporains qui combattent la vérité; il manifeste son impatience ou sa surprise quand les arguments des adversaires sont trop inconsistants, son indignation quand ils sont proposés par des chrétiens au mépris de leur foi et de leur état. C'est là un des traits du caractère du docteur Angélique qui se manifeste souvent dans ses écrits de controverse. Faut-il rappeler les polémiques contre Guillaume de Saint-Amour, Gérard d'Abbeville? Ou bien une œuvre de caractère plus privé, comme

[1] Pierre-Jean Olivi, Postilla super Iob, cod. Vatic., Urb. lat. 480, f. 35va.
[2] Cf. M.-H. Laurent, Pierre Roger et Thomas d'Aquin, Rev. Thomiste 36 (1931) p. 169. Sur la date du panégyrique, p. 159.
[3] Cf. B. de Rubeis, Dissertatio II, dans S. Thomas, éd. Léonine, t. I, p. LXXVII.
[4] Cf. Archivum Fratrum Praedicatorum 31 (1961) p. 151.
[5] Opinion proposée par P. Mandonnet, Chronologie des écrits scripturaires de saint Thomas d'Aquin, Revue Thomiste 33 (1928) pp. 146-150; cf. P. Glorieux, Essai sur les Commentaires scripturaires de saint Thomas et leur chronologie, Recherches de théol. anc. et méd. 17 (1950) pp. 259-260; etc.

la *Responsio 108 articulorum* à une consultation du Maître général Jean de Verceil, sur une dénonciation qui lui avait été adressée concernant le commentaire des Sentences de Pierre de Tarentaise? Dans cette réponse on relève des expressions comme celle-ci: « Calumniatur obiciens, non intelligens quod dicitur » (resp. 16); ou bien cette autre: « Quod vero obiciens calumniatur... omnino frivolum est » (resp. 74).

Dans les ouvrages où saint Thomas réfute les averroïstes contemporains, souvent il est sévère:

Mirum est autem quomodo tam leviter erraverunt (Super III De anima ch. 7, Bekk. 429 b 5);

Adhuc in maiorem insaniam procedentes, aestimant Deum nihil nisi se ipsum intellectu cognoscere (De substantiis separatis ch. 11);

Qui ergo hanc positionem defendere volunt, aut confiteantur se nihil intelligere et indignos esse cum quibus aliqui disputent... (De unitate intellectus ch. 3);

Est etiam nobis maiori admiratione et indignatione dignum quod aliquis, christianum se profitens, tam irreverenter de christiana fide loqui praesumpserit (De unitate intell. ch. 5);

Si quis autem gloriabundus de falsi nominis scientia velit contra haec quae scripsimus aliquid dicere, non loquatur in angulis... sed contra hoc scriptum rescribat si audet... (De unitate intell. ch. 5) [1].

De tels traits s'expliquent fort bien dans l'atmosphère de crise intellectuelle et doctrinale qui règne à ce moment à l'Université de Paris; saint Thomas est engagé dans la lutte et laisse transparaître les réactions de sa puissante personnalité philosophique et théologique. Un tel climat polémique n'est pas celui de l'*Expositio super Iob:* pas une seule fois saint Thomas ne s'y départit de son calme. Il explique pas à pas le texte sacré sans aucune allusion formelle à une erreur contemporaine; la seule fois où les tenants d'une fausse doctrine peuvent être identifiés avec des ' modernes ', il s'agit non pas d'averroïstes mais de néodualistes cathares (ch. 19 295 « Fuerunt alii... »).

On a noté comme un trait particulier de l'*Expositio* l'abondance de ses références à Aristote. Voilà qui devrait confirmer l'intention anti-averroïste de l'ouvrage, puisque c'est appuyés sur le Philosophe que les uns veulent justifier leurs thèses et que saint Thomas en démontre la fausseté du point de vue rationnel. Or les citations d'Aristote dans l'*Expositio*, loin de manifester un tel souci de la part de celui qui les propose, prouvent plutôt qu'il n'y songe pas. En effet, le lot principal de ses citations est fait de sept renvois aux traités zoologiques du Philosophe, quand il s'agit de décrire Béhémoth (l'éléphant) ou le Léviathan (la baleine); les autres renvois, en tout et pour tout onze cas, sont occasionnels, à l'appui de définitions de l'École mais sans rapport avec une critique de l'averroïsme. Les Métaphysiques, le *De anima*, nœud central de la polémique philosophique, ne sont pas nommés une seule fois.

D'ailleurs, il est un fait inconciliable avec la double hypothèse de la date assignée à l'*Expositio* et de l'intention polémique qui aurait déterminé le choix du texte sacré: ce fait est constitué par le moment de la publication de l'ouvrage. Si saint Thomas avait voulu combattre les averroïstes de la faculté des arts en commentant le livre de Job, il est certain que l'*Expositio* aurait été publiée très tôt après son achèvement. L'enseignement scolaire n'atteignait que les étudiants fréquentant les cours de Saint-Jacques; pour que le but poursuivi fût atteint, l'ouvrage devait être édité, mis en circulation, faute de quoi il restait lettre morte.

Puisque l'hypothèse veut que le livre de Job ait fait l'objet des cours de saint Thomas de janvier à juillet 1269, la publication de l'*Expositio* aurait dû suivre, au plus tard en 1270. Or il faudra peut-être attendre 30 ans avant de voir l'*Expositio* à côté de la *Lectura super Iohannem*, cependant achevée plus tard, sur les rayons des libraires attitrés de l'Université [2]. Ce fait exclut une intention polémique d'actualité; il écarte aussi l'hypothèse relative au lieu de composition de l'œuvre. Saint Thomas restera un peu plus de trois ans à Paris; comment croire que nulle copie n'ait été prise de l'*Expositio* avant son départ pour Naples à Pâques 1272 si, de fait, il avait expliqué Job au printemps de 1269? Le cas de la *Lectura super Iohannem*, qu'on vient de rappeler, prouve l'intérêt porté aux leçons scripturaires de saint Thomas; l'*Expositio super Iob* ne le cédait en rien à celle-là eu égard au contenu doctrinal, et quand elle fut connue, elle ne souleva pas moins d'attention. Il paraîtra donc invraisemblable qu'elle ait vu le jour à Paris et au moment qu'on a voulu fixer.

[1] De substantiis separ., éd. J. Perrier, S. Thomae Aquinatis Opuscula omnia, t. I, Paris 1949, p. 168. – De unitate intell., ch. 3, éd. cit. p. 102; ch. 5, pp. 119 et 120. – La lutte contre l'averroïsme contemporain a souvent entraîné saint Thomas à s'en prendre à Averroès lui-même (textes cités par M. Grabmann, Mittelalterliches Geistesleben I, München 1926, pp. 293-294, notes), par exemple *Expositio super Metaphysicam* II c. 1 (Bekk. 993 b 10): « Ex quo apparet falsum esse quod Averroes dicit... Et ratio sua, quam inducit, est valde derisibilis ».

[2] La *Lectura super Iohannem* figure sur une liste de taxation des *exemplaria* d'un libraire parisien, analogue à la liste de 1304 rencontrée ci-dessus; les éditeurs du Chartularium Universitatis Parisiensis (t. I, Parisiis 1889, pp. 644-649), H. Denifle-AE. Chatelain, la datent des environs de 1285.

§ 12. Origine napolitaine de la tradition manuscrite

Aussi bien la tradition manuscrite prouve que l'*Expositio* a été mise en circulation en Italie, et plus précisément à Naples; du moins est-ce de Naples que tirent leur origine les plus anciennes copies et les groupes de la tradition les plus sûrs. La copie qui porte la date la plus proche du temps de saint Thomas est le n. 37 dans la liste des manuscrits qu'on a lue plus haut (§ 3); sa transcription a été achevée à Foggia le 1er janvier 1280. Or l'étude comparative des témoins de la tradition prouve que le n. 9, chef de groupe, est l'antécédent de celui-là (cf. § 72). Le n. 31, lui aussi chef de groupe, est conservé à Naples; il provient du couvent dominicain San Domenico Maggiore, où résida saint Thomas les deux dernières années de sa vie. L'*exemplar* parisien du début du XIVe siècle se rattache lui-même à une tradition italienne du texte; on en remontera les traces jusqu'à Padoue [1].

Cette origine napolitaine de la tradition manuscrite de l'*Expositio* signifierait-elle que l'œuvre est de la fin de la vie de saint Thomas? Nullement! Pas plus que la publication tardive du *Scriptum super Isaiam* oblige à tenir cet ouvrage pour l'un des derniers de l'Angélique. Par contre, une telle origine fera soupçonner que l'*Expositio* a été mise en circulation après le décès du saint, quand Réginald de Piperno et les autres secrétaires ont transcrit en écriture claire et publié les ouvrages qui n'avaient pas été édités par leur auteur. L'hypothèse est plausible mais il ne faut pas en exagérer la consistance; il y a des indices que saint Albert le Grand avait sous les yeux une copie du commentaire de saint Thomas quand lui-même expliqua le livre de Job, probablement en 1272.

La fin de non-recevoir qui était opposée à l'information de Ptolémée de Lucques s'avérant invalide, il est permis de prêter attention à la date proposée par l'historien. L'*Expositio* aurait fait l'objet des leçons scripturaires de saint Thomas au début de son séjour au studium dominicain près de la Curie pontificale, c'est-à-dire à Orvieto, entre 1261 et 1264.

§ 13. Citations des traités zoologiques d'Aristote

Un indice de critique interne peut être proposé à l'appui de cette chronologie. On le tirera de la manière dont saint Thomas cite les traités zoologiques d'Aristote. Avant la *Nova translatio* faite par Guillaume de Moerbeke à partir de manuscrits grecs, et qu'il acheva à Thèbes le 23 décembre 1260 [2], les traités zoologiques étaient connus dans la traduction faite sur l'arabe par Michel Scot près d'un demi-siècle plus tôt. Cette ancienne version réunissait dix-neuf livres sous le titre unique de *De animalibus*. La traduction de Guillaume de Moerbeke respecta les groupements particuliers proposés par la tradition grecque et leur conserva leurs titres respectifs: *De historia animalium* (soit *De animalibus* livres 1 à 10), *De partibus animalium* (*De animalibus* liv. 11-14), *De generatione animalium* (*De animalibus* liv. 15-19). A partir du moment où il connut la nouvelle version, sans cesser totalement d'employer l'ancienne désignation, saint Thomas nomma de préférence les traités d'après les noms transmis par la tradition grecque; il lui est arrivé de corriger de sa propre main des références qu'il avait d'abord données sous le nom générique *De animalibus*.

Dans l'*Expositio*, sur huit renvois formels aux traités zoologiques, un seul est fait avec l'appellation nouvelle: « ut Aristotiles dicit in libro De historiis animalium » (ch. 27 36); les sept autres renvois sont faits dans une forme plus ancienne: « in II Animalium », in VII De animalibus », etc. Or, six fois sur huit le texte cité est de la version de Guillaume de Moerbeke — édition ch. 40 lignes 307, 331, 344, 425, 452, ch. 41 204 —. Dans les deux cas faisant exception, on paraît citer la version de Michel Scot à travers un intermédiaire, une fois le *De naturis rerum* de Thomas de Cantimpré (ch. 40 496), l'autre non identifié (ch. 27 36), cas où saint Thomas emploie la désignation *De historiis animalium*. Peut-être serait-elle due à une revision postérieure. Quoi qu'il en soit, le fait que la version de Moerbeke est toujours citée sous l'ancien titre générique *De animalibus*, insinue que saint Thomas n'est pas encore accoutumé aux appellations nouvelles. Par conséquent l'*Expositio* aurait vu le jour très tôt après 1261; par où l'on rejoint l'information de Ptolémée de Lucques, au temps du pape Urbain IV.

Ces dates invitent à faire un rapprochement; elles s'inscrivent dans le temps où saint Thomas continue et peut-être achève la Somme contre les Gentils, qu'il

[1] L'étude critique des témoins de la tradition et des groupes qu'ils forment fera ressortir davantage cette origine napolitaine de l'édition de l'*Expositio* (cf. §§ 52-53). – L'*exemplar* parisien dont il s'agit est celui qu'on a vu chez le libraire André de Sens, ci-dessus § 7.

[2] Il n'y a pas lieu de justifier ici cette date, qui est donnée par la tradition manuscrite. Sur les discussions qu'elle a soulevées, voir A. Gauthier, Introduction à *Contra Gentiles* (traduction française de R. Bernier et M. Corvez), t. I, Paris 1961, pp. 41-47. – Saint Thomas connaît la version de Moerbeke à partir du livre III ch. 85, et peut-être plus tôt. – Pour ne pas accuser saint Thomas d'erreur, on notera que les références données dans l'*Expositio* ch. 40 lignes 307, 452 et 496 suivent la numération des livres selon l'ordre des versions médiévales, où le livre IX correspond à Bekker VII, le livre VI à Bekker VIII, et le livre VIII à Bekker IX.

avait commencée à Paris [1]. On a montré avec raison que la *Summa contra Gentiles* était une œuvre de sagesse et de contemplation; l'*Expositio super Iob*, dans son domaine particulier d'exposé d'un texte sacré, est de même inspiration. Dans l'un et l'autre ouvrage on retrouve le même climat, la même sérénité, la même profondeur dans l'expression de la vérité, la même absence des conjonctures temporelles. Le thème de la providence, qu'on a dit être principal dans l'*Expositio*, est très longuement étudié dans la Somme contre les Gentils; cette étude forme le traité systématique le plus développé sur le sujet qui ait été écrit par l'Aquinate (liv. III ch. 64 à 113). Enfin, on relève une cinquantaine de citations du livre de Job dans les quatre livres de la Somme contre les Gentils. Ces correspondances sont normales si les deux ouvrages ont été composés dans le même temps: l'un aura fait l'objet des leçons du professeur, l'autre celui d'un travail privé.

Sous la réserve de progrès toujours possibles en ce domaine de chronologie qu'il faut redécouvrir, nous acceptons la date proposée par Ptolémée de Lucques: au temps du pontificat d'Urbain IV.

§ 14. Le texte commenté

Le texte sacré imprimé en haut des pages de l'édition Léonine reproduit celui qui est commenté par saint Thomas. C'est évidemment le texte de la traduction de saint Jérôme, mais avec les variantes qu'une longue tradition avait peu à peu introduites en lieu et place de leçons authentiques. Il n'a pas été possible de reconnaître le témoin manuscrit utilisé par saint Thomas, à supposer que ce témoin existe encore. Ni l'une ni l'autre des deux bibles que de pieuses traditions disent avoir été à l'usage du docteur Angélique ne possèdent un texte répondant à celui de l'*Expositio*.

§ 15. La bible de Viterbe

La première de ces bibles latines est conservée à la Bibliothèque Communale de Viterbe. Elle est ainsi décrite sous le numéro 508 de l'inventaire manuscrit de la Bibliothèque:

Sala II.A.VI-5: « Biblia sacra di f. 324. S. Tommaso d'Aquino: Nel foglio 324 t vi sono alcuni richiami scritti di pugno di S. Tommaso — Sec. XIII — Membranaceo con fodera di legno ricoperta di seta verde — metri 0.173 × 0.120 ».

Le volume, qui était en mauvais état, fut restauré au XVIIe siècle, comme l'atteste une notule inscrite au plat interne de la couverture antérieure: « Cum hec qua usus est Angelicus Doctor S.tus Thomas Aquinas Biblia, pre vetustate pene collapsa esset, et in parte defecisset... iterum ligata et ornata fuit anno 1613 ». Ce témoignage est le plus ancien vestige de la tradition mettant le manuscrit au nombre des reliques insignes de saint Thomas. Il appartenait à ce moment au couvent Santa Maria di Gradi de Viterbe, où saint Thomas demeura quand il était lecteur au studium dominicain près de la Curie pontificale (du printemps de 1266 à 1268). Il est possible que le saint ait eu à ce moment le codex entre les mains; il n'y a aucune preuve ni pour ni contre. L'écriture est italienne, du milieu du XIIIe siècle, mais il n'y a aucune notule ou trace de l'écriture si caractéristique du docteur Angélique [2].

Le texte du livre de Job dans la bible de Viterbe appartient à la tradition parisienne, très commune au milieu du XIIIe siècle; les leçons particulières dont il est témoin ne permettent pas de le reconnaître comme l'exemplaire utilisé par saint Thomas pour l'*Expositio*. Pour le manifester, il suffira d'un test sur l'étendue du chapitre premier. L'étalon de comparaison des deux textes sera donné par l'édition critique de la Vulgate préparée par les Bénédictins de l'Abbaye de Saint-Jérôme. Avec le lemme pris de cette édition, on nommera le témoin positif (Th pour l'*Expositio*, Vi pour la bible de Viterbe). Pour manifester que le plus grand nombre des leçons négatives ne sont pas propres à l'un ou l'autre des deux témoins examinés, on ajoutera, quand il y aura lieu, l'attestation des témoins cités dans l'apparat de l'édition qui fournit le lemme. Ce témoignage est inutile pour les leçons positives.

Chap. I

vers. 1 et[3] Vi] ac Th
4 convivium Vi] convivia Th *cum* D Ω^{SJ}
eis Vi] vinum *add.* Th *cf.* vinum cum eis Ω^{SJ}
6 ut Th] et Vi *cum* Λ^{L} Φ^{R} Ω^{M}
8 et[2] Vi] ac Th *cum* Π^{F} Σ^{T} E H Q
9 timet Iob Vi] *inv.* Th *cum* C X Π^{F} Σ^{T2} H Q
10 universamque Vi] et universam Th
illius Vi] eius Th *cum* C X Σ^{T} Φ H D S W Ω
16 cecidit Vi] descendit Th *cum* Φ S^{2} W (disc.) Ω^{SM}
17 et[1] Vi] *om.* Th *cum* Π^{F} Σ^{T} E Ω^{J}
illo adhuc Vi] *inv.* Th *cum* Σ^{T} Φ E Ω^{SJ}
18 loquebatur Vi] adhuc *praem.* Th *cum* L Φ E^{2} D G Ω
primogeniti Vi] *om.* Th

[1] Cf. A. Gauthier, Introduction... (voir note précédente), pp. 32-59.

[2] Sur ce codex on peut voir l'étude de V. M. Egidi, Un prezioso codice della Biblioteca Comunale di Viterbo, La Bibbia detta « di S. Tommaso », in ' Viterbo ', Bollettino Municipale, anno VII, Nov. 1934, pp. 3-13.

21 et² Vi] *om.* Th *cum* C Λ^{L} X Π^{F} F G^{2} K S W Ψ^{D2} Ω^{J2}
22 quid Th] aliquid Vi *cum* C Λ^{L} X Q S

Ces quinze variantes, dont 12 sont attestées par des traditions bien affirmées, interdisent de voir dans la bible de Viterbe le témoin du texte de Job lu par saint Thomas.

§ 16. La bible de Turin

Cette bible, qui est actuellement conservée à la Bibliothèque Nationale de Turin sous la cote *lat. D V 32* (Pasinus CMXIV), appartenait jadis à la Chartreuse du Saint-Sauveur de Montbrac, au diocèse de Turin. La tradition qui la rattache à saint Thomas est attestée dès le XVe siècle par deux notules inscrites aux folios 1^v^ et 543^v^ du manuscrit, apparemment écrites par une même main. Sous de légères variantes rédactionnelles ces annotations disent une même chose. La première a été endommagée dans le sinistre qui frappa la Bibliothèque en 1904; voici la dernière: « Ista biblia est Cartusie sancti Salvatoris de Monte brachio, numquam alienanda ob reverentiam reverendissimi patris sancti Thome de Aquino cuius erat et in qua legebat »[1].

Le manuscrit est du XIIIe siècle; il est en parchemin de belle qualité, du format 215 × 150 mm. Il compte 544 feuillets, desquels les trente premiers ont été très légèrement atteints par le feu. Il est écrit d'une même main italienne, sauf des annotations marginales. Aucune de celles-ci n'est de la main de l'Aquinate.

Nous ne savons sur quoi se fondait l'auteur des notules mettant le volume en relation avec saint Thomas. Comme d'autre part nous ignorons tout du moment et des circonstances de l'entrée du codex à la bibliothèque de la Chartreuse de Montbrac, il ne nous reste aucun moyen d'apprécier la valeur de son témoignage. Avec la bible de Viterbe il y avait au moins le fait que saint Thomas avait séjourné au couvent de Sainte-Marie *di Gradi*; ici, il n'y a aucun indice positif, sinon que la tradition est plus ancienne de deux siècles.

Le texte du livre de Job dans la bible de Montbrac appartient lui aussi à la tradition parisienne; ses leçons particulières s'écartent trop souvent de celles de l'*Expositio* pour qu'il ait pu servir de base au commentaire de saint Thomas. Nous manifesterons cette impossibilité de la même manière que dans le cas précédent. Les leçons du manuscrit de Turin seront affectées du sigle To.

Chap. I
vers. 1 et³ To] ac Th
4 convivium To] convivia Th *cum* D Ω^{SJ}
suo To] sua Th *cum* Π^{F} G
eis To] vinum *add.* Th *cf.* vinum cum eis Ω^{SJ}
8 ei Th] illi To *cum* F K
et² To] ac Th *cum* Π^{F} Σ^{T} E H Q
ac pTo] et Th *cum* C X Π^{F} Σ^{T} E H Q Ω^{SJ}
9 respondens Th] respondit To *cum* Φ^{V} Ω^{SJ}
ait Th] *om.* To *cum* Φ^{V} Ω^{SJ}
timet Iob To] *inv.* Th *cum* C X Π^{F} Σ^{T2} H Q
10 ac Th] et To *cum* Ω^{S}
universamque To] et universam Th
11 facie tua sTo] facie pTo *cum* C X Σ^{T} Θ^{H2} H Ω^{SJ}
faciem Th *cum* Λ^{L} F G^{2} K S W Ω^{M}
16 cecidit To] descendit Th *cum* Φ S^{2} W (disc.) Ω^{SM}
17 et¹ To] *om.* Th *cum* Π^{F} Σ^{T} E Ω^{J}
illo adhuc To] *inv.* Th *cum* Σ^{T} Φ E Ω^{SJ}
18 primogeniti To] *om.* Th
19 a Th] e To *cum* Θ^{HG} Ω^{S}
20 tunicam suam Th] vestimenta sua To *cum* L C X S Ω^{SM}

Ces 19 variantes, dont la plupart sont attestées par des traditions bien représentées, suffisent à prouver que saint Thomas lisait le livre de Job dans un témoin différent de la bible de Montbrac.

§ 17. Texte parisien

Malgré leur brièveté, les deux tests précédents permettent de soupçonner l'influence principale qui caractérise le texte lu par saint Thomas; la comparaison de ses leçons avec celles des témoins de l'édition critique de la Vulgate révèle une prédominance de type Ω, c'est-à-dire du texte parisien représenté par:

Ω^{S} codex Parisinus lat. 15467, de 1270 (Sorbonicus)
Ω^{J} codex Parisinus lat. 16720, s. XIII (Correctorium S. Iacobi)
Ω^{M} codex Parisinus Mazarinaeus 5, de 1231

Dans le premier test, qui compte 15 unités critiques, trois des leçons n'ont d'autre témoin que l'*Expositio*; elles sont sans signification particulière par rapport aux témoins de l'édition critique de la Vulgate. Il reste 12 unités pouvant être comparées. Or 9 de celles-ci sont attestées par un ou plusieurs Ω.

Dans le second test, où sont enregistrées 19 unités critiques, trois leçons sont propres à saint Thomas; il en reste 16 pouvant être comparées; 13 sont attestées par un ou plusieurs Ω. Dans les deux cas ce sont

[1] Le codex est décrit dans J. Pasinus, Manuscriptorum Codicum Bibliothecae Regii Taurinensis Athenaei, Pars Altera..., Taurini 1749, pp. 286-287. Pasinus dit que la notule donnant son intérêt particulier au codex se lit trois fois; nous n'avons pu la découvrir qu'aux folios 1^v^ et 543^v^. Il y a bien un ex-libris de la Chartreuse au f. 5^r^, mais sans la mention de saint Thomas.

des leçons Ω qui atteignent le plus haut taux de correspondance avec l'*Expositio*. Le fait a d'autant plus de signification que les témoins des tests, Vi et To, sont eux-mêmes de type Ω; les concordances de l'*Expositio* avec Ω seraient plus accentuées s'ils avaient appartenu à des souches d'autres types.

Les influences secondaires les plus apparentes sur le texte de saint Thomas sont de type Π^F et Σ^T, qui appartiennent à un même groupe, distinct du groupe Ω:

Π^F (codex Casinensis, Abbatia 521, s. XI), 6 coïncidences avec l'*Expositio* dans le premier test, 11 dans le deuxième;

Σ^T (codex Matritensis, Bibl. Nat., *Toletanus*, s. X), avec 7 coïncidences dans le premier test, 10 dans le second.

Le texte parisien était très répandu au XIIIe siècle; le nombre de ses témoins est si élevé qu'il faudrait une vaste enquête pour atteindre la précision ultime eu égard au type de copie utilisé par saint Thomas. Avec les matériaux rassemblés dans l'apparat critique de la Vulgate, nous pouvons du moins préciser à quelle branche de Ω se rattache le texte de l'*Expositio*.

L'étude générale de l'apparat de l'édition bénédictine nous a fait constater plusieurs fréquences d'accord plus élevées avec le texte de saint Thomas; elles ne coïncident pas exactement avec celles notées ci-dessus à l'occasion de Vi et To. Ces fréquences sont d'abord avec Ω, secondairement avec C (codex Cavensis, Abbatia 14, s. IX), avec X (codex Matritensis, Univers. Centr. 31, *Complutensis* [1], s. X), lequel appartient au même groupe que Π^F et Σ^T déjà nommés. La fréquence des coïncidences de type X l'emporte sur celles de type Π^F ou Σ^T; toutefois un genre particulier de variante fixe l'attention sur Π^F: plusieurs inversions dont il est le seul témoin se retrouvent dans l'*Expositio*.

En tenant compte de ces données générales, on a relevé toutes les leçons du texte de saint Thomas attestées en position négative dans l'apparat critique de la Vulgate, en exceptant seulement celles réunissant en même temps le témoignage de C X Π^F Ω; ces cas, peu fréquents, ne nous auraient rien appris.

Voici le résultat global du test. Sur l'étendue du livre de Job, on a noté 360 unités critiques: les accords se soldent par les chiffres suivants:

Thomas	lit	248	fois	avec	Ω^s
»	»	219	»	»	Ω^M
»	»	157	»	»	Ω^J
»	»	116	»	»	C
»	»	110	»	»	X
»	»	65	»	»	Π^F

L'appartenance du texte lu par saint Thomas à un type Ω est bien affirmée par ces chiffres; plus des deux tiers de ses variantes par rapport au texte critique sont attestées par le manuscrit de la Sorbonne, d'une dizaine d'années plus récent. Un calcul fait d'après les catégories des variantes confirme partout une prédominance de ce type Ω^s.

Additions: 56 cas notés

Thomas	lit	40	fois	avec	Ω^s
»	»	39	»	»	Ω^M
»	»	35	»	»	Ω^J
»	»	18	»	»	X
»	»	16	»	»	C
»	»	8	»	»	Π^F

Omissions: 29 cas notés

Thomas	répète	18	fois	l'om.	Ω^s
»	»	17	»	»	C
»	»	15	»	»	X
»	»	14	»	»	Ω^M
»	»	11	»	»	Ω^J
»	»	2	»	»	Π^F

Inversions: 40 cas notés

Thomas	répète	24	fois	l'inv.	Ω^s
»	»	23	»	»	Ω^M
»	»	12	»	»	Π^F
»	»	8	»	»	Ω^J
»	»	7	»	»	C
»	»	6	»	»	X

Variantes proprement dites: 235

Thomas	coïncide	166	fois	avec	Ω^s
»	»	143	»	»	Ω^M
»	»	103	»	»	Ω^J
»	»	76	»	»	C
»	»	71	»	»	X
»	»	43	»	»	Π^F

La contre-épreuve par sélection des matériaux du témoignage n'est pas moins décisive. Nous considérerons comme variante rare une leçon qui ne serait pas attestée par plus de deux témoins (Ω pur compté pour un seul témoin); la rencontre de l'*Expositio* avec de telles leçons est d'autant plus significative. Dans les trois tests suivants, les chiffres romains indiquent le chapitre du texte de Job; les chiffres arabes le verset. Thomas sera désigné par Th.

Additions à témoins rares: 18 cas

I[4] cum eis] vinum *add.* Th *cf.* vinum cum eis Ω^{SJ}
II[10] quare mala] mala autem quare Th *cum* G Ω

III[4] desuper et non] sit in recordatione nec *add.* Th *cum* Ω^{JM}
V[26] acervus] tritici *add.* Th *cum* Ω
XII[10] manu] est *add.* Th *cum* Q
XIV[6] sicut] et *praem.* Th *cum* Ω^{SM}
XV[7] colles] omnes *praem.* Th *cum* Ω^{S}
XXVIII[25] mensura] in *praem.* Th *cum* H Ω^{SM}
XXX[9] proverbium] in *praem.* Th *cum* Σ^{T2}
XXXI[24] et] si *add.* Th *cum* Σ^{T}
XXXII[3] amicos] tres *praem.* Th *cum* Λ^{L} Ω
XXXII[10] ostendam] et *praem.* Th *cum* W Ω^{SM}
XXXII[11] disceptaremini (disceptaretis Th *cum* D Ω^{SJ})] in *add.* Th *cum* Ω^{M}
sermonibus] vestris *add.* Th *cum* Ω^{M}
XXXVI[23] quis[2]] audet *add.* Th *cum* Ω^{SJ}
XLI[21] solis] et *add.* Th *cum* Σ^{T} Ω^{SM}
XLII[10] addidit] quoque *add.* Th *cum* Ω
XLII[16] post] flagella *add.* Th *cum* Ω

Sur les 18 variantes de saint Thomas, 15 sont attestées par le groupe Ω, 11 par lui seul: Ω^{S} 12, Ω^{M} 12, Ω^{J} 8; les autres témoins n'apparaissent que: 3 fois Σ^{T}, 1 fois G H Q W Λ^{L}.

Inversions à témoins rares: 25 cas

II[10] quare mala] mala autem quare Th *cum* G Ω
III[22] invenerint sepulcrum *inv.* Th *cum* Π^{F}
IV[13] solet sopor *inv.* Th *cum* Π^{F}
V[22] vastitate et fame] fame et vastitate Th *cum* Π^{F}
V[23] pacificae erunt tibi] erunt tibi pacificae Th *cum* Π^{F}
IX[13] resistere irae *inv.* Th *cum* Λ^{L} Ω^{SM}
IX[23] non de poenis innocentum] de poenis innocen-t(i)um non Th *cum* Π^{F}
XI[12] se liberum natum] natum se liberum Th *cum* Π^{F}
XII[2] estis soli *inv.* Th *cum* D
XVI[13] quondam opulentus *inv.* Th *cum* Ω^{M}
XVIII[21] sunt ergo *inv.* Th *cum* Ω
XXI[22] quispiam docebit *inv.* Th *cum* Ω^{SM}
XXIV[15] me videbit *inv.* Th *cum* Ω^{SM}
XXVII[8] enim spes est] est enim spes Th *cum* Ω^{SM}
XXVII[9] clamorem eius Deus audiet] Deus audiet clamorem illius Th *cum* Ω^{SM}
XXXI[10] sit alteri] alterius sit Th *cum* Ω^{S}
XXXI[35] omnipotens audiat *inv.* Th *cum* Ω^{SM}
XXXII[10] meam scientiam *inv.* Th *cum* Ω
XXXIV[6] est violenta *inv.* Th *cum* Ω^{S}
XXXIX[17] eam Deus *inv.* Th *cum* Ω^{SM}
XLI[18] quasi paleas ferrum] ferrum quasi paleas Th *cum* D
XLI[24] super terram potestas] potestas super terram Th *cum* Π^{F}
XLII[7] estis locuti *inv.* Th *cum* Ω
XLII[8] holocaustum pro vobis] pro vobis holocaustum Th *cum* Ω^{SM}
XLII[9] ad eos Dominus] Dominus ad eos Th *cum* Σ^{T} Ω^{SM}

Sur les 25 cas
Th fait 16 inversions avec un témoin Ω { 15 Ω^{S} ; 14 Ω^{M} ; 4 Ω^{J} }
Th sept fois avec Π^{F} seul
2 cas avec D seul
Σ^{T} Λ^{L} et G paraissent 1 fois.

Outre la confirmation du témoignage concernant Ω, et Ω^{S} en particulier, ce dernier test attire l'attention sur un autre point; il semble suggérer une relation de l'*Expositio* avec un témoin de type Π^{F} (Casinensis). Car il est difficile d'attribuer au seul hasard la coïncidence de six sur huit des premières inversions de saint Thomas avec celles de Π^{F}. Ce témoin est 7 fois nommé dans le test; il est toujours isolé, d'où il faut déduire que les inversions en cause lui sont propres, ou tout au moins appartiennent à un type de témoin dont il est ici le représentant. Saint Thomas aurait-il appris par cœur des fragments de la Bible, dont le début du livre de Job, dans sa jeunesse, au Mont-Cassin ou bien pendant sa détention? Ses premières inversions dans l'*Expositio* seraient-elles des réminiscences spontanées, non vérifiées sur le texte Ω expliqué[1]?

L'hypothèse pourrait intéresser l'histoire de saint Thomas et de ses études; elle est d'importance médiocre ici, sinon pour rendre raison de ce qu'il y a d'anormal entre ces rencontres de l'*Expositio* et du codex Casinensis.

Variantes à témoin unique: 32 cas

Pour renforcer la valeur critique de ce dernier test, on ne fera état que des leçons à témoin unique.

II[3] ei] illi Th Π^{F}
VII[10] in] ad Th Π^{F}
X[22] inhabitans] inhabitat Th Ω^{S}
XIX[4] etsi] si Th Ω^{S}
XIX[7] audiet] exaudiet Th Ω^{M}
XIX[18] despiciebant] despexerunt Th Ω^{S}
XIX[24] et] aut Th Ω^{M}
XX[25] amaritudine sua] amaritudinem suam Th S
XXI[32] sepulcra] sepulcrum Th F^{2}
XXII[4] in] ad Th Ω^{S}
XXII[13] Deus] Dominus Th Ω^{M}
XXIV[16] perfodit] perfodiunt Th Ω^{S}
XXV[3] illis] eius Th D
XXVII[19] auferet] afferet Th Ω^{S}
XXVIII[19] topazium] topazius Th Ω^{S}
XXXI[9] amici] vicini Th Ω^{M}
XXXI[10] sit alteri] alterius sit Th Ω^{S}
XXXI[12] genimina] germina Th Ω^{M}
XXXII[2] Heliu] Eliud Th *cf.* Heliud Π^{F}

[1] Il ne s'agit pas de Ω^{S} lui-même, cela va de soi, mais d'un témoin de même type, qui lui est antérieur.

XXXIV[29] absconderit] abscondit Th Ω^{M}
XXXV[13] audiet] exaudiet Th Σ^{T}
XXXVII[6] imbri] ymbribus Th Ω^{S} (*cf.* imbribus Ω^{M})
XXXVII[15] praeceperit] praecepit Th (F*) Ω^{S}
XXXVII[18] fusi] fundati Th Ω^{S}
XXXIX[1] parturientes] parientes Th Ω^{S}
XL[13] illius] ipsius Th D
XL[17] circumdabunt] circumdant Th Ω^{S}
XL[21] maxillam] maxillas Th C
XL[25] eum] illum Th Ω^{M}
XLI[6] se] sese Th Ω^{S}
XLI[7] ne] nec Th Λ^{L2}
XLI[11] atque] aquae Th G

L'affirmation de la parenté du texte lu par saint Thomas avec le groupe Ω est plus vigoureuse que jamais: 14 coïncidences avec Ω^{S} et 7 avec Ω^{M}, contre 3 avec Π^{F}, 2 avec D et 6 rencontres sans signification à cause de leur rareté, avec C F^{2} G S Σ^{T} Λ^{L2}.

Le test pourrait être renforcé encore par les cas suivants, où la variante est attestée par deux ou trois témoins Ω à l'exclusion de tout autre:

XII[21] relevans] relevat Th Ω^{SM}
XIII[23] et[2]] atque Th Ω
XVIII[15] eius[2]] illius Th Ω^{SM}
XX[9] neque] nec Th Ω^{SM}
XXII[21] igitur] ergo Th Ω^{SM}
XXIV[13] luminis] lumini Th Ω
XXVII[9] eius] illius Th Ω^{SM}
XXVIII[28] ipsa] ipse Th Ω^{JM}
XXX[15] abstulisti] abstulit Th Ω^{SJ}
XXXI[12] perditionem] consumptionem Th Ω^{SM}
XXXV[3] rectum] bonum Th Ω^{SM}
XXXVII[3] subter] super Th Ω^{SM}
XXXIX[10] rinocerota] rinoceronta Th Ω
XLII[11] panem] panes Th Ω^{SM}

Si Ω^{S} et Ω^{M} sont pareillement représentés dans ce supplément, il reste qu'une seule leçon sur 14 (en XXVIII[28]) ne pouvait venir à l'*Expositio* d'un témoin du premier type; le test confirme donc très fermement ce qui est acquis d'une manière générale en regard du groupe Ω, et n'infirme en rien les résultats concernant le rameau dont témoigne Ω^{S} en particulier.

Nous concluons de tous ces tests que saint Thomas utilisa un témoin du texte sacré de la tradition parisienne, et plus spécialement de la branche dont naîtra quelques années plus tard (1270) le codex de la Sorbonne Ω^{S}.

Dans sa généralité cette conclusion rejoint ce qu'on aurait pu déduire d'un cas particulier mais que sa singularité rendait débile. En XXXV[3], saint Thomas lit: « *Dixisti enim: Non tibi placet quod bonum est* — alia littera *quod rectum est* —, *vel quid tibi prodest si ego peccavero?* » (ch. 35 16). L'édition critique de la Vulgate lit *quod rectum est*, et dans son apparat figurent: justum Λ^{L} Σ^{T} H; bonum Ω^{SM}. Saint Thomas lit donc un texte de type Ω^{SM}.

Un cas analogue, sans cependant la précision « alia littera », se remarque en VIII[19]: « *Haec est enim laetitia viae eius* — vel *vitae eius* — *ut rursum de terra alii germinentur* » (8 283). La première leçon, *viae*, est aussi la plus commune; la deuxième est attestée par les seuls témoins V A F^{2} Ω^{M}. Saint Thomas lit donc un texte portant la leçon dont témoigne, entre autres, Ω^{S}.

Ces deux passages sont les seuls de toute l'*Expositio* où il soit fait état d'une double leçon; toutefois on pourrait assimiler à ce genre de faits trois autres cas où le texte scripturaire est cité tour à tour avec une leçon puis une autre.

XXVII[6] cité *neque enim reprehendit me cor meum* (27 65)
et *nec enim reprehendit me cor meum* (27 75)

Malgré sa débilité cette double leçon n'est pas dépourvue de toute valeur, parce que ses deux formes sont attestées par l'édition de la Vulgate; *nec* est la leçon adoptée en texte et par conséquent la mieux attestée; *neque* est appuyé par C Λ^{L} X Ω, c'est-à-dire trois sur quatre des témoins qu'on a dit se rencontrer souvent avec le texte lu par saint Thomas.

Le second cas se rencontre en XXVIII[7]; un élément du verset est une première fois cité *nec intuitus est ... oculus vulturis* (28 110); puis *nec intuitus est ... oculos vulturis* (28 114). La leçon *oculus* est celle de l'édition critique de la Vulgate; *oculos* est attesté en variante par Λ^{L} S^{2} Ω^{M}.

Quoiqu'il ne soit pas confirmé per l'édition critique du texte sacré, le troisième cas se rencontre au début du chapitre XXIX. Saint Thomas le cite *Addidit autem Iob assumens parabolam suam...* (29 1); puis *Addidit quoque Iob assumens parabolam suam...* (29 20). La leçon de la Vulgate est *quoque*; *autem* n'est pas attesté dans l'apparat critique mais il est donné par d'autres témoins du texte, par exemple la bible de Montbrac (To fol. 214vb), qu'on a dit appartenir à la tradition parisienne.

Outre la modeste part de témoignage qu'elles apportent à l'hypothèse concernant l'origine du texte lu par saint Thomas, ces doubles leçons ont une autre signification pour nous: leur extrême rareté manifeste sans aucun doute possible que la lecture du livre de Job n'a pas été soutenue par l'utilisation conjointe de quelque correctoire, soit celui de Saint-Jacques, soit celui de Hugues de Saint-Cher. On peut même ajouter que le manuscrit de la Bible utilisé par saint Thomas n'avait pas bénéficié des travaux, sans doute encore imparfaits et confus mais non dépourvus de valeur, des dominicains anglais et français, qui

tentèrent d'améliorer le texte sacré dans les trente années qui précédèrent l'*Expositio*; les cas de doubles ou triples leçons seraient beaucoup plus fréquents si le docteur Angélique avait eu sous les yeux un témoin comme To, où il aurait trouvé des variantes dans les marges, des mots dénoncés comme suspects, ou bien au contraire confirmés en texte, par une touche, un trait à l'encre rouge, etc. Sans doute saint Thomas a toujours été sobre de remarques philologiques, surtout dans ses commentaires scripturaires; il sait cependant à l'occasion utiliser les informations critiques et en tirer d'heureuses déductions. Or c'est un fait, l'*Expositio* ne contient aucune notation de critique textuelle. Le fait est d'autant plus significatif que le commentaire est littéral; plusieurs difficultés d'interprétation se seraient évanouies si le texte avait été éclairé par les nombreux matériaux rassemblés dans un correctoire comme celui de Hugues de Saint-Cher.

Reconstruit à l'aide des matériaux fournis par les lemmes commentés dans l'*Expositio*, le texte lu par saint Thomas n'est ni plus mauvais ni meilleur que celui de la plupart des témoins de l'édition de la Vulgate. Sans doute compte-t-il plus de variantes que beaucoup de ces témoins eux-mêmes, mais cela tient davantage au mode de sa restitution qu'à ses propriétés individuelles. Car l'insertion des lemmes dans la trame de l'*Expositio* a provoqué plusieurs fois l'apparition, et aussi la disparition, de particules de liaison ou de coordination qui augmentent le nombre total des variantes. Cela est sans dommage réel pour le texte. Les leçons qui altèrent le sens vrai ne sont pas plus fréquentes ici que dans lesdits témoins de la Vulgate.

L'édition a conservé de telles leçons, parce qu'elles sont supposées par le commentaire qu'en donne saint Thomas; à vouloir corriger le texte sacré, on aurait rendu inintelligible l'explication qui en est proposée. Citons un exemple.

En XXXVII[11], la leçon de la Vulgate « Frumentum desiderat nubes », est lue par saint Thomas « Frumentum desiderant nubes »; d'où cette belle interprétation philosophique:

> quasi dicat: nubes ordinantur ad frumentum sicut ad quendam finem propter quem sunt utiles; quaelibet autem res desiderat suum finem, et pro tanto dicit quod nubes desiderant frumentum quia videlicet ex nubibus utilitas frumento provenit, vel ratione pluviae ex nube descendentis quae irrigando terram fecundat eam ad productionem frumenti, vel etiam quantum ad hoc quod utile est frumento quod aliquando nubibus obumbretur ne desiccetur continuis solis ardoribus (37 157-166).

Si nous avions restitué la leçon de saint Jérôme, *desiderat*, l'explication de saint Thomas n'eût plus été admissible[1].

On a toutefois corrigé les omissions les plus notables, pour ne pas manquer à l'honneur dû au texte sacré; les suppléantes ont toujours été incluses dans les crochets obliques ⟨ ⟩. Les variantes les plus notables du texte lu par saint Thomas, qui ne seraient pas signalées dans l'apparat critique de la Vulgate, ont été relevées dans notre apparat, au lieu où elles apparaissent dans le texte de l'*Expositio*.

§ 18. Caractère de l'Expositio super Iob

On a enregistré plus haut le témoignage de Guillaume de Tocco; prêtons-lui un peu plus d'attention, car il présente fort bien l'ouvrage. Thomas « scripsit ... super Iob ad litteram, quem nullus doctor litteraliter tentavit exponere propter profunditatem sensus litterae, ad quem nullus potuit pervenire ».

Dans sa teneur rigoureuse, cette information doit être atténuée; une génération avant saint Thomas, Roland de Crémone avait expliqué le livre de Job, accordant une place importante au sens littéral. Toutefois Guillaume de Tocco ne manque pas à la vérité, parce que le commentaire de Roland de Crémone, lourd et confus, était resté dans l'oubli. Au contraire, celui de saint Thomas devint très tôt célèbre et connut une grande diffusion. Or, c'est précisément parce qu'il s'agissait d'une exposition littérale que l'ouvrage retint l'attention, de ceux-ci à cause de sa profondeur, de ceux-là parce qu'ils estimaient l'entreprise téméraire.

Avant saint Thomas, le seul commentaire du livre de Job qui faisait autorité était celui de saint Grégoire. Quoique l'illustre docteur ait davantage insisté sur la signification spirituelle et morale que sur le sens littéral ou historique, il avait exposé le texte sacré avec une plénitude et une élégance telles qu'il ne paraissait pas possible de renouveler le thème; on se contenta de répéter les Morales et de les résumer. La place prépondérante donnée par saint Grégoire au sens spirituel était voulue; il le déclare sans ambiguïté dans la lettre dédicatoire à Léandre, évêque de Séville:

> Aliquando vero exponere aperta historiae verba negligimus, ne tardius ad obscura veniamus; aliquando autem intelligi iuxta litteram nequeunt, quia superficie tenus

[1] La leçon *desiderant* n'était pas propre au témoin de la Vulgate utilisé par saint Thomas; elle est attestée par X et G dans l'apparat de l'édition des Bénédictins de Saint-Jérôme. Elle se lit également dans le codex Paris, Bibliothèque Nationale lat. 606, témoin P issu de F à Foggia en 1280 pour le texte de l'*Expositio* (cf. § 3 n. 37 et § 72); ce manuscrit contient le texte du livre de Job aux folios 107bis^{va}-121vb, dans une recension qui appartient au groupe Ω. La leçon *desiderant* s'y lit au fol. 120ra.

accepta nequaquam instructionem legentibus sed errorem gignunt [1].

Cette opinion, sur l'impossibilité de trouver un sens littéral à certains passages du livre de Job, fut admise comme un dogme par les siècles postérieurs. Par exemple, les imprécations de Job affligé, au début du chapitre III « Pereat dies in qua natus sum, et nox in qua dictum est: conceptus est homo », ne pouvaient pas être prises à la lettre: « Stultissimum enim est hoc ad litteram intelligere, cum neque dies aliquid peccaverit, neque quod iam non est aliquo modo perire valeat », écrit Bruno d'Asti[2]. De son côté Roland de Crémone, sur le verset 26 du ch. XL « Numquid implebis sagenas pelle eius et gurgustium piscium capite illius? », fait cette réflexion: « Sensus historialis hic nequaquam invenitur: non enim piscatores, ut opinor, sagenas implent pelle ceti, neque gurgustium piscium capite illius »[3]. Un programme d'étude des Livres saints rédigé vers le milieu du XIIe siècle rejette en dernier lieu la lecture des Psaumes, de Job et du Cantique, parce qu'ils ne sont pas susceptibles d'une explication littérale utile; chez eux c'est le sens allégorique qui est premier: « ... ad ultimum Psalterium, et Job, et Cantica canticorum, in quibus quia nullus intellectus ad litteram utilis est, de Christo et Ecclesia statim primo legantur »[4].

La tradition grégorienne régnera jusqu'au milieu du XIIIe siècle; elle inspire encore les commentaires écrits à ce moment par les professeurs des chaires parisiennes, Alexandre de Halès, Guillaume de Méliton, l'anonyme frère Mineur du codex Laurentianus, S. Crucis Plut. VII dext. 12 (ou bien cod. Torino, Bibl. Nazionale, lat. D III 11) [5]; chez les dominicains Hugues de Saint-Cher, Guerric de Saint-Quentin, Guillaume d'Altona, etc. Trop souvent le texte est dilué de telle sorte que l'auditeur perd de vue l'intention générale de l'œuvre; la multiplicité des divisions, subdivisions distrait plus qu'elle n'aide; l'accumulation des textes pour illustrer des mots qui se retrouvent ailleurs dans la Bible oblige à un effort constant d'adaptation, sans profit réel pour l'intelligence du verset expliqué; le sens littéral ne passe pas seulement au second plan, il est souvent sacrifié au sens spirituel et moral.

La nouveauté de l'*Expositio* de saint Thomas est de rompre avec cette méthode exégétique épuisée et d'expliquer le texte avec sobriété, dans sa teneur littérale et elle seule:

Intendimus enim compendiose secundum nostram possibilitatem, de divino auxilio fiduciam habentes, librum istum qui intitulatur *Beati Iob*, secundum litteralem sensum exponere; eius enim mysteria tam subtiliter et diserte beatus papa Gregorius nobis aperuit ut his nihil ultra addendum videatur (Prol. lignes 96-102).

Le motif de ce propos de saint Thomas relève de sa conception des sens de l'Écriture: le sens littéral est le fondement du sens spirituel. Le docteur Angélique s'est plusieurs fois expliqué sur cette question; ici même il prendra position en termes non équivoques:

Hoc autem symbolice et sub aenigmate proponitur secundum consuetudinem sacrae Scripturae, quae res spirituales sub figuris rerum corporalium describit... Et quamvis spiritualia sub figuris rerum corporalium proponantur, non tamen ea quae circa spiritualia intenduntur per figuras sensibiles ad mysticum sensum ⟨pertinent⟩ sed litteralem, quia sensus litteralis est qui primo per verba intenditur, sive proprie dicta sive figurate (ch. 1 223-234).

Pour un théologien comme saint Thomas, seul le sens littéral peut être objet de réflexion scientifique; seul il fait preuve dans une argumentation rationnelle théologique, parce qu'il signifie immédiatement ce qu'avait en vue l'auteur du texte sacré. Il aborde donc le livre de Job avec le souci de redécouvrir la véritable signification qu'il comporte. Les commentaires allégoriques avaient comme obscurci son sens littéral; saint Thomas écarte de propos délibéré toute explication et application spirituelles; verset par verset, presque mot après mot, par une explication claire et directe, objective, il ouvre l'intelligence d'un discours difficile sans s'éloigner du sens des mots et des choses, et il le fait avec une sagesse théologique et une maîtrise dignes de ses plus grandes œuvres: l'*Expositio super Iob*, à sa mesure et en son domaine propres, peut soutenir la comparaison avec un ouvrage comme la Somme contre les Gentils, nous l'avons dit déjà.

§ 19. L'influence de Moyses Maïmonide

L'inspiration initiale de l'*Expositio* vient incontestablement de la lecture de quelques chapitres du

[1] Sancti Gregorii Magni Moralium libri XXXV, Epistola (PL 75, 513 D).
[2] Brunonis Astensis Expositio in Iob, ch. III (PL 164, 562 B).
[3] Codex Paris, Bibliothèque Nationale lat. 405, f. 175rb; cf. Archivum Fratrum Praedic. 11 (1941) p. 124.
[4] Anonymi epistola ad Hugonem amicum, dans E. Martène-U. Durand, Thesaurus novus anecdotorum, t. I, Parisiis 1717, col. 489.
[5] Anonyme: Stegmüller n. 9232. — A propos de Job III[3] « Pereat dies... conceptus est homo », l'Anonyme écrit: « Sed quia Gregorius hic dicit ad litteram non debere intelligi, prosequamur » (cité d'après le ms. de Turin, f. 8vb).

Dux neutrorum de Moyses Maïmonide. L'exposé rapide des opinions sur le problème du gouvernement divin qui est fait par saint Thomas au début du Prologue a son parallèle, plus développé, dans le Guide des égarés (liv. III ch. 18, Opiniones hominum circa curam). Le genre littéraire, la discussion entre sages d'un problème où la démonstration n'est pas possible, et l'objet de la discussion sont proposés par le docteur juif:

In hac autem questione et in omnibus aliis questionibus que non possunt demonstrari, necesse est ut disputetur de eis et procedatur talibus viis qualis est ista quam disputavimus in hac questione, scilicet in scientia creatoris quantum ad omnia que sunt extra ipsum. Ratio mirabilis de Iob attinet rationi in qua sumus, scilicet quod est parabola ad ostendendum hominum opiniones in cura (III ch. 22-23) [1].

Saint Thomas adopte ce point de vue quand il dit au début de l'*Expositio :*

Quia... intentio huius libri tota ordinatur ad ostendendum qualiter res humanae providentia divina regantur, praemittitur quasi totius disputationis fundamentum quaedam historia in qua cuiusdam viri iusti multiplex afflictio recitatur (ch. 1 1-6).

Il avait déjà dit dans le prologue: « ... ponitur liber Iob, cuius tota intentio circa hoc versatur ut per probabiles rationes ostendatur res humanas divina providentia regi » (Prol. 55-57). Enfin l'attitude, au moins apparente, des deux auteurs présente de grandes similitudes, parce que l'un et l'autre tentent une réflexion philosophique ou de sagesse sur le texte sacré.

Pour autant nous ne pouvons pas souscrire à l'affirmation que saint Thomas a assimilé et fait sien, en principe sinon toujours dans le détail, le Guide des égarés; trop de divergences séparent les points de vue respectifs. Ainsi pour Maïmonide, le livre de Job est une fiction, une parabole, pour confronter les opinions humaines sur le gouvernement divin; saint Thomas concède que pour la discussion il importe peu que l'histoire de Job soit réelle ou fictive, mais eu égard à la vérité la chose n'est pas indifférente; l'hypothèse d'une fiction est contraire à l'autorité de l'Écriture:

Videtur enim praedicta opinio auctoritati sacrae Scripturae obviare: dicitur enim Ez. XIV[14] ex persona Domini « Si fuerint tres viri isti in medio eius, Noe, Daniel et Iob, ipsi iustitia sua liberabunt animas suas »; manifestum est autem Noe et Danielem homines in rerum natura fuisse, unde nec de tertio eis connumerato, scilicet de Iob, in dubium debet venire. Dicitur etiam Iac. V[11] « Ecce beatificamus eos qui sustinuerunt; sufferentiam Iob audistis et finem Domini vidistis ». Sic igitur credendum est Iob hominem in rerum natura fuisse (Prol. 79-90).

En second lieu, l'interprétation proposée par chacun des docteurs est commandée par leur conception propre de la providence et du domaine de son exercice. Pour le rabbin, la *cura divina* n'atteint pas tous les singuliers mais seulement ceux qui sont doués d'un esprit, d'une intelligence, et la perfection de cette intelligence appelle une plus ou moins grande providence; les animaux, les plantes, les choses ne relèvent pas individuellement du gouvernement du Créateur; ce sont les espèces qui en sont l'objet. On sait que saint Thomas condamne une telle discrimination, parce qu'elle pose une grave imperfection en Dieu:

Sed hic error maximam imperfectionem Deo attribuit. Non enim potest esse quod sciat singulares actus brutorum animalium et eos non ordinet cum sit summus bonus et bonitatem suam per hoc in omnia diffundens. Unde praedictus error vel derogat divinae scientiae, subtrahens ei particularium cognitionem, vel divinae bonitati, subtrahens ei ordinationem particularium in quantum sunt particularia » (De veritate qu. 5 a. 6 réponse).

A perdre de vue cette divergence fondamentale sur la doctrine de la providence professée par les deux auteurs, on risque de ne pas suivre comme il se doit l'exposé de saint Thomas.

En outre, la justification des épreuves de Job que Maïmonide fait sienne est celle d'Éliphaz; Job est puni parce qu'il a péché:

Opinio vero Eliphat in hac temptatione est una de opinionibus que dicte sunt in cura creatoris, quia ipse dixit quod quicquid accidit Iob, contigit secundum debitum, quia in eo erant peccata, quibus debebatur illa pena... Scito quod opinio que attribuitur ipsi Iob similis est opinioni Aristotilis; opinio autem Eliphat similis est opinioni nostre; opinio vero Baldac similis est opinioni separatorum; opinio autem Sophar similis est opinioni sentientium (III ch. 24).

Saint Thomas refuse une telle justification des épreuves de Job, « adversitas temporalis non est propria poena peccatorum, de quo fere in toto libro quaestio erit » (1 522); le motif est beaucoup plus élevé selon la conception du théologien chrétien:

[1] Nous citons Maïmonide d'après la version latine médiévale connue de saint Thomas et publiée à la Renaissance par A. Justinianus, Rabi Mossei Aegyptii Dux seu Director dubitantium aut perplexorum..., Parisiis 1520. Le texte a été revu sur le codex Vat., Ottob. lat. 644, dont on a adopté plusieurs fois des leçons.

Et quia, sicut dictum est, Dominus sanctorum virtutem vult omnibus esse notam, et bonis et malis, placuit sibi ut sicut bona facta eius (à savoir Job) omnes conspexerant ita etiam recta eius intentio omnibus fieret manifesta: et ideo voluit Iob prosperitate terrena privare, ut eo in Dei timore perseverante manifestum fieret quod ex recta intentione et non propter temporalia Deum timebat (1 553-560).

Maïmonide est insensible à la brûlante protestation d'innocence qui termine les discours de Job (ch. XXXI), comme il a passé sous silence l'admirable acte de foi en Dieu, l'espérance qui couronnaient sa réponse à Baldath (ch. XIX). C'est parce que dans ses discours « Iob est in fine malitie »; il parle en insensé, non en sage; il ne méritera d'être juste que lorsqu'il reconnaîtra son erreur: « Iob reversus est ab ista opinione, que est in fine erroris... » (III 24). Saint Thomas n'accuse pas Job de péché, seulement de légèreté, parce qu'il a laissé déborder sa sensibilité; il l'exempte de toute duplicité et de superbe (39 345 ss.).

Enfin l'intention que le docteur Angélique découvre dans le livre sacré, son objet, ne coïncide pas avec celui déclaré par Maïmonide, et cela aussi importe à l'intelligence de l'*Expositio*. On sait déjà que pour saint Thomas cette intention est de montrer par des raisons probables que les affaires (res) humaines sont régies par Dieu; pour le sage juif, il s'agit surtout de manifester l'inaccessibilité du gouvernement providentiel à nos vues humaines, comme est inaccessible la science divine:

Hec igitur fuit intentio libri Iob generaliter dare nobis hanc principalitatem in fide nostra et percipere super istis probationibus cum rebus naturalibus, ut non erres et queras in cogitatione tua ut sit eius sapientia sicut sapientia nostra, vel sua intentio et sua cura et suum regimen sicut intentio nostra et cura et regimen nostrum. Cum vero istud sciverit homo, omnis adversitas fit ei levis... (III 24).

De telles divergences dépassent le détail; elles sont fondamentales. La lecture des chapitres du Guide des égarés où il est traité du gouvernement divin et du livre de Job (liv. III ch. 18, 23 et 24) manifeste des traits communs avec l'*Expositio*, le fait est indéniable; elle dénonce plus encore la distance qui sépare les deux interprètes: de Maïmonide à saint Thomas le progrès est immense.

Saint Albert le Grand est aussi redevable au théologien juif dans sa *Postilla super Iob*, plus encore que saint Thomas. Séduit par l'idée de dispute appliquée à l'ensemble des discours successifs des personnages intervenant dans le livre sacré, Albert a tenté d'expliquer celui-ci par les articulations d'une joute scolaire, une *question disputée*, comme elle se déroulait au XIIIe siècle [1]. Le résultat est décevant, parce qu'il impose une construction rigide et arbitraire à une œuvre littéraire dramatique, qui a la souplesse des vibrations que la souffrance humaine peut inspirer, ou du scandale qu'elle provoque. Saint Thomas est resté beaucoup plus discret dans l'application de l'idée de dispute; il en rappelle les procédés et le déroulement de temps à autre mais sans jamais insister; elle lui procure comme un secours occasionnel pour justifier quelque trait particulier, rien de plus: l'*Expositio* épouse l'allure dramatique du texte sacré toujours présent à l'auditeur.

§ 20. Méthode d'exposition

Depuis saint Grégoire on voyait dans le livre de Job une exhortation à la patience dans les épreuves; Dieu avait permis que le juste soit flagellé afin qu'il manifeste sa constance dans la souffrance: c'était une fin moralisante. Avec saint Thomas l'histoire de Job est un thème de discussion sur le problème métaphysique de la providence; la nature de l'objet de la dispute, la souffrance d'un juste, fixe les limites du débat. Celui-ci en effet présuppose que l'on est d'accord sur le fait du gouvernement divin des choses naturelles. Le doute se pose au sujet des affaires humaines parce que la souffrance n'est pas épargnée aux justes; or, que ceux-ci soient affligés sans cause, cela contrarie l'idée de providence:

Proceditur autem in hoc libro ad propositum ostendendum ex suppositione quod res naturales divina providentia gubernentur. Id autem quod praecipue providentiam Dei circa res humanas impugnare videtur est afflictio iustorum: nam quod malis interdum bona eveniant, etsi irrationabile primo aspectu videatur et providentiae contrarium, tamen utcumque habere potest aliquam excusationem ex miseratione divina; sed quod iusti sine causa affligantur totaliter videtur subruere providentiae fundamentum. Proponitur igitur ad quaestionem intentam, quasi quoddam thema, multiplex et gravis afflictio cuiusdam viri in omni virtute perfecti qui dicitur Iob (Prol. 58-71).

Pour donner une interprétation directe, *ad litteram*, des textes qui avaient fait difficulté jusque-là, saint Thomas distingue trois sortes de discours de Job: ceux où il est entraîné pas sa sensibilité, ceux où il dispute rationnellement avec ses amis, ceux, enfin, où il cède à l'inspiration divine:

Iob tripliciter in hoc libro invenitur fuisse locutus: primo quidem quasi repraesentans affectum sensualitatis in prima conquestione cum dixit « Pereat dies », secundo

[1] A ce propos voir A. Jutras, Le Commentarium in Iob d'Albert le Grand et la disputatio, Études et Recherches 9 (1955) pp. 9-30.

exprimens deliberationem rationis humanae dum contra amicos disputaret, tertio secundum inspirationem divinam dum ex persona Domini verba induxit; et quia humana ratio dirigi debet secundum inspirationem divinam, post verba Domini, verba quae secundum rationem humanam dixerat reprehendit (ch. 39 370-379).

Cette explication est si éclairante, si conforme à la nature de l'homme, qu'elle donne un sens nouveau à ce qui avait paru inconciliable avec les sentiments de l'âme du juste. Elle permet de suivre les étapes successives par lesquelles passe ce juste affligé, depuis l'origine du bouleversement de sa sensibilité jusqu'à sa totale *conversio ad Deum*, sans faire violence à l'unité de sa personne. Car c'est bien le même homme qui maudit le jour de sa naissance et qui confesse avoir parlé sans intelligence, qui regrette de ne pas être mort dès le sein maternel et se repent sur la poussière et la cendre. Cette unité n'est pas artificielle; elle respecte les lois les plus profondes de la psychologie humaine et religieuse. Là est le secret de la satisfaction de l'esprit à la lecture de l'*Expositio*.

La clarté du commentaire et sa cohérence, sa sobriété presque austère sont aussi choses nouvelles dans l'explication du livre de Job; elles aussi contribuent au plaisir spirituel du lecteur. Celui-ci se sent conduit par un guide sûr, qui ne laisse rien échapper de ce qu'il doit lui faire voir, mais sait aussi ne pas s'attarder à des explications superflues. La rareté des autorités évoquées à l'appui des interprétations fait un grand contraste avec les procédés des postillateurs contemporains, procédés si souvent accablants et fastidieux; le choix des autorités est toujours fait avec sûreté et discrétion, de sorte que loin de distraire l'attention, elles sont éclairantes. Les explications sont si bien adaptées qu'elles paraissent naturelles et engendrent une conviction solide, comme si les choses allaient de soi. Donnons ce simple exemple:

« Quando lavabam pedes meos butyro et petra fundebat mihi rivos olei » Job XXIX[6]: saint Thomas commente le second membre:

Solent autem olivae optimum oleum habentes in locis lapidosis et arenosis esse, unde subdit *et petra fundebat mihi rivos olei*, per quod abundantiam designat et fructus bonitatem (ch. 29 66).

Autour d'Aquino, de Roccasecca à Monte San Giovanni, au Monte Cassino, Thomas adolescent avait vu partout les oliviers sur les pentes rocailleuses et arides; il n'ignorait pas que leurs fruits donnaient une huile abondante et d'excellente qualité: son commentaire littéral est parfaitement adapté à l'esprit du texte sacré. La comparaison avec l'explication donnée par saint Albert fait ressortir la qualité de l'interprétation de saint Thomas: d'une part une explication fondée sur une observation naturelle, d'autre part une glose d'allure plus technique. Albert écrit:

...*et petra fundebat mihi rivos olei*, ad litteram: oleum de amurca in concavis petris exprimitur et sic depuratum a petra funditur, per quod omnis crassitudo terrae nascentium intelligitur (éd. Weiss col. 331).

L'*Expositio* abonde d'explications naturelles. Ainsi il semble que saint Thomas soit le premier à découvrir des animaux réels, l'éléphant et la baleine, sous les figures de Béhémoth et de Léviathan. Les allégories les plus variées avaient détourné l'attention sur des interprétations spirituelles, sans fondement précis dans le texte. L'objectivité du commentaire de saint Thomas restitue leur réalité aux être décrits, et l'apport des sciences naturelles précise très heureusement les images dessinées selon un mode poétique par l'auteur sacré. Il importe peu que les exégètes modernes indentifient Béhémoth à l'hippopotame plutôt qu'à l'éléphant — les mœurs du premier étaient trop mal décrits par les naturalistes médiévaux pour que l'interprète ait pu le reconnaître —; l'important est que l'explication réaliste ait été substituée à l'allégorie; elle restitue au texte sacré son sens littéral sans lequel l'allégorie serait pur jeu de l'esprit.

Assez souvent saint Thomas prépare son auditeur à l'explication qui va suivre par une considération d'ordre général, simple et évidente; le commentaire en sera l'application à un cas particulier. Ce procédé pédagogique est très efficace; il est convaincant et réduit au minimum l'effort de l'attention. Ici et là, une remarque, comme jetée au passage, répand une lumière précieuse sur tout un ensemble de difficultés. Ainsi au chapitre III, hérissé de pièges pour une interprétation selon le sens littéral, saint Thomas rappelle (ch. 3 129 ss.) que presque tout le livre de Job est écrit en vers: par conséquent il s'agit d'un poème. L'auteur sacré a donc employé les figures et les ornements dont les poètes font un fréquent usage, lesquels, pour provoquer un plus vif émoi dans l'âme de l'auditeur, proposent une même pensée sous plusieurs images. Ce simple rappel du genre littéraire de l'œuvre, si important aux yeux des exégètes modernes, projette une heureuse clarté sur la lamentation de Job; il en autorise l'interprétation littérale sans forcer le texte ni en amoindrir l'âpreté.

La dispute sur le gouvernement divin des affaires humaines, dont le fondement paraît détruit par la souffrance du juste, se limitera en fait au problème du moment de la rétribution par Dieu des actes humains, en récompense s'ils sont bons, en punition

s'ils sont mauvais. En effet saint Thomas constate que tous ceux qui entrent dans la discussion, Job et ses trois amis, sont d'accord sur le fait que non seulement les choses naturelles mais aussi les affaires humaines sont gouvernées par Dieu; il y a divergence d'opinion sur le moment de la rétribution, les trois sages veulent que ce soit en cette vie, Job croit que ce sera dans la vie future:

...considerandum est quod hi tres in aliquo eiusdem opinionis erant cum Iob, unde amici eius dicuntur, et in aliquo ab eo differebant inter se invicem concordantes, unde sibi invicem connumerantur et a Iob discernuntur. Conveniebant siquidem cum Iob quod non solum res naturales sed etiam res humanae divinae providentiae subiacerent, sed differebant ab eo quod putabant hominem pro bonis quae agit remunerari a Deo prosperitate terrena, et pro malis quae agit puniri a Deo adversitate temporali, quasi temporalia bona sint praemia virtutum et temporalia mala sint propriae poenae peccatorum. Hanc autem opinionem quilibet eorum propriis modis defendere nititur, secundum quod sibi proprium ingenium suggerebat: propter quod dicuntur venisse *singuli de loco suo*. Iob autem huius opinionis non erat, sed credebat bona opera hominum ordinari ad remunerationem spiritualem futuram post hanc vitam, et similiter peccata futuris suppliciis esse punienda (ch. 2 200 ss.).

La dispute se déroule selon le type des argumentations rationnelles, non d'autorité, ce qui explique la rareté relative des textes scripturaires dans l'*Expositio*; leur emploi généralisé aurait modifié la structure du livre de Job. Cette rareté est aussi la grande nouveauté de l'*Expositio* dans la postille médiévale, où s'accumulaient les autorités pour expliquer les textes.

La distinction entre les deux types de dispute a été très nettement formulée par saint Thomas, dans un *quodlibet* disputé au cours de son second enseignement parisien, peut-être à Pâques 1271. La détermination par argument d'autorité, en matière théologique, concerne la réalité de la vérité disputée: *an ita sit*; la détermination par le moyen d'arguments rationnels concerne le *quomodo sit*. Au sujet de cette dernière saint Thomas écrit:

Quaedam vero disputatio est magistralis in scholis non ad removendum errorem, sed ad instruendum auditores ut inducantur ad intellectum veritatis quam intendit: et tunc oportet rationibus inniti investigantibus veritatis radicem, et facientibus scire quomodo sit verum quod dicitur. Alioquin, si nudis auctoritatibus magister quaestionem determinet, certificabitur quidem auditor quod ita est sed nihil scientiae vel intellectus acquiret, sed vacuus abscedet (Quodl. IV qu. 9 a. 3).

Puisque Job, Éliphaz, Baldath et Sophar étaient d'accord sur le fait de la rétribution des actes humains par la providence, la discussion concernait le mode de rétribution; elle se déroule donc sur le type d'une dispute magistrale. L'intervention du Seigneur à la fin du livre pour déterminer la vérité, respectera les lois de la dispute, malgré la transcendance du Maître. Dieu manifestera la suréminence de son action et de ses vues par le moyen de réalités naturelles.

Ces termes techniques de *dispute*, de *détermination*, et il y en a encore d'autres, ne doivent cependant pas tromper; l'*Expositio*, nous le répétons, est d'une extrême discrétion dans l'application du schéma scolaire au livre de Job; il s'agit d'un motif d'accompagnement beaucoup plus que d'une charpente organique. Dans son analyse saint Thomas est resté fidèle au genre littéraire qu'il avait reconnu dans le livre de Job; il en a expliqué le sens littéral par des raisons probables. Mais il l'a fait avec une maîtrise et une sûreté qui font de l'*Expositio super Iob* le sommet de l'exégèse médiévale. C'est au sujet de celle-ci que l'observation notée par une plume qui fait autorité en ce domaine prend toute sa signification: quand on lit les commentaires scripturaires de saint Thomas dans la perspective de l'exégèse moderne, on s'étonne naturellement de leur caractère médiéval; mais si on les aborde à partir du XIIe et du XIIIe siècles, on s'étonne davantage encore de leur modernité [1].

D'une manière générale le style de l'*Expositio* est beaucoup plus travaillé que celui des autres œuvres de saint Thomas; le premier contact surprend. Ce n'est plus la langue si sobre et si dépouillée des grandes œuvres théologiques et des commentaires philosophiques, dont la tenue littéraire se recommande par sa clarté et sa précision; le latin de l'*Expositio* a un vocabulaire plus riche, des constructions plus savantes; ses périodes sont parfois longues et soutenues. Une étude d'ensemble sur le latin de saint Thomas reste à faire. Sa nécessité est rendue plus manifeste par la place de plus en plus importante prise par la philologie parmi les disciplines propres à mieux faire connaître un auteur, sa personne, sa pensée. Des travaux scientifiques en ce domaine ne seront possibles qu'avec l'instrument indispensable des analyses qu'ils exigent: l'index verbal complet des écrits du saint Docteur. Nul doute qu'un tel index révèlera la profonde originalité de l'*Expositio super Job ad litteram.*

[1] « Reading these against a background of modern exegesis, one naturally finds the medieval element in them startling; approaching them from the twelfth and thirteenth centuries, one is more startled by their modernity », B. Smalley, The Study of the Bible in the Middle Ages, Oxford 1952, p. 301.

§ 21. Le titre 'Expositio super Iob ad litteram'

Le titre adopté ici est celui qui paraît le mieux appuyé par les sources littéraires anciennes. Toutefois cet appui est loin d'être décisif, c'est pourquoi l'option qui a été faite doit être justifiée.

La tradition manuscrite de l'ouvrage est dispersée, souvent entre témoins de même famille. Beaucoup de ces témoins sont sans titre, ou bien celui-ci a été ajouté tardivement; ainsi les numéros suivants de la liste donnée au § 3: 1 2 5 6 7 9 16 21 24 25 26 29 31 33 38 39 40 41 42 45 49 et 57.

Deux noms cependant apparaissent souvent et se font une concurrence à peu près égale, *Postilla* (ou bien *Postille*) et *Expositio*. Témoignent pour *Postilla* les numéros: 3 4 10 18 22 36 43 46 47 48 51 52 53 et 55; pour *Expositio* les numéros: 11 13 14 15 17 23 27 32 34 37 44 54 et 59.

Quelques témoins sont aberrants: *Notule* super librum Iob n. 12, *Apostilla* ... n. 50, *Opus* ... n. 35, *Tractatus* ... n. 8, *Liber* de super Iob n. 50.

La préposition *super* est attestée par presque l'unanimité des témoins portant un titre. Enfin la spécification *ad litteram* (ou bien un équivalent: *littere*, *litteralis*) est appuyée aussi bien avec *Postilla* qu'avec *Expositio*; sont témoins les nn. 3 8 20 23 28 30 32 34 35 47 54 55 59.

Cette dispersion des témoignages révèle une incertitude sur le titre authentique de l'ouvrage, à ce point que la question de son existence primitive peut être soulevée. De fait les témoins majeurs de quatre familles sur cinq en lesquelles se distribuera la tradition manuscrite, sont parmi ceux qui ne présentent pas de titre: nn. 1 9 31 33 41 (soit As F N R Pd). Quoi qu'il en soit de ce défaut originel, les autres témoins manuscrits laissent le choix entre les énoncés *Postilla super Iob ad litteram* et *Expositio super Iob ad litteram*. A s'en tenir aux seuls chiffres, *Postilla* serait légèrement mieux appuyé, avec 14 voix contre 13 à *Expositio*. Cependant le fait que plusieurs des témoins du premier appartiennent à la tradition issue de l'exemplar π (cf. §§ 32-33), réduit l'extension réelle de la déposition qu'ils procurent.

Le témoignage de la tradition bibliographique la plus ancienne serait plus favorable au titre *Expositio*. On a relevé plus haut les principaux textes (§ 2); il suffit de les rappeler:

Ptolémée de Lucques: « Thomas ... exposuit Iob »; Guillaume de Tocco: « (Thomas) ... scripsit super Iob ad litteram, quem nullus doctor litteraliter tentavit exponere propter profunditatem sensus litterae ».

Le catalogue des œuvres de saint Thomas apparemment le plus ancien — celui dont Barthélemy de Capoue reproduira une copie fautive dans sa déposition au procès de canonisation —, mentionne une « Expositionem super Iob ad litteram »; tous ses témoins anciens appuient cette leçon [1]; les plus récents l'abrègent mais aucun ne propose « Postillam ». Les autres dépositions de la tradition bibliographique sont inconstantes: plusieurs disent simplement *Super Iob*, sans autre précision, ou bien *scripsit super Iob*. La plus ancienne mention de *postilla* serait celle de la liste de taxation des exemplaria du libraire André de Sens, de 1304 (cf. § 7): « In postillis super Iob ». L'usage parisien aura peut-être influé sur Pierre Roger (Iob et Iohannem pulcherrime postillavit) et sur Laurent Pignon (Scripsit et postillas super Iob ad litteram) [2].

Il resterait à interroger l'œuvre elle-même; son genre littéraire ne serait-il pas assez précis pour déterminer un choix? Or, ici encore, une incertitude règne. On a disputé naguère sur le sens du vocable *postilla*, qui aurait été réservé aux commentaires recouvrant les multiples sens du texte sacré. Dans ce cas *postilla* serait éliminé de la compétition; le commentaire de Job, on le sait, est strictement limité au sens littéral. Cependant l'emploi de *postilla* a été plus large, sinon chez les auteurs du moins chez les copistes; certains des témoins de notre texte ne disent-ils pas *Postilla ... ad litteram* [3]? Dans l'état actuel des études sur l'enseignement de la Bible au moyen âge, la distinction des genres littéraires demeure indéterminée; il est difficile d'assigner des frontières précises aux Gloses, Postilles et Commentaires. De bons juges estiment que *postilla* peut s'appliquer à n'importe quelle catégorie [4]. Il reste cependant des distinctions générales qu'on ne peut méconnaître. Le genre littéraire des postilles bibliques de Hugues de Saint-Cher ne peut se confondre avec celui de l'explication du livre de Job par saint Thomas. Or *postillae*

[1] Sur la difficulté propre à la copie de Barthélemy de Capoue, voir ci-dessus § 2.

[2] Pierre Roger, cf. ci-dessus § 10; Laurent Pignon, cf. Laurentii Pignon Catalogi et Chronica, éd. G. Meersseman (Monumenta Ord. Fr. Praed. historica, 18), Romae 1936, p. 23.

[3] Cf. P. Synave, Le commentaire de saint Thomas sur les quatre Évangiles d'après la catalogue officiel, Mélanges thomistes (Bibliothèque thomiste, 3), Le Saulchoir 1923, pp. 109-122. — En sens opposé, F. Pelster, Die Expositio super quatuor Evangelia ad litteram S. Thomae Aquinatis, Biblica 5 (1924) pp. 64-72. Compte-rendu par P. Synave, Bulletin Thomiste 1 (1926) n. 605, qui maintient son point de vue.

[4] Cf. B. Smalley, The Study of the Bible in the Middle Ages, Oxford 1952, p. 270. — On peut voir encore les précieux textes rassemblés par P. Lehmann, Erforschung des Mittelalters, Band 5, Stuttgart 1962, pp. 31-35.

convient en propre à la première catégorie, non à l'explication du second.

En précisant son propos saint Thomas, qui ne pouvait cependant ignorer *glossare* et *postillare* d'usage courant à son époque, écrit « Intendimus ... librum istum ... secundum litteralem sensum exponere » (Prol., 96-99). *Expositio* étant le substantif correspondant au verbe *exponere*, saint Thomas annonce donc son intention de faire une *exposition* du livre de Job. Sans doute le terme a un sens général assez large; il a cependant la préférence de saint Thomas pour signifier certains modes d'explication de l'Écriture sainte. Il suffit de lire les lettres dédicatoires de l'*Expositio continua super Matthaeum* et *super Marcum* pour percevoir cette préférence. Dans la première (dédicace à Urbain IV), il dit expressément « ex diversis doctorum libris praedicti evangelii expositionem continuam compilavi »; le verbe apparaît deux fois, le substantif trois fois en quelques lignes. Dans la dédicace de l'*Expositio super Marcum*, au cardinal Hannibald, on remarque une fois *exponenda* et six fois *expositio* — à divers cas.

L'intention déclarée de saint Thomas dans le prologue de son explication du livre de Job justifie l'appellation *Expositio*; il n'y a aucune précision illégitime à l'adopter [1]. Nous ne trahissons pas davantage la tradition manuscrite, laquelle utilise souvent ce titre pour désigner des ouvrages où la part de l'explication rationnelle est prépondérante: *Expositio* ... De divinis nominibus, ... De Trinitate, ... De ebdomadibus, ... super librum De causis, ... super Decretalem; le commentaire de Job appartient bien à cette catégorie, où l'explication s'attache au seul sens littéral [2]. Enfin la tradition typographique, surtout depuis l'édition romaine de 1562, a rendu traditionnelle l'appellation *Expositio* [3]; il n'y avait aucun motif de l'abandonner.

[1] Il est remarquable que le catalogue le plus ancien des œuvres de saint Thomas (celui que le P. Mandonnet qualifia d'officiel), enregistre l'*Expositio super Iob ad litteram* immédiatement après l'*Expositio continua super Evangelia*, dont le titre est donné par saint Thomas lui-même. Le rapprochement n'est pas fortuit; il répond à une intention de classification rationnelle chez l'auteur de la liste.

[2] Sans doute trouve-t-on également *Expositio Orationis dominicae*, *Expositio de Ave Maria*, *Expositio symboli*, mais ces titres prouvent qu'on avait perdu de vue l'origine réelle de ces ouvrages, sermons de Naples ou de Paris.

[3] Portent dans leur titre *Expositio* les éditions décrites sous les nn. 2 6 7 8 9 10 11 14 15 16 17 et 18 (ci-dessus § 4).

Chapitre III

INFLUENCE DE L'EXPOSITIO SUPER IOB

§ 22. Témoignages

Étant donnés le caractère nouveau de l'*Expositio* et le prestige de son auteur, une question vient naturellement à l'esprit: quel accueil les contemporains ont-ils fait à cette œuvre de qualité? Celle-ci est-elle restée lettre morte, comme ignorée par un corps de professeurs encore trop peu dégagés des chemins traditionnels, ou bien a-t-elle influé sur les commentateurs postérieurs? Si la réponse à une telle question appartient davantage à l'histoire littéraire et doctrinale qu'à une préface d'édition, nous croyons cependant satisfaire l'attente de plusieurs en donnant quelques informations à ce sujet.

L'influence de l'*Expositio* fut considérable. Si elle n'a pas été reconnue plus tôt, c'est parce que beaucoup de textes sont demeurés inédits et par conséquent difficiles d'accès. Après saint Thomas l'autorité jusque là prépondérante de saint Grégoire aura un contrepoids, d'abord peu avoué mais très vite dominant, à ce point que cinquante ans plus tard un Nicolas de Lyre prendra dans l'*Expositio* la substance et souvent la lettre de sa glose littérale. Nous n'entendons pas faire l'histoire de cette ascension; il suffira d'en prouver le fait. On le fera par la mise en parallèle de fragments de l'*Expositio* avec leurs correspondants d'auteurs postérieurs, car le témoignage le plus convaincant de la supériorité incontestable de celle-là est porté par l'usage qu'en ont fait ceux-ci. Si aucun de ces auteurs n'a pu suivre saint Thomas dans l'avance qu'il avait sur son temps, tous ont tenté de l'imiter ou bien d'utiliser ses commentaires lucides et pénétrants; beaucoup, parmi ceux qui l'ont critiqué, l'ont copié.

§ 23. Albert le Grand

Peut-être faudrait-il faire une exception pour saint Albert le Grand, encore que la chose soit discutable. Le thème bien connu 'Albert maître de saint Thomas' nous a accoutumés à toujours placer le disciple après le maître: c'était la pente naturelle. Le cas particulier des commentaires sur le livre de Job des deux maîtres oblige à renverser l'ordre de succession temporelle. On a dit plus haut que l'*Expositio* de saint Thomas remontait au temps du pontificat du pape Urbain IV; même s'il fallait la retarder jusqu'à la crise averroïste parisienne de 1269-1270, elle serait encore antérieure au commentaire de saint Albert, daté dans la tradition manuscrite de 1272 ou de 1274[1]. Mais Albert a-t-il connu l'*Expositio* de son ancien élève? La question se pose, parce qu'il n'est pas sûr que des copies de l'œuvre de saint Thomas aient circulé avant son décès; une exception en faveur de saint Albert ne serait toutefois pas impossible. Pour se prononcer avec sécurité sur ce problème des relations entre les deux ouvrages, il faudrait entreprendre une analyse littéraire continue entre l'un et l'autre, car les similitudes sont si fragiles qu'il faudrait les réunir toutes pour procurer une conviction ferme. Les sondages que nous avons faits paraissent manifester une relation; nous ne pouvons dire plus. Si elle est réelle, son sens est déterminé par la date respective des œuvres: ce serait celle de saint Thomas qui aurait influé sur celle d'Albert. Du moins les sondages qui ont été faits permettent de penser que l'influence, si influence il y a eu, de l'*Expositio* de saint Thomas sur celle d'Albert a été restreinte: elle ne s'est pas traduite par des emprunts littéraires indiscutables.

L'intention du livre reconnue par Albert, un exemple de patience, est traditionnelle; celle qu'il découvre dans la dispute entre Job et ses amis rejoint celle qu'avait exploitée Maïmonide, lequel est plusieurs fois cité.

> Praemittendum est in libro isto, quod disputatio, quae est inter quinque, videlicet: Iob, Eliphaz, Baldach, Sophar et Eliu, tota est de providentia sive cura, qua creator regit

[1] La date de 1272 est proposée par le codex n. 40 dans notre liste des manuscrits de l'*Expositio* (ci-dessus § 3). Celle de 1274 est proposée par le codex 50 de l'Université de Munich (cf. M. Weiss, B. Alberti Magni... Commentarii in Iob..., Friburgi Brisgoviae 1904, pp. IX-X). L'identité du libellé de la notule terminale dans les deux témoins prouve qu'elle est de même origine; par conséquent l'une des dates est le fruit d'une erreur de copiste. C'est la première, proposée par le codex le plus ancien, qui paraît la plus sûre.

res humanas et gubernat; et omnes in hoc conveniunt, quod apud Deum creatorem et gubernatorem perfecta notitia est omnium humanorum... Item in hoc, quod in cura et regimine et gubernatione sua nulla prorsus est iniquitas vel peccatum. Item in hoc, quod actus humanos magis intus considerat, quam homo ipse, qui agit, et ideo in eis defectum aliquando comprehendit, qui etiam ipsum hominem latet... (Albert, Super Iob III[1], éd. Weiss col. 50-51).

Ce texte, qui conserve encore la saveur de la traduction, ne fait que répéter le Guide des égarés; ce n'est donc pas dans l'*Expositio* de saint Thomas qu'Albert en a pris la substance; il n'est pas exclu cependant que ce soit celle-ci qui l'ait mis sur le chemin conduisant à celui-là. D'autre part il est indubitable qu'Albert a tenté d'expliquer le texte sacré selon le sens littéral; s'il l'a fait avec moins de bonheur que saint Thomas, il a eu tout de même le souci d'une sobriété suffisante pour ne pas retomber dans les chemins battus des postilles traditionnelles. C'est peut-être là qu'il y aurait la preuve d'une lecture de l'*Expositio* de saint Thomas.

Voici cependant, pris entre beaucoup d'autres, quelques parallèles brefs suggérant une dépendance.

Thomas	Albert
Iob IX[22]	
Dixerat enim Eliphaz quod poenae a Deo non nisi pro peccatis immittuntur, contra quod in superiori responsione Iob locutus fuerat; et quia Baldath sententiam Eliphaz asserere conatus fuerat, Iob iterato sententiam suam repetit... (9 511-515)	Quia supra Eliphaz dixerat quod poenae non nisi pro peccatis infliguntur, et Baldach sententiam eius asserere conatus fuerat, ideo Iob, sicut contra Eliphaz supra locutus est contrarium asserens, sic tantum loquitur contra Baldach... (éd. Weiss col. 138)
Iob XI[4]	
Dixisti enim: Purus est sermo meus: hoc accipit ab eo quod supra dixerat 'Non invenietis in lingua mea iniquitatem, nec in faucibus meis stultitia personabit'; *et mundus sum in conspectu tuo:* hoc Iob expresse non dixerat, sed ex verbis eius accipere volebat... (11 24-29)	*Dixisti enim: Purus est sermo meus*, hoc est sine fictione et falsitate. Hoc autem dixit supra VI sic 'Non invenietis in lingua mea iniquitatem, nec in faucibus meis stultitia personabit'; *et*, idest, *mundus sum in conspectu tuo*, Domine, supple. Hoc autem interpretatus est eum dixisse... (col. 155)
Iob XV[18]	
...*et non abscondunt patres suos*, a quibus scilicet sapientiam perceperunt... (15 160)	*Et non abscondunt patres suos*, a quibus scilicet sapientiam acceperunt... (col. 196)
Iob XXXVII[22]	
...in septentrionalibus regionibus multum auri invenitur quod est inter cetera metalla fulgidius, et hoc ideo quia calore propter circumstans aeris frigus recurrente ad interiora viscera terrae efficacius ibi operatur ad auri generationem, et hoc est quod subdit *Ab aquilone aurum veniet*, quasi dicat: in regione aquilonari aurum magis abundat. (37 334-340)	*Ab aquilone aurum veniet:* aurum inter alia metalla melioris est digestionis et melioris commixtionis. Ad hoc autem exigitur, ut frigus extrinsecum circumstans ad interiora viscerum terrae reprimat calorem mineralem, ut fortis sit ad digerendum materiam metalli, et ideo in aquilone, ubi frigus circumstat, melius aurum generatur... (col. 438)

Ces gloses, le dernier exemple surtout, présentent des traits communs indéniables: le texte expliqué seul a-t-il pu les suggérer indépendamment aux deux commentateurs? Il est difficile de le penser.

§ 24. Matthieu d'Aquasparta

Avec le maître franciscain Matthieu d'Aquasparta[1] nous serons en terrain plus sûr; il suffira de deux tests pour le prouver: sans nommer sa source Matthieu puise largement à l'*Expositio:*

Thomas	Matthieu
Iob XXVIII[1]	
Est autem considerandum quod metalla generantur ex vaporibus humidis resolutis a terra per virtutem solis et aliarum stellarum et in terra retentis, unde et metalla ductilia et liquabilia sunt, sicut e contrario lapides et alia huiusmodi quae non malleantur neque funduntur generantur ex sicca exhalatione infra terram retenta. Diversificantur autem metallorum species secundum maiorem vel minorem puritatem vaporis resoluti et	Notandum autem quod metalla generantur ex vaporibus humidis resolutis ex* terra per virtutem solis et aliarum stellarum in terra retentis, et ideo metalla sunt ductilia et liquabilia, sicut e converso* ea que generantur ex sicca exalatione non maleantur neque funduntur, ut lapides et huiusmodi. Diversificantur autem metalla secundum maiorem et minorem puritatem vaporis resoluti et secundum

[1] Matthieu d'Aquasparta a probablement connu saint Thomas à Paris, de 1269 à 1272. Il devint maître en théologie vers 1275, ministre général O.F.M. en 1287, cardinal en 1288; il décéda le 29 oct. 1302. Nous citons son *Super Iob* d'après le codex Assise, Bibliothèque Communale 35.

THOMAS	MATTHIEU
secundum differentiam caloris digerentis, inter quae aurum videtur purissimum et post hoc argentum et sub hoc aes, infimum autem ferrum; et secundum maiorem vel minorem puritatem metalla ut plurimum habent diversas origines: quia ergo aurum est purissimum, invenitur ut plurimum generatum in sua puritate inter arenas fluminum propter multitudinem evaporationis et caliditatem arenae; argentum autem invenitur ut plurimum in quibusdam venis vel terrae vel etiam lapidum; aes autem invenitur ut incorporatum lapidibus; ferrum autem, quasi in terra faeculenta nondum perfectam digestionem habente ut sit perventum usque ad generationem lapidis.	differentiam caloris digerentis, inter que aurum purius est, post argentum et post* es, ultimum* et infimum ferrum ita quod secundum maiorem vel minorem puritatem ut plurimum habent diversas origines: quia ergo aurum purissimum est, invenitur ut plurimum generatum in sua puritate inter arenas fluminum propter multitudinem evaporationis et caliditatis* arene; argentum invenitur ut plurimum in quibusdam venis terre vel lapidum; es invenitur incorporatum lapidibus; ferrum quasi in terra feculenta nondum habente perfectam digestionem ut sit perventum usque ad generationem lapidis.
Enumerans ergo diversa metallorum loca dicit *Habet argentum venarum suarum principia*, scilicet in aliquibus determinatis locis, ex quibus tales vapores resolvuntur qui sunt apti ad generationem argenti: et sic dum immiscentur terrae vel lapidi praedicti vapores, efficiuntur ibi venae argenteae. (28 13-40)	Primo ergo quantum ad originem argenti dicit *Habet argentum venarum suarum principia*, in aliquibus locis determinatis* ex quibus tales evaporationes resolvuntur que sunt apte ad argenti generationem. Et cum predicti vapores immiscentur terre vel lapidi, efficiuntur ibi vene argentee... (fol. 150va)
Iob XXXVIII[32]	
Tertio admirabilis apparet in caelestibus corporibus motus planetarum, in quo cum sit omnino uniformis quaedam irregularitas ad sensum videtur, et hoc maxime deprehendi potest in stella Veneris quae quandoque oritur ante solem et tunc vocatur Lucifer,	In motibus autem planetarum apparet quedam irregularitas ad sensum, propter quod vocantur erratice quamvis motus earum semper sit uniformis; hoc autem maxime apparet in Venere que quandoque oritur ante solem et tunc dicitur Lucifer, ex eo quod diem prenunciat et quia lucem fert: est enim stella valde lucida.
quandoque autem occidit post solem et tunc vocatur Vesperus.	Quandoque occidit post solem et tunc vocatur Vesperus, quia in vespere apparet et sic distinguit diem a nocte...

THOMAS	MATTHIEU
Manifestum est autem quod stellae quae semper sunt tardioris motus quam sol incipiunt primo apparere in mane ante ortum solis, eo quod sol suo proprio motu quo movetur ab occidente in orientem deserit eas, sicut patet in Saturno, Iove et Marte; luna autem quae habet velociorem motum quam sol semper incipit apparere in sero quasi deserens solem et praecedens ipsum versus orientem; Venus autem et Mercurius quandoque incipiunt apparere de mane, quandoque autem de sero, sed de Mercurio quia raro videtur et est parvae quantitatis non ita est manifestum; in Venere autem omnibus apparet, unde manifestum est quod quandoque habet velociorem motum quam sol, quandoque tardiorem. Ex quo manifeste apparet irregularitas in motu planetarum... (38 550-571)	Manifestum est autem quod stelle que sunt tardioris motus quam sol incipiunt primo apparere in mane ante ortum solis, ex eo quod sol suo proprio motu quo movetur ab occidente in orientem eas precedit et deserit, sicut apparet in Saturno et Iove et Marte; luna autem que habet velociorem motum quam sol semper incipit apparere in sero quasi deserens solem et precedens ipsum versus orientem; Venus autem et Mercurius quandoque incipiunt apparere de mane, quandoque de sero, sed de Mercurio quia raro videtur et est parve quantitatis non ita est manifestum; in Venere omnibus manifestum est, unde palam est quod quandoque habet velociorem motum quam sol, quandoque tardiorem. Ex quo apparet secundum sensum quedam irregularitas in motibus planetarum... (fol. 244va)

La littéralité de ces parallèles est si étroite qu'il est possible de préciser, sinon le témoin de l'*Expositio* qui fut utilisé par Matthieu d'Aquasparta, du moins le groupe auquel ce témoin appartenait. Le premier des deux tests ci-dessus reproduit plusieurs des leçons du groupe δ et plus précisément du sous-groupe δ^1, rameau ε Pd (cf. ci-après § 93); ces leçons de type Pd ont été signalées par un astérisque (*). La fréquence de ces accords avec le rameau Pd est un indice qui ne peut tromper.

Les deux exemples ci-dessus pourraient faire penser que le commentaire de Matthieu d'Aquasparta est un simple démarquage de celui de saint Thomas; ce serait une erreur. Le maître franciscain reste proche des postilles traditionnelles; il accorde une grande attention aux sens allégorique, moral et anagogique. Il utilise l'*Expositio* sans entrer résolument dans la voie qu'elle a ouverte, et plusieurs fois il écarte des opinions où il est facile de reconnaître saint Thomas. Les textes qu'on a cités sont donc à prendre comme un témoignage de l'intérêt porté à l'*Expositio*, non comme le signe d'un assentiment généralisé à son contenu. Il en sera de même dans le cas suivant.

§ 25. Pierre-Jean Olivi

L'influence de l'*Expositio* se retrouve chez un contemporain et confrère de Matthieu d'Aquasparta, Pierre-Jean Olivi [1], lui aussi adversaire déclaré de frère Thomas, mais qui trouve bon d'enrichir sa postille sur le livre de Job d'emprunts substantiels à l'œuvre de l'illustre dominicain. L'inspiration thomiste se dénonce dès les premières lignes d'Olivi:

Numquid nosti ordinem celi et pones rationem eius in terra? Iob 38. Inter cetera que in divinis libris sunt potissime attendenda et contuenda sunt duo, quorum unum est ordo divine providentie que modis admirabilibus regit mundum et specialiter genus humanum et singulariter suos electos; reliquum vero est ordo virtutis et gratie in sanctis a Dei singulari providentia derivatus et dispositus. Et hec duo in premissa questione videtur Deus proponere ipsi Iob tamquam valde admirandà et valde profunda dicens « Numquid nosti » etc. Et quoniam in beato Iob et in libro eius hec duo nobis singulariter ostenduntur, idcirco questio hec ad ostendendam preminentiam materie libri Iob convenienter potest retorqueri; nam in eo singulariter ostenditur ordo divine providentie tam quoad ea que a Deo facta vel permissa sunt circa ipsum Iob secundum triplicem statum eius, quam quoad ea que sententiata et determinata sunt per Dominum alloquentem ipsum Iob (fol. 22ra).

Quand Olivi se demande si l'histoire de Job est vraie ou bien si elle n'est qu'une parabole « sicut videtur velle rabi Mosse iudeus », il donne une réponse conforme à celle de saint Thomas:

Quod autem de certa persona fuerit conscriptus, patet: primo ex eo quod Ez. XIV dicitur « Si fuerint tres viri isti Noe, Daniel et Iob » etc. Sed primi duo fuerunt vere in rerum natura, ergo et tertius. Secundo ex eo quod Iac. V dicitur « Sufferentiam Iob audistis et finem Domini vidistis » (fol. 22rb).

Ce sont précisément les deux autorités mises en avant dans l'*Expositio*. Dira-t-on que l'emploi de ces autorités, après leurs *inventio* par saint Thomas, est devenu commun, par conséquent le professeur franciscain pourrait les tenir d'une source immédiate qui ne serait pas l'*Expositio*. L'hypothèse n'est pas exclue mais elle est d'autant moins vraisemblable que, comme on l'a déjà noté (ci-dessus § 10), Pierre Olivi cite nommément frère Thomas à propos d'une interprétation qu'il donne dans son exposition du verset Job IV[12]; c'est donc qu'il a cet ouvrage sous les yeux, ou au moins à portée de sa main, quand lui-même explique le passage.

Toutefois la citation explicite est si brève qu'elle ne permet guère de porter une appréciation sur le degré d'influence que l'*Expositio* de saint Thomas a eu sur celle de Pierre-Jean Olivi. Esprit plus audacieux et plus indépendant que Matthieu d'Aquasparta, Olivi est aussi moins fidèle que lui à la lettre des emprunts littéraires dont il étoffe son propre exposé. Pour estimer à une juste mesure ce dont il est redevable à saint Thomas, il faut le suivre longuement et découvrir une pluralité de parallèles brefs et dispersés. En voici un exemple.

Thomas	Olivi
	Job I 20-21
	Et corruens in terram, id est cum grandi impetu et fervore in terram se prosternens, *adoravit*, Deum supple.
Notandum vero est quod dicit *tunc*, scilicet post mortem filiorum auditam, ut de eis magis quam de amissione rerum doluisse videatur. De amicis enim mortuis non dolere duri et insensibilis cordis esse videtur...	Et nota quod ex auditu perditionis rerum non assumpsit hec signa sed solum audita morte filiorum, ut sic de eis magis quam de amissione rerum doluisse ostendatur. De amicis enim mortuis non dolere duri et insensibilis cordis esse videtur.
...rationabiliter enim demonstravit, etsi tristitiam pateretur, se tristitiae non debere succumbere. Primo quidem ex condicione naturae, unde dicitur *et dixit: Nudus egressus sum de utero matris meae*, scilicet terrae quae est communis mater omnium, *nudus revertar illuc*, idest in terram; et secundum hunc modum dicitur Eccli. XL « Occupatio magna creata est hominibus, et iugum grave super filios Adam a die exitus de ventre matris eorum usque in diem sepulturae in matrem omnium ». Potest et aliter intelligi, ut quod dicitur *de utero matris meae* accipiatur ad litteram de utero mulieris quae genuit eum, quod autem dicitur *nudus revertar*	*Nudus egressus sum:* hec est prima ratio qua ostendit se debere patienter hec tolerare, quia ostendit se nihil perdidisse quod, communi cursu nature, suo tempore non esset perditurus et quo aliquando non caruerit, quia tam ipse quam omnis homo in omnium exteriorum carentia nascitur et moritur. Secundum enim Gregorium... *Illuc*, idest in statu similem ei quem habuit in utero matris, ut sic le *illuc* faciat relationem simplicem: est autem homo mortuus et

[1] Pierre-Jean Olivi a dû connaître saint Thomas à Paris en 1269-1272. Il décéda en 1298, après une carrière assez agitée. Dans son commentaire sur S. Matthieu, ch. 10, il combat saint Thomas sur la pauvreté. Nous citerons son commentaire de Job d'après le ms. Vatic., Urb. lat. 480.

THOMAS	OLIVI	THOMAS	OLIVI
illuc intelligitur quod haec dictio *illuc* facit simplicem relationem: non enim aliquis iterato in ventrem matris revertitur, sed revertitur in illum statum quem habuit in utero matris quantum ad aliquid, scilicet quantum ad hoc quod est alienum esse a conversatione humana...	sepultus pro tanto similis illi statui, pro quanto homo est in utero matris mundo absconditus et quasi sepultus. Vel per matrem et eius uterum potest intelligi terra que est communis mater omnium, iuxta illud Eccli. XL « Occupatio magna creata est omnibus hominibus a die exitus de ventre matris usque in diem sepulture in matrem omnium ».	temporalium bonorum non debet tristitia absorberi, ex secunda quod nec etiam potest conqueri, ex tertia quod etiam debet gaudere..., nam et de sumptione medicinae amarae aliquis ratione gaudet propter spem sanitatis licet sensu turbetur...	runtur homini a Deo, ex quo concluditur quod ex eorum ablatione non potest homo recte conqueri; ex tertia ostenditur quod hoc non accidit contra Dei velle, sed potius secundum beneplacitum divine voluntatis, ex quo sequitur quod homo debeat inde gaudere pro quanto est Deo beneplacitum; sicut enim in sumptione medicine sensui amare aliquis secundum rationem gaudet propter spem sanitatis licet sensu turbetur...
Secundo ostendit idem ex divina operatione dicens *Dominus dedit, Dominus abstulit...* Hoc autem inducit quod non habet homo iustam querelam de Deo si temporalibus bonis spolietur, quia qui gratis dedit potuit vel usque ad finem vel ad tempus largiri: unde cum ante finem homini temporalia aufert, homo conqueri non potest.	*Dominus dedit:* hec est secunda ratio in qua ostendit quod nihil est sibi factum unde iuste conqueri aut turbari possit, quia ille abstulit cuius erant, quin potius adhuc restat unde debet gratias agere ei qui abstulit ea, de hoc scilicet quod gratis ea sibi dederat usque ad tempus illud.	*neque stultum quid contra Deum locutus est*, idest blasphemum, ut scilicet de divina providentia blasphemaret: stultitia enim sapientiae opponitur quae proprie est cognitio divinorum. (I 754-868)	*neque stultum* etc. idest blasphemum, ut scilicet Deum et eius providentiam ex hoc blasphemaret: verbum enim blasphemie verbum stultum dicitur, tum quia opponitur sapientie que proprie est de divinis et summis, tum quia ex tali verbo non acquiritur fructus sed potius dampnum... (fol. 26va)
Tertio ostendit idem ex beneplacito divinae voluntatis dicens *sicut Domino placuit ita factum est*; est autem amicorum idem velle et nolle: unde si ex beneplacito divino procedit quod aliquis bonis temporalibus spolietur, si Deum amat, debet voluntatem suam voluntati divinae conformare, ut hac consideratione tristitia non absorbeatur.	*Sicut Domino placuit:* hec est tertia ratio in qua ostendit quod in hoc facto non solum debet esse patiens sed etiam iocundus et gaudens, quia amici est complacere sibi in beneplacito sui amici, et precipue si sic diligitur sicut Deus. Cum igitur hoc ex divino beneplacito processerit si Deum amat, debet voluntatem suam divine voluntati conformare.		
Hae igitur tres rationes debito ordine ponuntur: nam in prima ratione ponitur quod bona temporalia sunt homini extranea, in secunda quod a Deo homini dantur et auferuntur, in tertia quod hoc accidit secundum beneplacitum divinae voluntatis. Unde ex prima ratione concluditur quod homo propter amissionem	Ex prima autem ratione ostenditur quod bona temporalia sunt homini extrinseca, adventicia et caduca seu transitura, et ideo patens est quod ex eorum amissione non debet homo tristitia absorberi; ex secunda ostenditur quod huiusmodi bona dantur et aufe-		

Quoique moins proche de la lettre de l'*Expositio* que ne l'était Matthieu d'Aquasparta dans ses emprunts, Pierre-Jean Olivi paraît au total plus dépendant que lui de l'œuvre de saint Thomas; il en subit davantage l'influence; c'est à elle qu'il doit d'être plus original, plus évolué que son confrère au regard de l'interprétation traditionnelle du livre de Job.

§ 26. L'AUTEUR ANONYME (STEGMÜLLER 9253)

Voici maintenant le témoignage d'un écrivain anonyme, postérieur à saint Thomas puisqu'il utilise l'*Expositio*, mais antérieur à la fin du XIIIe siècle, âge assigné au manuscrit par lequel sa postille sur le livre de Job nous est connue[1]. Le soin que cet auteur prend de ne pas s'opposer aux interprétations proposées dans l'*Expositio* fait soupçonner qu'il appartenait à l'ordre des frères prêcheurs; peut-être fut-il disciple de saint Thomas. Cette question d'origine est cependant secondaire pour notre propos; l'essentiel est la déposition du témoin.

[1] Anonyme, *Super Iob*, inc. « Vir erat... Iob. Sicut verbum propositum est libri beati Iob... » (Stegmüller 9253); codex Florence, Bibliothèque Laurentienne, Santa Croce Plut. 28 dext. 4, ff. 44ra-126rb (cesse à Job XXVIII^{22}). Dans le même codex, ff. 3ra-43va, le *Scriptum super Isaiam* de saint Thomas.

A première vue, la postille paraît appartenir à la tradition commune; elle fait un usage fréquent des *Morales* et allègue à tout moment l'autorité de leur auteur, saint Grégoire; elle accorde beaucoup de place aux sens allégorique et moral. Il suffit toutefois de lire quelques lignes pour se trouver dans une ambiance bien différente des anciennes postilles, dans un climat nouveau. Or ce changement est dû à l'influence très large de l'*Expositio*. Détachons un fragment du prologue; le lecteur y retrouvera tout de suite l'inspiration et la lettre du propre prologue de saint Thomas, avec quelques réflections personnelles de l'auteur inconnu.

Potest etiam esse questio utrum que in hoc libro dicuntur fuerint realiter gesta vel ad aliquid ostendendum conficta. Fuerunt enim aliqui opinantes quod Iob non fuerit aliqua persona secundum veritatem rei, sed quod fuerit quedam parabola conficta ad hoc ut esset quoddam thema ad divine providentie disputationem, sicut frequenter homines configunt aliqua ad fundamentum sue disputationis seu tractatus. Quod autem hos movit, puto quod fuerit immensitas tribulationis eius quam reputant excedere proportionem virtutis humane; sed postea de multis martyribus plura legimus que, si virtus humana pensetur, omnino incredibilia sunt. Preterea videtur hec opinio repugnare Scripture utriusque Testamenti, nam dicitur Ez. XIV ex persona Domini « Si fuerint tres viri isti in medio eius, Noe, Daniel et Iob » etc. Cum igitur Noe et Daniel vere fuerint homines, videtur temerarium negare de Iob. Iacobi etiam V° dicitur « Ecce beatificamus eos qui sustinuerunt, sufferentiam Iob audistis et finem Domini vidistis ». Sicut ergo Dominus vere passionem sustinuit, sic et Iob vere que scribuntur toleravit (ms. fol. 44rb. Cf. *Expositio*, Prol. 71 ss.).

Dans ses emprunts l'Anonyme tient le milieu entre Matthieu d'Aquasparta et Pierre-Jean Olivi, en ce sens qu'il est moins fidèle à la lettre de la source que le premier et est moins indépendant que le second. Par contre, il s'attache davantage que l'un et l'autre au sens littéral et d'une manière générale son interprétation est beaucoup plus proche de celle de saint Thomas. On donnera ici un parallèle témoin de la dépendance, comme on l'a fait pour les premiers.

THOMAS	ANONYME
Iob 1^{20}	
Tunc surrexit Iob etc. Enumerata adversitate beati Iob, agitur hic de patientia quam in adversitate monstravit. Sciendum autem est ad evidentiam eorum quae hic dicuntur quod circa corporalia bona et circa animi passiones antiquorum philosophorum diversa opinio fuit. Nam Stoici dixerunt bona exteriora nulla bona hominis esse, et quod pro eorum amissione nulla tristitia animo sapientis poterat inesse; Peripateticorum vero sententia fuit quod bona exteriora sunt quidem aliqua hominis bona, non quidem principalia sed quasi instrumentaliter ordinata ad principale hominis bonum, quod est bonum mentis: et propter hoc sapientem in amissionibus exteriorum bonorum moderate tristari concedebant, ita scilicet quod per tristitiam ratio non absorberetur ut a rectitudine declinaret. Et haec sententia verior est et ecclesiasticae doctrinae concordat, ut patet per Augustinum in libro De civitate Dei. Hanc igitur sententiam Iob secutus, tristitiam quidem in adversitate monstravit, tamen sic moderatam ut rationi subiecta esset, et ideo dicitur quod *Tunc surrexit Iob et scidit tunicam suam*, quod apud homines solet esse tristitiae indicium. Notandum vero est quod dicit *tunc*, scilicet post mortem filiorum auditam, ut de eis magis quam de amissione rerum doluisse videatur. De amicis enim mortuis non dolere duri et insensibilis cordis esse videtur, sed virtuosi est hunc dolorem non immoderatum habere, secundum illud Apostoli Thess. IV « Nolumus... non habent »: et hoc in beato Iob fuit, unde et status mentis eius per actum exteriorem apparuit. Quia enim ratio erecta stetit, congruenter dicitur quod *Iob surrexit*, quamvis homines dolentes magis soleant prosterni, quia vero tristitiam patiebatur sed non penetrantem usque ad intima rationis perturbanda, in ex-	*Tunc surrexit Iob et scidit* etc. Premissa subtractionis permissione et subtractorum denuntiatione, declaratur nunc affectio ipsius Iob spoliati. Ad cuius evidentiam est notandum quod circa exteriora bona et passiones animi apud antiquos philosophos duplex fuit opinio. Quidam enim dixerunt exteriora bona inter bona hominis non esse computanda et propterea non erat virtuosi hominis gaudere de eorum proventu nec dolere de amissione. Alii vero dixerunt quod exteriora bona inter bona humana computanda erant, tamquam sibi necessaria et propter ipsum facta sed non esse bona eius principalia, et ideo non erat inconveniens virtuoso homini de eorum proventu gaudere vel amissione dolere, dummodo nec metas letitie nec doloris excederet. Et hii verius dixerunt... Ostenditur ergo affectio mentis beati Iob in hac afflictione virtuosa, quia scilicet mens ipsius nec insensibilis fuit nec tamen metas doloris excessit sed in rationis rectitudine se servavit. Et quia videbatur afflictus a Deo in rebus possessis et filiis, ideo primo ostenditur affectio eius ordinata respectu amissionis filiorum, secundo respectu amissionis rerum, ibi *adoravit*, tertio respectu auferentis Dei, ibi *Dominus dedit*. Respectu amissionis filiorum ostenditur affectio eius ordinata per compassionem cum dicitur *tunc*, scilicet audita morte filiorum, *surrexit Iob*. Et quia homines tristitia absorti magis consueverunt prosterni quam surgere, ideo per dispositionem corporis innuit statum mentis que semper se in rationis rectitudine conservavit quamvis dolore concussa et commota fuerit. Ut etiam plus ostendatur doluisse de filiorum morte quam aliarum rerum amissione, signanter dicitur *tunc* surrexisse. Signa autem tristitie ostendit et in his que sunt extra naturam corporis cum *scidit vestimenta sua*,

THOMAS	ANONYME
terioribus tristitiae signum ostendit quantum ad duo, scilicet quantum ad ea quae sunt extra naturam corporis, unde dicitur *et scidit tunicam suam*, et quantum ad ea quae de natura corporis procedunt, unde dicitur *et tonso capite*, quod apud eos qui comam nutriunt solet esse doloris indicium.	quod apud antiquos in signum magni doloris fiebat, et in his que de natura corporis procedunt cum *tonso capite corruens in terram adoravit*. Mos enim apud antiquos fuit, ut ait Gregorius, quod qui ad corporis compositionem comam nutriebant, doloris tempore tondebantur...
Unde haec duo signa tristitiae convenienter praemissis adversitatibus respondent, nam scissio tunicae respondet amissioni rerum, tonsio capitis amissioni filiorum. Tunc autem mens erecta stat quando humiliter Deo subicitur: unumquodque enim tanto in maiori nobilitatis altitudine consistit quanto magis suo perfectivo substat, sicut aer dum subditur luci et materia dum subditur formae; quod igitur mens beati Iob per tristitiam deiecta non erat sed in sua rectitudine persistens, manifestatur per hoc quod Deo se humiliter subdidit, nam sequitur *corruens in terram adoravit*... (I 732-786)	Unde etiam duo signa predicta possunt premissis adversitatibus adaptari, ut scissio vestimentorum respondeat amissioni rerum, tonsio vero capitis amissioni filiorum. Tunc autem mens in rectitudinis altitudine se conservat quando Deo humiliter subditur: unumquodque enim tanto consistit in maiori altitudine nobilitatis quanto magis suo perfectivo subsistit, sicut patet in aere dum subditur luci et materia dum subditur formae; quod igitur mens beati Iob per tristitiam deiecta non fuerit sed in rationis rectitudine se servaverit, patenter ostenditur ex hoc quod humiliter Deo se subdidit dum *in terram corruens adoravit*... (fol. 55ra-b)

Arrêtons-nous; il est inutile de prolonger ce parallèle: l'influence de l'*Expositio* sur la postille de l'Anonyme est incontestable.

Les trois dépositions que l'on vient d'entendre sont claires; dès la première génération qui a suivi saint Thomas, son explication du livre de Job selon le sens littéral s'est imposée à l'attention des maîtres. Sans rompre de front avec une tradition trop profondément enracinée, ceux-ci furent comme contraints de reconnaître la qualité supérieure du commentaire de l'Aquinate; sans l'avouer, ils l'utilisent à l'instar d'une véritable autorité. Nous pourrions clore ici ce chapitre s'il n'y avait encore à nommer comme témoin principal de cette influence croissante le grand postillateur franciscain du XIVe siècle, Nicolas de Lyre.

§ 27. NICOLAS DE LYRE

Dès longtemps saint Antonin a remarqué les emprunts de Nicolas de Lyre à l'*Expositio super Iob*:

Scripsit ⟨Thomas⟩ super Iob ad litteram, quod nullus doctor prius attentaverat; nam Gregorius Magnus in Moralibus expositionem fecerat moralem potius quam litteralem, pulcherrimam. Nicolaus de Lyra post eum exposuit, ab ipso multa furatus et aliter contra eum impingens sed sine ratione [1].

Vers le même temps que saint Antonin, Denys le Chartreux renchérit:

Lyra in expositione libri huius in tantum sequitur Thomam, ut expositio eius videatur quasi quoddam excerptum ex Thoma [2].

Si cette deuxième estimation est quelque peu forcée, il est vrai que le célèbre glossateur franciscain doit beaucoup à l'*Expositio*. Toutefois Nicolas de Lyre, qui écrit cependant après la canonisation de saint Thomas, n'ose pas encore avouer ses emprunts; il ne cite nommément le saint que lorsqu'il s'agit de le critiquer. L'influence de l'*Expositio* sur sa glose du livre de Job n'en a pas moins été fort importante; les parallèles à la lettre sont très fréquents et plus encore ceux de même inspiration. En voici un exemple:

THOMAS	NICOLAS
Iob I[19]	
...*quae corruens oppressit liberos tuos et mortui sunt*, scilicet omnes, ne saltem in aliquo evadente ex liberis posteritatis spes remaneret. Et hoc eo magis credebatur dolorosum quo liberis omnibus interemptis, aliquis famulorum evadere potuit ad concitandum dolorem, nam sequitur *et effugi ego solus ut nuntiarem tibi*. Considerandum vero est quod cum omnis praedicta adversitas sit per Satan inducta, necesse est confiteri quod Deo permittente daemones possunt turbationem aeris inducere, ventos concitare, et facere ut ignis de caelo cadat. Quamvis enim materia corporalis non oboediat ad nutum angelis ne-	*Quae corruens oppressit*, quasi dicat non remanet tibi amplius spes de futura posteritate, quod est occasio desolationis magnae, quia homines qui non possunt semper vivere, naturaliter desiderant in suis posteris remanere, ut habetur II De anima. Cum autem flagellatio Iob a daemone fuerit executive facta, patet quod potest ignem de caelo aereo inferius mittere, et ventos turbinis commovere, tum quia materia corporalis substantiis spiritualibus obedit quantum ad motum localem, et ideo daemones propriae virtuti dimissi possunt facere ea quae causari possunt ex motu locali; ignis autem aliquando generatur

[1] Sancti Antonini Chronicorum Opus, pars III, tit. 18, c. XI, Lugduni 1586, p. 85.
[2] Dionysii Cartusiani Enarratio in librum Iob, art. 23, declaratio cap. IX, Opera omnia, t. IV, Monstrolii 1897, p. 435.

THOMAS

que bonis neque malis ad susceptionem formarum sed soli creatori Deo, tamen ad motum localem natura corporea nata est spirituali naturae oboedire; cuius indicium in homine apparet, nam ad solum imperium voluntatis moventur membra ut opus a voluntate dispositum prosequantur.

Quaecumque igitur solo motu locali fieri possunt, haec per naturalem virtutem non solum spiritus boni sed etiam mali facere possunt, nisi divinitus prohibeantur; venti autem et pluviae et aliae huiusmodi aeris perturbationes ex solo motu vaporum resolutorum ex terra et aqua fieri possunt, unde ad huiusmodi procuranda naturalis virtus daemonis sufficit: sed interdum ab hoc divina virtute prohibentur ut non liceat eis facere omne quod naturaliter possunt...

Tunc surrexit Iob etc. Enumerata adversitate beati Iob, agitur hic de patientia quam in adversitate monstravit. Sciendum autem est ad evidentiam eorum quae hic dicuntur quod circa corporalia bona et circa animi passiones antiquorum philosophorum diversa opinio fuit. Nam Stoici dixerunt bona exteriora nulla bona hominis esse, et quod pro eorum amissione nulla tristitia animo sapientis poterat inesse; Peripateticorum vero sententia fuit quod bona exteriora sunt quidem aliqua hominis bona, non quidem principalia sed quasi instrumentaliter ordinata ad principale hominis bonum, quod est bonum mentis: et propter hoc sapientem in

NICOLAS

ex forti collisione corporum, et similiter ventus vehemens ex forti motione multarum exhalationum quas daemon congregare potest et movere; tum etiam quia potest propria activa propriis passivis applicare, et sic ignem et multa alia causare, ad quae tamen alias sua virtus naturalis non se extendit.

Tunc surrexit Iob. Hic consequenter patientia ipsius Iob declaratur. Circa quod sciendum quod Stoici dixerunt bona exteriora non esse aliqua bona ipsius hominis cum non sint in ipso; et ideo consequenter dixerunt quod pro amissione talium in sapiente non poterat tristitia inesse.

Peripatetici vero dixerunt quod sunt bona hominis, non tamen principalia sed quasi instrumentaliter ad principale bonum hominis, quod est bonum mentis, ordinata

et propter hoc sapientem de

THOMAS

amissionibus exteriorum bonorum moderate tristari concedebant, ita scilicet quod per tristitiam ratio non absorberetur ut a rectitudine declinaret. Et haec sententia verior est et ecclesiasticae doctrinae concordat, ut patet per Augustinum in libro De civitate Dei. Hanc igitur sententiam Iob secutus, tristitiam quidem in adversitate monstravit, tamen sic moderatam ut rationi subiecta esset, et ideo dicitur quod *Tunc surrexit Iob et scidit tunicam suam*, quod apud homines solet esse tristitiae indicium.

Notandum vero est quod dicit *tunc*, scilicet post mortem filiorum auditam, ut de eis magis quam de amissione rerum doluisse videatur. De amicis enim mortuis non dolere duri et insensibilis cordis esse videtur, sed virtuosi est hunc dolorem non immoderatum habere, secundum illud Apostoli Thess. IV « Nolumus vos ignorare de dormientibus... ». (1 697-761)

NICOLAS

amissione* talium moderate tristari concedebant, ita tamen quod per hoc ratio a sua rectitudine non declinaret.

Et haec sententia verior est et catholicae* doctrinae magis consona* secundum quod dicit Augustinus De civitate Dei libro IX. Hanc igitur sententiam Iob secutus, tristitiam de amissione dictorum demonstravit, sic tamen moderate ut esset subiecta rationi. Et hoc est quod dicit *Tunc surrexit Iob et scidit vestimenta* sua*, in signum tristitiae.

Et notabiliter dicitur *tunc*, scilicet post mortem filiorum auditam, ut de eis magis quam de rerum amissione* videretur doluisse. De amicis enim mortuis non dolere duri et insensibilis cordis videtur esse*, sed virtuosi, maxime spem resurrectionis habentes, hunc dolorem non habent immoderatum, sicut Gentiles spem huiusmodi non habentes, propter quod dicit Apostolus I ad Thess. IV « Nolumus vos ignorare de dormientibus... »[1].

A la suite d'un tel test, le lecteur sera tenté de souscrire au jugement de Denys le Chartreux qu'on a déjà cité: « Lyra in expositione libri huius in tantum sequitur Thomam, ut expositio eius videatur quasi quoddam excerptum ex Thoma ». De fait la glose littérale de Nicolas de Lyre est presque en constante dépendance de l'*Expositio*; elle ne s'en écarte guère que pour être plus brève, comme le demandait le genre littéraire adopté, ou bien pour la critiquer. La parenté est d'autant plus accentuée que l'auteur franciscain a distingué avec soin sa glose littérale et l'explication allégorique et morale; il y a là comme deux ouvrages indépendants l'un de l'autre. Or le premier reproduit la substance de l'*Expositio*; c'est là qu'est le secret de sa qualité et de sa sobriété, de ce qu'il a

[1] Biblia Sacra cum Glossa interlineari, ordinaria, et Nicolai Lyrani Postilla..., t. III, Venetiis 1588, ff. 7va-8ra. La littéralité des emprunts permet de constater que Nicolas de Lyre utilise un texte de l'*Expositio* de type parisien (π): les variantes affectées d'un astérisque (*), dans la dernière partie du test, appartiennent à cette tradition.

de meilleur. Cet emploi, compte tenu de la notoriété de l'emprunteur, est la preuve la plus convaincante de l'influence prépondérante conquise par le commentaire littéral thomiste; dans l'espace d'un demi-siècle qui sépare les deux ouvrages dans le temps, l'autorité de l'*Expositio* s'est affirmée à l'égal de celle des *Morales*; elle l'emporte même, puisqu'elle a fait reculer comme au second plan l'explication allégorique à laquelle saint Grégoire attachait plus d'importance qu'à l'explication littérale.

Toutefois Nicolas de Lyre n'admet pas toujours l'opinion exprimée par saint Thomas, et dans ces cas il s'en prend à lui nommément alors qu'il semble l'ignorer par ailleurs. Dès le début il soulève une discussion sur l'intention du livre sacré, intention que saint Thomas a dit être de « montrer aux hommes par des raisons problables que les affaires humaines sont gouvernées par la providence ». La critique de Nicolas de Lyre s'appuie sur le fait que les personnages qui entrent dans la dispute sont tous convaincus d'avance de la réalité du gouvernement divin, jusque et y compris les actes humains; or on ne dispute pas de ce sur quoi on est d'accord. La véritable intention de Job, c'est de montrer à ses amis que la rétribution des mérites ou la punition du mal ne se fait pas uniquement ici-bas mais aussi dans la vie future. Saint Thomas en est d'accord, et la critique nous paraît maintenant une chicane bien inutile. L'intention, telle qu'elle est énoncée dans le prologue, est formulée en fonction des opinions qu'on a rapidement évoquées — celles des *antiqui* niant toute providence, de Démocrite et d'Empédocle attribuant presque tout au hasard, des philosophes concédant le gouvernement divin des réalités naturelles mais en exceptant les actes humains —; au début du commentaire saint Thomas précise que l'« intentio huius libri tota ordinatur ad ostendendum qualiter res humanae providentia divina regantur »; il est clair qu'il ne s'agit pas d'une dispute sur le fait ou la réalité du gouvernement par Dieu des affaires humaines mais sur la manière dont il s'exerce, *qualiter*.

C'est bien ainsi que Denys le Chartreux a compris saint Thomas. Il écrit:

> Verum obiectio ista (à savoir celle de Nicolas de Lyre) procedit contra verba, non contra mentem Thomae, qui in principio expositionis primi capituli dicit: « Intentio tota libri huius ordinatur ad ostendendum qualiter res humanae providentia divina regantur ». Ex quo clarissime constat quod Thomas non voluit simpliciter dicere intentionem auctoris seu libri huius esse ostendere quod humana regantur a Deo, sed qualiter gubernentur ab eo [1].

D'autre part, saint Thomas estime qu'avant la discussion, Éliphaz, Sophar et Baldath n'envisageaient pas la réalité de la vie future, puisqu'ils plaçaient ici-bas, dans les biens et les peines, la récompense du juste et la punition de l'impie; par conséquent l'intention de Job fut de les convaincre de cette vérité fondamentale, que les biens et les maux de la vie présente ne correspondent pas toujours aux mérites et aux démérites; Dieu se réserve de compléter sa justice dans la vie future. Il s'agit donc bien d'un débat sur la nature de l'exercice de la providence, non sur sa réalité. Nicolas de Lyre paraît ne pas avoir suffisamment distingué entre le but général du livre et celui des discours de Job: une intention générale, une intention plus restreinte.

Le débat soulevé par Nicolas de Lyre s'est prolongé. Au début du XVe siècle Paul de Burgos a pris la défense de saint Thomas; bientôt après le franciscain Matthias Doering lui donna la réplique; puis le frère prêcheur Diego de Deza renvoya la balle à son tour [2].

§ 28. Succès de l'interprétation selon le sens littéral

Laissons cette polémique pour noter une prise de position de Nicolas de Lyre où nous voyons le terme d'une évolution dont l'*Expositio super Iob* de saint Thomas marque une étape essentielle.

On a dit plus haut que l'attitude de saint Grégoire avait fait considérer comme impossible une interprétation littérale de certaines parties du livre de Job (§ 18); les commentateurs des siècles suivants s'étaient inclinés devant l'autorité de l'illustre Père de l'Église. La position prise par saint Thomas, lequel affirme clairement son intention d'exposer le livre sacré selon le seul sens littéral, parce que saint Grégoire en a expliqué les mystères avec tant de soin qu'il n'y a rien à lui ajouter, devait provoquer une réaction. Celle-ci se manifeste en général à l'occasion du célèbre verset: « Pereat dies in qua natus sum, et nox in qua dictum est: conceptus est homo » (Iob III [3]). C'est à propos de cette imprécation que saint

[1] Denys le Chartreux, Enarratio in librum Iob, art. II (éd. cit. p. 297).

[2] Paul de Burgos (Salomon Ben Levi), 1351-1435, Additiones ad postillam Nicolai de Lyra (vers 1430), imprimées avec les Postilles de Nicolas dans l'édition de Venise 1588, t. III. — Matthias Doering (Toringus), vers 1390-1469, Replicae contra Paulum Burgensem (terminées en 1441), imprimées avec les Additiones de Paul de Burgos. — Diego de Deza O.P., 1444-1523, In defensiones sancti Thome ab impugnationibus magistri Nicholai magistrique Mathie, Hispalis 1491 (GW 8259). Sur cet auteur, voir J. Quétif-J. Échard, Scriptores Ordinis Praedicatorum, t. II, Parisiis 1721, pp. 51-52.

Grégoire avait dit du sens littéral « Aliquando etiam, ne fortasse intelligi iuxta litteram debeant, ipsa se verba litterae impugnant »[1]. Fidèle à la tradition grégorienne, Matthieu d'Aquasparta soulève ici une question manifestement dirigée contre frère Thomas:

...dubitatur utrum iste liber totus ad litteram intelligi possit? Aliqui fuerunt qui totum ad litteram dixerunt debere et posse intelligi, ut quidam Philippus expositor antiquus, quem aliqui moderni sequi conati sunt[2].

La solution du maître franciscain est négative et elle reprend à son compte les raisons mises en avant par saint Grégoire.

Sans engager la problématique, Pierre-Jean Olivi trouve insuffisante l'explication des lamentations de Job qui est celle de l'*Expositio*[3]. L'Anonyme qu'on a présenté comme assez proche de saint Thomas pose la même question que Matthieu d'Aquasparta mais il y répond par l'affirmative, parce que, de fait « multi conati sunt exponere ad litteram, et exposuerunt etiam in locis illis in quibus videtur Gregorio exponi non posse »[4]. Sous la pluralité « multi ... exposuerunt », c'est encore frère Thomas qu'il faut reconnaître, parce qu'il n'en est pas d'autre à ce moment qui ait exposé Job *ad litteram*[5].

Au XIVe siècle Nicolas de Lyre s'engage résolument dans la voie de l'interprétation littérale de toute la Bible. La déclaration qu'il fait à ce sujet au début de ses postilles marque une ère nouvelle, celle préparée par l'*Expositio* un demi-siècle plus tôt:

Sciendum etiam quod sensus literalis est multum obumbratus, propter modum exponendi communiter traditum ab aliis qui, licet multa bona dixerint, tamen parum tetigerunt literalem sensum, et sensus mysticos in tantum multiplicaverunt, quod sensus literalis, inter tot expositiones mysticas interceptus partim suffocatur. Item textum in tot particulas diviserunt et tot concordantias ad suum propositum induxerunt, quod intellectum et memoriam in parte confundunt, ab intellectu literalis sensus animum distrahentes. Haec igitur et similia vitare proponens, cum Dei adiutorio, intendo circa literalem sensum insistere, et paucas valde et breves expositiones mysticas aliquando interponere, licet raro[6].

La question soulevée au regard d'une interprétation intégrale selon le sens littéral est donc résolue par Nicolas de Lyre en sens opposé à la solution que lui avait proposée Matthieu d'Aquasparta; c'est le point de vue de saint Thomas dans l'*Expositio super Iob* qui l'emporte. Nicolas de Lyre ne pose même pas le problème à propos de la lamentation de Job; il a déclaré son programme dans le texte qu'on vient de lire et il s'y tient. Le procès qu'il intente ici à l'interprétation de saint Thomas ne vise pas le fait qu'elle soit selon le sens littéral; il lui reproche d'introduire la confusion dans le livre sacré: toute la dispute de Job et de ses amis se déroulerait dans l'équivoque s'il fallait admettre une telle interprétation.

Le noeud de la critique se forme sur la distinction faite par saint Thomas entre les paroles extériorisant le bouleversement de la sensibilité du juste affligé et l'attitude de son âme rationnelle. Or Nicolas de Lyre proposera lui-même cette distinction dans sa postille sur Jérémie, et à cette occasion il rappellera le cas de Job:

Maledicta dies. Hic Ieremias querulatur dirigens sermonem ad ortum suum, et primo ad tempus sui ortus, dicens *Maledicta.* Non sunt impatientis et desperantis verba sed in hoc exprimit horrorem sensualitatis respectu mali imminentis, quod tamen ratio patienter tolerabat, sicut sanctus Iob exemplar patientiae dixit *Pereat dies in qua natus sum* etc. Et sic est sensus, Maledicta dies in qua natus, idest si sequerer sensualitatis horrorem, tempore nativitatis meae maledicerem...[7]

Voilà qui montre combien le motif allégué pour refuser l'interprétation de saint Thomas était spécieux; il n'y a pas lieu de s'y attarder ici[8]. Le seul fait qui mérite d'être retenu, c'est celui de l'évolution des postilles traditionnelles vers un type d'exégèse moderne, où le sens littéral retient surtout l'attention des interprètes. Or il est indéniable que l'*Expositio super*

[1] Moralium libri, Epistola missoria, cap. 3 (PL 75, 514 A).

[2] Matthieu d'Aquasparta, Super Iob, cod. Assise, Bibl. Com. 35, f. 8ra-b.

[3] Pierre-Jean Olivi, Super Iob, cod. Urb. lat. 480, f. 29rb-va.

[4] Anonyme, Stegmüller 9253, Super Iob, cod. Laurent. Plut. 28 dext. 4, ff. 44vb-45ra.

[5] Au passage recueillons cette définition du sens littéral donnée par l'Anonyme; elle pourrait se recommander de celle de saint Thomas, « ille erit litteralis sensus, quem per illa verba et similitudines auctor libri exprimere intendebat », même manuscrit, f. 45ra. — Cf. Thomas I pars qu. 1 a. 10 ad 3; Super Epist. ad Galatas IV24.

[6] Nicolas de Lyre, Prologus secundus, Biblia Sacra cum Glossa..., t. I, Venetiis 1588, f. 3vb.

[7] Nicolas de Lyre, Super Ieremiam XX7, éd. cit. t. IV, f. 139rb.

[8] Les critiques de Nicolas de Lyre ont soulevé une nouvelle polémique où intervinrent Paul de Burgos, Matthias Doering, Denys le Chartreux, etc. Pour les premiers, les textes sont édités avec la Postille de Nicolas de Lyre; pour Denys le Chartreux, Enarratio in librum Iob, art. IX-XIII, declaratio capituli 3, éd. cit. t. IV, pp. 340-363.

Iob est une des pièces essentielles de cette évolution. Elle a très vite retenu l'attention des professeurs et s'est imposée à eux comme une autorité. Les réserves qu'elle a soulevées sont elles-mêmes l'indice de son prestige, car tenter la découverte d'un point faible dans l'interprétation de frère Thomas, bientôt du *Doctor communis* et du saint, c'était se donner le droit de parler après lui. Les solutions d'échange proposées par les critiques n'ont pas prévalu, parce qu'elles étaient ou bien trop attardées ou bien trop recherchées. L'*Expositio super Iob* est un modèle de clarté, de simplicité par les sommets; elle ne s'attarde jamais en explications forcées, qui font perdre de vue les paroles qui les font naître. Nous lisons le texte sacré avec son interprète, qui en donne l'intelligence ici par un mot à propos, là dans une comparaison naturelle éclairante, ailleurs par une explication philosophique simple et sobre. Si plusieurs fois nous sommes tentés de reprendre la lecture de plus haut, c'est à cause de la densité intellectuelle de l'œuvre, non parce qu'elle disperserait notre attention.

On a dit que les commentaires scripturaires de saint Thomas étaient, d'une certaine manière, la partie de son œuvre la moins personnelle et la moins originale. La vérité proteste contre une telle appréciation, du moins en ce qu'elle pourrait atteindre l'*Expositio super Iob*. Celle-ci est la plus indépendante des postilles médiévales. Oeuvre de sagesse, elle demande à être lue avec lenteur, dans le calme; c'est s'assurer un profit spirituel de haute qualité, parce que contempler avec saint Thomas pour guide, c'est découvrir la vérité: ici Dieu dans son action providentielle.

Deuxième Partie

ENQUÊTE CRITIQUE

Chapitre I

DISTINCTION DES FAMILLES PAR LES OMISSIONS COMMUNES

§ 29. Avant-propos

Le texte de l'*Expositio* a été transmis par 48 copies complètes, 11 fragments manuscrits et 18 éditions imprimées. Un examen superficiel de cette tradition bien représentée n'a révélé aucun témoin privilégié, qui se serait imposé avec une autorité décisive eu égard à la restauration du texte; comme l'eût été par exemple l'autographe de saint Thomas, ou bien un original dicté; aucun ne présentait des titres généalogiques qui auraient déclaré sa supériorité. Il a fallu entendre tous les témoins et apprécier leur déposition individuelle, soit pour écarter du chantier critique ceux qui ne faisaient que répéter des antécédents plus qualifiés, soit pour retenir ceux dont l'indépendance révélait la haute origine. C'est l'incertitude qui régnait au début de l'enquête critique, et le nombre élevé des dépositions enregistrées qui ont imposé les longs délais de l'édition; ce sont eux également qui vont maintenant imposer la marche à suivre pour exposer les faits critiques et dégager les conclusions dont dépendait la restauration du texte authentique de l'*Expositio*.

§ 30. Procession généalogique

L'hypothèse de la procession généalogique des témoins d'un texte transmis par copies manuelles est la première qui demande à être soulevée, parce que ce mode de procession était le plus commun avant l'invention de l'imprimerie. Elle s'impose d'autant plus que le nombre des copies est élevé, car il se conçoit mal que vingt, trente, cinquante scribes et même beaucoup plus aient eu accès à l'original d'une œuvre (aux originaux si elle a connu plusieurs éditions) dans des lieux et à des époques fort éloignés; l'enquête critique en vérifiera bientôt la validité ou non. Ceci posé, la découverte de l'ordre respectif de procession des copies est l'opération initiale de toute édition critique; si les résultats de la recherche sont exacts, l'autorité du texte restauré sera justifiée; s'ils sont erronés, l'édition sera de médiocre valeur.

La nécessité d'une telle découverte découle de l'imperfection de la transcription manuelle: il n'est pas de copie d'un texte de quelque étendue qui ne reproduise son modèle sans inexactitudes, de sorte que le volume des infidélités à l'original croît en raison de l'éloignement de celui-ci. Les copies les plus proches sont aussi les moins chargées de variantes; les plus distantes accumulent les imperfections de leurs antécédents intermédiaires. Du fait de ces conditions, la découverte de l'ordre de procession généalogique des manuscrits a pour fin d'écarter du chantier d'édition les copies disqualifiées par leur distance de l'original; l'*eliminatio codicum* laissera entre les mains de l'éditeur les seuls témoins dont la déposition sera la plus sûre.

La méthode à suivre pour découvrir cet ordre de procession des témoins d'un texte, se fonde sur un postulat universellement admis dans la critique d'édition: quand deux ou plusieurs témoins présentent en commun de mêmes leçons, différentes de celles des autres témoins, ils sont censés issus d'un même archétype qui leur a communiqué ces leçons; plus le nombre des variantes communes est élevé, plus aussi sont affirmés les liens d'affinité unissant leurs témoins.

La notion d'archétype implique celle d'ordre de procession; les copies issues d'un modèle lui sont évidemment postérieures. La découverte des variantes communes à deux ou plusieurs témoins entraînant

celle d'un archétype, révèle en même temps l'ordre de procession des copies. Au fur et à mesure des progrès de l'enquête, les affinités particulières des témoins de la tradition se révèlent, autorisant la restauration de leur hiérarchie respective. Au terme, que l'original du texte subsiste ou non, tous les témoins se situeront dans sa descendance selon leur degré d'affinité.

Telle est la théorie critique. En pratique, parce que beaucoup de copies ont disparu, parce que beaucoup ont subi des contaminations, des interpolations, ont été corrigées à bonne ou mauvaise source, etc., les résultats sont moins décisifs. Ils sont toutefois suffisants pour affirmer de manière incontestable les groupements généraux ou familles, lesquels permettront la restauration de leurs archétypes et par ceux-ci la remontée à l'original.

Pour la découverte de l'ordre de procession des témoins de l'*Expositio super Iob* on tentera deux démarches indépendantes, l'une se fondant sur la multitude des variantes simples, l'autre utilisant un type particulier de variantes, les omissions. C'est par cette voie moins fréquente que nous commencerons.

§ 31. Les omissions non conditionnées par le contexte

L'omission est l'absence dans un témoin d'un ou plusieurs mots qui sont présents dans d'autres témoins du même texte; elle se répète identique dans toute copie fidèle et non contaminée issue d'un modèle qui la fait. Si plusieurs témoins omettent les mêmes mots sans que l'omission soit provoquée par le contexte, il est à présumer, comme pour toute autre variante, qu'ils sont issus d'un même archétype. L'induction sera d'autant plus fondée que la répétition des mêmes omissions sera plus fréquente et la valeur des omissions plus accusée. Cette valeur, en effet, est variable. Si l'omission affectait un seul mot et que celui-ci était exigé par le sens de la phrase, sa restauration par conjecture dans une copie postérieure pouvait être spontanée; dans un tel cas le critique sera tenté de situer la copie plus haut que son modèle dans la hiérarchie de procession. Pour échapper à cet inconvénient, on ne retiendra dans le relevé des omissions que celles affectant un minimum de trois mots consécutifs, dont la restauration aurait obligé au recours à un autre modèle; si, par exception, la restauration conjecturale de telles omissions a été tentée, elle se dénonce ordinairement par les variantes des textes de suppléance, leur place, l'ordre des mots, etc.

Une seconde circonstance affectant la valeur de l'omission comme élément critique est celle de sa cause: s'explique-t-elle par le contexte, où les mots omis pouvaient paraître superflus, par le saut du même au même ou du semblable au semblable, ou bien est-elle inconditionnée, pur accident sans raison apparente? Il est clair que la répétition d'une même omission dans plusieurs témoins a une portée bien différente selon qu'elle a une cause ou n'en a pas.

L'omission volontaire pour éliminer un élément apparemment superflu est rare, si rare qu'il n'y a pas lieu d'en faire une catégorie à part. Par contre l'omission par saut du même au même est fréquente, très fréquente, et constitue un type de faute spécifique. La proximité des mêmes formes visuelles donnait l'occasion à ce genre d'omission. Quand le copiste fatigué ou distrait reportait les yeux sur son modèle après avoir transcrit la première des mêmes formes, il passait par inadvertance à la seconde sans la transcrire ni ce qui l'unissait à la première. Conditionnée par le contexte, une telle omission pouvait être répétée par d'autres copistes sans relation à un même archétype. Toutefois la coïncidence fréquente des mêmes témoins sur de mêmes omissions par saut du même au même prend une valeur critique incontestable; si la rencontre occasionnelle est possible de temps à autre et par des témoins dispersés, la constance des accords implique une affinité nécessaire.

L'omission inconditionnée est plus rare mais sa répétition a une très haute portée critique. Il n'est pas possible en effet que plusieurs copistes aient répété sans cause une même omission de cinq, dix, vingt mots et plus. Le hasard! Le recours au hasard n'est admissible en saine critique que si aucune explication rationnelle n'est valide. Or il existe une explication simple et satisfaisante de telles coïncidences: la dépendance d'un même archétype. La nécessité de l'induction est d'autant plus contraignante que le nombre des omissions inconditionnées par le contexte et communes aux mêmes témoins est plus élevé. On verra tout à l'heure dans le cas de la tradition de l'*Expositio super Iob* que les garanties sont telles qu'il n'y a aucune possibilité d'erreur [1].

[1] Un test permettra de mieux apprécier la différence d'autorité de chacune des catégories d'omissions (conditionnées et inconditionnées); nous le prenons chez le témoin F^2 de la tradition de l'*Expositio super Iob*. Ce témoin accuse 104 omissions. 30 de celles-ci sont inconditionnées: F^2 les fait toutes *sans exception* avec des témoins de son groupe et *sans aucune coïncidence étrangère*. Il partage 35 des omissions conditionnées par le contexte avec des témoins de son groupe sans coïncidence étrangère; 22 avec des témoins de son groupe et des étrangers dispersés; enfin 17 avec des étrangers dispersés et sans témoins de son groupe. Malgré 39 cas où des étrangers interviennent dans le témoignage, celui-ci conserve une autorité incontestable du fait des coïncidences beaucoup plus nombreuses avec les membres du groupe auquel appartient F^2.

Nous avons choisi ce type particulier de variantes, les omissions inconditionnées, parce qu'il autorisait très tôt une ébauche au moins provisoire du groupement des témoins en familles distinctes. Une telle spécification procure de grands avantages pour la conduite et le déroulement de l'enquête: au lieu de progresser à l'aveugle, l'interrogation se déroule avec ordre et ses résultats sont immédiatement enregistrés selon l'affinité des témoins; le chantier n'est jamais encombré sous une accumulation de matériaux disparates.

Tous ceux qui ont examiné des manuscrits médiévaux ont remarqué dans leurs marges ici ou là des mots isolés, des bouts de phrases, parfois plusieurs phrases qu'un signe particulier invitait à replacer dans le contexte parallèle. En certains cas il s'agit d'additions, le plus souvent c'est un fragment omis par le copiste qu'un correcteur a repêché pour corriger le défaut. Si, alertés par un tel fragment marginal, nous examinons les autres témoins au même endroit, ceux-ci pourront se distinguer de différentes manières; certains auront le fragment en place normale, d'autres ne le posséderont pas; ceux-ci le présenteront en position insolite brisant l'unité du discours, ceux-là auront une leçon différente; là l'élément sera sur un grattage de parchemin, ici on trouvera une lacune, etc. Dès lors que deux ou plusieurs témoins présenteront les mêmes traits, ils seront présumés appartenir à un même groupe. Si la chance est favorable et que nous puissions repérer facilement plusieurs cas semblables, nous serons très vite en possession des éléments d'une classification valide.

La tradition de l'*Expositio super Iob* procurerait un cas propice à une découverte de ce genre; plusieurs de ses témoins présentent un grand nombre de suppléantes marginales et des traces de secondes mains. Cependant, nous abordons l'enquête quand ce stade primitif est largement dépassé; la collation d'un nombre élevé de témoins du texte met à notre disposition un matériel critique abondant; c'est dans celui-ci qu'on fera le triage des omissions à faire intervenir dans notre test critique.

L'étendue de la collation offre une base de départ solide. Sans compter des vérifications innombrables au cours de l'élaboration du texte, voici le détail de la collation proprement dite:

1) sur plus de mille unités critiques: tous les témoins;

2) sur le Prologue, les chapitres 1 et 30-32; tous les témoins;

3) sur 19 fragments de 50 lignes à l'intersection des 20 pièces de l'*exemplar* π (cf. § 103): tous les témoins;

4) sur la totalité du texte, les témoins As C F F^1 F^2 F^3 In N Pd Pd^1 Pd^2 P P^1 R Sv Va V V^1 V^2 Zw 6 20 36 46 58.

Dressons maintenant la liste des omissions inconditionnées, communes à au moins deux témoins, qu'il a été possible d'établir au terme de ces collations. Il est à peine nécessaire de dire que tous les cas ont été vérifiés sur tous les témoins de la tradition; par conséquent, hors des témoins nommés en chaque cas, il n'en est aucun autre à faire la même omission [1].

§ 32. Liste des omissions communes inconditionnées

Pour faciliter les renvois au cours de l'étude qui suivra, un numéro d'ordre est donné à chacun des cas enregistrés. L'omission est replacée ici dans son contexte immédiat; elle y est délimitée par les deux traits obliques, l'un à son début, l'autre à sa fin. Les mots en italique appartiennent au texte commenté. Chaque unité critique est suivie de la référence au chapitre et à la ligne où se situe, dans notre édition, le début de l'élément omis. Enfin, les témoins de l'omission sont énumérés soit par leur sigle soit par le numéro d'ordre qu'ils ont reçu dans le catalogue des manuscrits (ci-dessus § 3); seuls ont été écartés les fragments trop inconsistants pour être utiles ici, nn. 2 24 et 45 (cf. § 35).

●

1. Fuerunt autem aliqui quibus visum est quod iste Iob / non fuerit aliquid in rerum natura, sed quod / fuerit quaedam parabola conficta... (Prologus 73)
   omittunt Pd^1 pV V^1 F^2 Hk
2. ...dicitur enim Ez. XIV / ex persona Domini / « Si fuerint... » (Prologus 81)
   om. F^2 Hk
3. « Incrassatus est dilectus et recalcitravit », / et postea sequitur « Dereliquit Deum factorem » / etc. (1 130)
   om. As F^3 Sv R^1
4. ...illud Apostoli Cor. II « Christi odor bonus... salvi fiunt / et in his qui pereunt: / aliis quidem odor mortis in mortem... » (1 467)
   om. N P^1 Ed^2
5. ...illud enim frustra facere dicimur / ex quo id quod intendimus / assequi non possumus... (1 493)
   om. pPd quod sPd Pd^2 4 5 6 8 13 14 15 17 19 20 21 22 25 26 27 28 30 36 40 46 47 48 49 55 56 57 58

[1] On a également interrogé l'édition incunable de 1474 (Ed^1) et l'édition de 1505 (Ed^2), issues de témoins manuscrits.

6. ...et ideo subdit / *Sed extende paululum manum tuam et tange cuncta quae possidet*, scilicet ea auferendo, / *nisi in faciem benedixerit tibi*, idest manifeste maledixerit... (1 530)
   om. N pP¹ Ed²

7. Et quia... Dominus sanctorum virtutem vult omnibus esse notam, et bonis et malis, placuit sibi ut / sicut bona facta eius omnes conspexerant ita etiam recta / eius intentio omnibus fieret manifesta... (1 555)
   om. Pd¹ pV V¹ F² Hk

8. ...aeterna dispositione hoc ordinavit ad manifestandam virtutem Iob contra omnes calumnias / impiorum: et ideo praemittitur calumnia et sub/sequitur divina permissio. (1 584)
   om. F² Hk

9. ...permissum enim fuit ei a Deo / ut posset nocere Iob / ad manifestandam eius virtutem... (1 598)
   om. 4 5 6 8 13 14 15 17 19 20 21 22 25 26 27 28 30 36 40 46 47 48 49 55 56 57 58

10. Considerandum est autem quod in adversitate enarranda ordo contrarius observatur ordini quo fuerat prosperitas / enarrata. Nam in prosperitate enarrata a potioribus / ad minora processit... (1 613)
    om. V F²

11. ...aliud enim est naturali cursu pluere, quod solius Dei est qui causas naturales ad hoc ordinavit, aliud / vero est causis naturalibus a Deo ad pluendum ordinatis interdum / artificialiter uti ad pluviam... (1 728)
    om. N pP¹ Ed²

12. ...non est intelligendum quod Deus ab aliquo provocetur ad volendum quod prius nolebat / sicut est apud homines consuetum / – dicitur enim Num. XXIII... (2 53)
    om. Pd 4 5 6 8 13 14 15 17 19 20 21 22 25 26 27 28 30 36 40 46 47 48 49 55 56 57 58 (*cette série de manuscrits* 4 - 58 *sera par la suite désignée sous le sigle* π) 54

13. ...sic igitur frustra afflictus est Iob quantum ad intentionem Satan / sed non quantum ad intentionem Dei. / Repulsus autem Satan non quiescit... (2 75)
    om. V¹ Hk

14. ...homo quicumque dabit cuncta exteriora quae possidet *pro anima sua*, / idest pro vita sua conservanda: / exteriora enim bona ad conservationem vitae quaeruntur... (2 95)
    om. π

15. ...exteriora enim bona... quaeruntur, ut sint in subsidium victus et vestitus et aliorum / huiusmodi quibus vita hominis commode conservatur. Et quia posset aliquis dicere ad Satan / 'unde potest probari quod Iob amissionem natorum et possessionum patienter tulerit...' (2 98)
    non vult aliud dicere Satan F² Hk

16. *Qui testa saniem radebat*, in quo ostenditur quod lenitiva medicamenta et delicata ei non adhibebantur; / *sedens in sterquilinio*, ex quo ostenditur quod non recreabatur neque loci amoenitate neque stramentorum mollitie neque alicuius suavitatis odore, sed magis contrariis utebatur. / Potest autem hoc dupliciter contigisse... (2 135)
    om. pV V¹ F² Hk

17. ...secundum illud Apostoli Phil. ult. « Scio humiliari, scio et abundare », / et postea « Omnia possum in eo qui me confortat ». / Deinde concluditur... (2 188)
    om. As F³ Sv R¹

18. ...in quo veros amicos se ostenderunt in tribulationibus sibi non deficientes, / dicitur enim Eccli. XII « In tristitia et in malitia viri amicus agnitus est ». / Et primo quidem ipsa visitatio consolativa erat... (2 224)
    om. N pP¹ Ed²

19. Gen. III « Maledicta terra in opere tuo », / et Gen. X « Maledictus Chanaan, servus sit fratrum suorum »; et Iosue / maledixit Achor qui de anathemate sustulerat. (3 56)
    om. N P¹ Ed²

20. ...et sic patet quod liber iste / exhinc per modum poematis conscriptus est, unde per totum hunc librum / figuris et coloribus utitur... (3 135)
    om. Pd¹ pV F² Hk

21. ...hunc enim morem observare videtur ut parabolicam locutionem / ex aliquo subsequenti / exponat. (3 207)
    om. F² Hk

22. Dicit autem *quia non conclusit ostia* etc., / non quod ipsa nox concludat ventrem, idest impediat partum, / sed quia in nocte hoc agitur... (3 305)
    om. N pP¹ Ed²

23. Secundo quantum ad bona / quae primo habuerat; / posset enim ei aliquis dicere... (3 355)
    om. π 54

24. ...unde dicit *Qui*, / scilicet in amaritudine existentes, / *expectant mortem et non venit*... (3 452)
    lacuna N *om.* pP¹ Ed²

25. « Brevis omnis malitia super malitiam mulieris ». / Et quia filii Iob totaliter perierant, subiungit *et catuli leonum dissipati sunt.* / *Porro ad me dictum*... (4 208)
    om. As F³ Sv R¹

26. Sic igitur altitudine visionis / ostensa, prosequitur de circumstantiis revelationis, / et primo de tempore dicens *In horrore visionis*... (4 267)
    om. F P N¹

27. ...puritas igitur uniuscuiusque effectus a sua causa dependet, unde suam causam in puritate superare non potest: / unde nec vir potest esse purior suo factore, scilicet Deo. / Secundam rationem ponit... (4 406)
    om. F³ Hk

28. ...Is. VIII « Cum dixerint ad vos: Quaerite a pythonibus / et a divinis qui strident in incantationibus / suis, numquid non populus... » (4 586)
om. Ba F¹ In Li Zw Pd Incunable 1474 (= Ed¹)

29. ...videmus enim omnes effectus ex determinatis causis procedere. / Ex quo quasi concludens subdit / *et de humo non orietur dolor...* (5 102)
om. Ba F¹ In Li Zw Ed¹

30. Quod autem dixerat *Nihil in terra sine causa fit*, / ex hoc praecipue / redditur manifestum quod... (5 111)
om. As F³ Sv R¹

31. ...necesse est concedere / regimen providentiae, *Quamobrem ego deprecabor Dominum*, quasi oratione fructuosa existente utpote Deo disponente / res humanas, *et ad Deum ponam eloquium meum...* (5 141)
om. F² Hk (*et post* humanas *addunt* divina providentia regi)

32. ...pauperes ab eorum deceptionibus liberantur, / et hoc est quod subdit / *Porro salvum...* (5 264)
om. F P N¹

33. ...aliud est quod homines potentes et iniqui se ipsos retrahunt / ne ex toto malignentur, / unde sequitur *iniquitas autem contrahet os...* (5 278)
om. π 54

34. ...nec est omnipotens ad mala removenda / et bona tribuenda, / multo magis reputari debet... (5 299)
om. Pd¹ pV V¹ F² V² R²

35. ...si autem hoc esset verum... quod propriae poenae peccatorum essent adversitates vitae / praesentis, sequeretur quod propter gravia peccata graves adversitates / homines paterentur et propter levia leves... (6 20)
om. pN praesentis *ante* vitae sN P¹ Ed² paterentur] et propter gravia peccata graves *add.* sN P¹ Ed²

36. Ostenderat Iob in praecedentibus se rationabiliter dolorem sensisse / et verba doloris protulisse, / sed tamen dolore non esse absorptum... (6 171)
om. Ba F¹ In Li Zw (*l'accord de ces* 5 *manuscrits sera désigné par la suite sous le sigle* ε) Pd π Ed¹ (*le témoin* 55, de π, *cesse* à 6 132)

37. Loquitur sub metaphora nivis, de qua fecerat mentionem, quae cum multum firmata fuerit / per congelationem non statim ad primam calefactionem dissolvitur, / sed cum adhuc non est congelata statim ad radium solis dissolvitur et fluit. (6 222)
om. N pP¹ Ed² sed cum adhuc non est] nec adhuc (*in ras.* sN) sN P¹ Ed²

38. *Considerate semitas Theman, itinera Saba*, / in quibus regionibus maxime videbatur habuisse amicos, nam et Eliphaz de Theman venerat, / *et expectate paulisper*, considerantes... (6 245)
om. As F³ Sv R¹

39. ...*venerunt quoque*, aliqui / scilicet eorum, *usque ad me, et pudore cooperti sunt*, / quia scilicet mihi non dederunt auxilium... (6 255)
om. N pP¹ Ed²

40. ...propter duo quae imminent homini / in praesenti vita, / ut scilicet resistat... (7 34)
om. π

41. ...sciendum est autem quod secundum modum quo aliqua participant perpetuitatem, / essentialiter ad perfectionem universi spectant, secundum autem quod a perpetuitate deficiunt, accidentaliter pertinent ad perfectionem universi et non per se: / et ideo secundum quod... (7 373)
sic se habet (habent sV²) ad perfectionem universi V² R²

42. ...essentialiter ad perfectionem universi spectant, / secundum autem quod a perpetuitate deficiunt, accidentaliter pertinent ad perfectionem universi / et non per se: et ideo secundum quod... (7 374)
om. ε Pd Ed¹

43. Et hoc in verbis Baldath manifeste apparet, dicitur enim / *Respondens autem Baldath Suites dixit*: / *Usquequo loqueris talia?* (8 14)
om. As F³ Sv R¹ (*l'accord de ces* 4 *manuscrits* = γ) π 54

44. Est autem duplex causa / in aliis terraenascentibus / desiccationis... (8 176)
om. π

45. ...et hoc est quod dicitur / *Et respondens Iob ait*: / *Vere scio quod ita sit...* (9 17)
om. γ

46. ...nullus cum eo pacem habere potest resistendo / sed solum humiliter oboediendo, / unde dicitur... (9 78)
om. Pd¹ pV V¹ F² Hk V² R²

47. ...ea quae maxime videntur esse stabilia et firma / in inferioribus corporibus / pro sua voluntate movet. (9 89)
om. F P N¹

48. ...unde sequitur *et columnae eius concutientur.* / Possunt etiam per columnas ad litteram intelligi columnae / et quaecumque alia aedificia... (9 158)
om. V² R²

49. ...in Scripturis Deus venire ad hominem dicitur / quando ei sua beneficia largitur, / sive intellectum eius illuminando sive... (9 304)
om. F² Hk

50. ...*vultum iudicum eius operit*, idest rationem eorum obnubilat vel cupiditate aut odio aut amore, / ne veritatem iudicii in iudicando sequantur. / *Quod si ille non est*, scilicet impius... (9 555)
om. pV V¹ F² (Quod si ille *insuper om.* F²)

51. ...deficit a puritate divinae iustitiae. Cum autem aliquis immundus est / qui tamen exterius aliquam iustitiae ostensionem habet, signa iustitiae quae de eo

exterius apparent ei non competunt, et ideo subdit / *et abominabuntur me vestimenta mea...* (9 689)
in aliquam abominationem iustitie habetur V^2 R^2
aliquam iustitie ostensionem habet F^2
signa iustitie ... ideo subdit *ante* Cum autem V^1

52. ...non simpliciter dicit *ut opprimas me*, / sed addit *opus manuum tuarum.* / Item bonum videtur quod Deus... (10 109)
om. Pd^1 pV V^1 F^2 V^2 R^2

53. ...numquid tu corporalibus sensibus cognoscis / ut sola corporalia videas et interiora cognoscere non possis? / Ponit autem oculos quia visus inter alios... (10 134)
om. N pP^1 Ed^2

54. *Et si impius fuero, vae mihi est !* / idest adversitates sustineo; / *et si iustus* vel prius fui... (10 323)
om. R ε Pd Ed^1

55. ...et hoc est quod dicit *Numquid non paucitas dierum meorum*, / quia omnes dies vitae meae pauci sunt, / *finietur brevi* iam ipsius paucitatis magna parte transacta? (10 402)
om. R ε Pd π Ed^1

56. ...unde per iudicium gustus / experimentum significat quod de rebus / activae vitae habetur. (12 179)
om. π

57. ...quando vel ignorantibus sapientiam tribuit vel / eos qui sapientes erant / sapientes esse demonstrat quorum sapientia erat prius ignota. (12 348)
quando F^2 Hk

58. *Secundum scientiam vestram et ego novi*, / ea scilicet quae ad Dei magnificentiam pertinent, *nec inferior vestri sum*, / quasi vel minus vel imperfectius ea cognoscens... (13 15)
om. N pP^1

59. ...quasi vel minus vel imperfectius ea cognoscens / vel a vobis modo addiscens. / Sed quia Sophar... (13 17)
om. F^3 Pd^2

60. Possent autem dicere se non dolose contra Iob aliquid dicere, / sed hoc tantum dicere quod putabant. Ostendit ergo Iob / quod si hoc verum esset... (13 90)
om. ε Pd Ed^1

61. Praemittit ergo... et brevitatem praesentis vitae, cum dicit *Breves dies hominis sunt*; / et quod ipsa mensura vitae humanae determinatur a Deo, cum dicit / *numerus mensium eius apud te est...* (14 10)
om. N P^1 Ed^2

62. Eiusdem autem impossibilitatis esse videtur ut incorruptibilia corrumpantur et ut totaliter corrupta iterum reparentur; / caelum autem incorruptibile est, / et ideo subdit *donec atteratur caelum, non evigilabit...* (14 114)
om. C Mi R ε Pd Ed^1

63. ...et hoc quidem dicitur, ut dictum est, supposito quod de homine nihil remaneat post mortem, secundum hoc quod dictum est / « ubi, quaeso, est? ». / Vel potest hoc referri ad opinionem illorum... (14 122)
om. Pd^1 pV V^1 F^2 V^2 R^2 (*def.* Hk) (secundum hoc quod dictum est *insuper om.* pV)

64. *Quis mihi hoc tribuat ut* etiam post mortem *in inferno protegas me*, idest ... me contineas, / *donec pertranseat furor tuus*, / idest tempus mortis... (14 147)
om. pV V^1 F^2

65. *...et loqueris quod tibi non expedit*, disputando scilicet cum Deo. Et quare non expediat / cum eo disputare, / ostendit per hoc quod... (15 28)
om. ε Pd π Ed^1

66. Secundo ostendit quod fuit vana et superba, / quasi exponens quod supra dixerat « Numquid sapiens respondebit / quasi in ventum loquens? », unde subdit... (15 100)
om. Pd^1 V^1

67. *Quid tumet contra Deum spiritus tuus, ut proferas de ore tuo huiuscemodi sermones*, / quibus scilicet Deum ad disputationem provocas? / *Quid est homo ut immaculatus sit* etc. (15 113)
om. N pP^1 Ed^2

68. ...nunc reprehendit eum de praesumptione iustitiae / quia dixerat « Si fuero iudicatus, scio quod iustus inveniar ». Quod / quidem Eliphaz impugnat, primo quidem ex fragilitate... (15 119)
om. N pP^1 Ed^2

69. *...et ut iustus appareat natus de muliere?* / quia, ut dicitur Prov., / « In abundanti iustitia virtus maxima est »... (15 126)
om. F P N^1

70. *...non sunt mundi in conspectu eius*, ...quia sunt materiales / et corporei et mutabiles. / Tertio impugnat idem... (15 136)
om. F^2 V^2 R^2

71. Postquam ostendit Eliphaz angustias timoris quas impius patitur / etiam in statu prosperitatis existens, nunc loquitur / de amaritudinibus quibus in adversitatem deiectus consumitur... (15 275)
om. F P N^1

72. « Caeli non sunt mundi in conspectu eius, / quanto magis abominabilis et in/utilis homo »; et ideo ad hoc excludendum subdit... (16 247)
om. N pP^1 Ed^2

73. ...hic autem sanguis operiretur... a terra si occasione terrenae fragilitatis / praesumptio de praecedenti culpa praesumeretur. / Si autem sanguis eius absque culpa fuit effusus... (16 253)
effusus fuisset V^2 R^2

74. *...cum collega suo!* Iudicatur enim vir cum / collega suo dum / unus alteri praesentialiter adest... (16 294)
om. N P^1 Ed^2

75. ...et hoc est quod subdit *Posuit me quasi in proverbium / vulgi et exemplum / suum coram eis*, quia scilicet ad suam sententiam asserendam... (17 99)
om. pV V^1 F^2 V^2

76. ...quia scilicet ad suam sententiam asserendam / de causa adversitatum / Iob in exemplum ponebat... (17 101)
om. V^2 R^2

77. « Ira enim per vitium oculum caecat, sed ira per zelum oculum turbat », / ut Gregorius dicit, / et ideo subdit... (17 109)
om. F^3 Pd^2

78. ...supra xv dixerat « Quid nosti quod ignoremus » etc., / et iterum « Sapientes confitentur » etc. / In hoc autem praecipue... (17 153)
om. F^2 V^2 R^2

79. Huiusmodi autem nocumenta ex triplici causa proveniunt / in peccato procedentibus: primo quidem ex parte ipsius peccantis / qui quanto plus peccat tanto plus auget sibi desiderium peccandi... (18 119)
om. π

80. ...*et atteritis me sermonibus*, idest verbis fatigatis, / non probationibus convincitis? / Est autem tolerabile si semel aliquis contra amicum suum loquatur, sed... (19 12)
om. (Pd^1) pV V^1 F^2 V^2 R^2

81. ...et ad hoc significandum subdit *et sic me habuit quasi hostem suum*: / ab inimico autem non speratur remedium. / Divinae autem irae et odii signum ponit... (19 111)
om. π

82. ...ad hoc quod sententia quam dicturus erat / in fide posterorum / perpetuetur... (19 228)
om. V^2 R^2

83. Dominus dicit Ioh. v « Mortui audient vocem Filii Dei, / et qui audierint vivent: sicut enim Pater habet vitam in semet ipso sic dedit et Filio vitam habere / in semet ipso ». Est ergo primordialis causa... (19 274)
etc. usque As F^3 Sv π

84. Torrens / autem subito supervenit et ex insperato; in flumine / abundantia designatur propter aquarum multitudinem... (20 186)
om. V^2 R^2 fluit subito in flumine F^2

85. *Nec est satiatus venter eius*, quasi dicat: quia « nudavit domum pauperis » / eum de bonis suis satiari non sinens, / ideo appetitus eius non est satiatus... (20 223)
om. V^2 R^2

86. ...quasi in puncto usque ad inferna / descendunt. Posset autem responderi quod impii inter / multa mala quae faciunt, meruerunt a Deo... (21 123)
om. N pP^1 Ed^2

87. Deus te arguit ...propter amorem iustitiae, / ut puniat tua peccata; unde malitia potest / referri ad peccata quibus alios laesit... (22 40)
om. F P N^1

88. ...ad quod forte voluit retorquere / quod Iob dixerat « Numquid Deum docebit quispiam scientiam? », / quod ad defectum scientiae divinae prave interpretatus est... (22 106)
om. N pP^1 Ed^2

89. ...per quod datur intelligi quod ipsi non subvertentur / sed in laetitia erunt; / et ne videretur quod ex hoc ipso a iustitia deficerent... (22 199)
om. π (*deficit* 36)

90. ...per quod datur intelligi quod ipsi non subvertentur sed in laetitia / erunt; et ne videretur quod ex hoc ipso a iustitia deficerent quod de subversione / aliorum gauderent, subdit *et innocens subsannabit eos*... (22 199)
om. ε pPd Ed^1

91. ...sicut supra me contristastis opprobriis vestris ita etiam / et nunc, ut cogar cum amaritudine loqui. Cum autem / alicui afflicto de novo afflictio additur... (23 11)
om. N pP^1 Ed^2

92. ...quod dicit *sic in tenebris quasi in luce ambulant* potest ad hoc referri / quod uterque, scilicet adulter et adultera, sua opera in tenebris / agere amant... (24 192)
om. N pP^1

93. Nec solum fuit infructuosus sed etiam fuit nocivus / sicut lignum proferens fructus venenosos, / unde subdit... (24 259)
om. Ba F^1 In Pd Pd^2 Ed^1

94. Hoc autem induxit ad ostendendum quod hoc, quod impii temporaliter non puniuntur / sed prosperam vitam agunt, non contingit / ex ⟨defectu⟩ divinae providentiae... (24 305)
om. N pP^1

95. ...quae superiores creaturas in perfectiori suae unitatis participatione constituit / quasi sibi propinquiores, / et ideo signanter dicit... (25 38)
om. ε Pd Pd^2 π (*def.* 36) Ed^1

96. ...australis vero sub horizonte deprimitur, / unde dicit aquilonem extendi *super vacuum*, / quia sub superiori hemisphaerio caeli... (26 94)
om. Pd^1 pV V^1 F^2

97. ...unde subdit *donec deficiam*, / scilicet per mortem, *non recedam*, / idest propono non recedere *ab innocentia mea*... (27 51)
om. V^2 R^2

98. ...quia enim dixerat se non recessurum / ab innocentia sua / nec iustificationem quam tenere coeperat deserturum... (27 72)
om. γ

99. ...quae scilicet hominum naturali necessitati subveniunt, / sicut panis et vinum, vestimenta / et alia huiusmodi... (27 194)
om. V^2 R^2

100. ...occultantur etiam quaedam / a nobis per eorum corruptionem dum resolvuntur in sua principia / quae Deo sunt nota... (28 61)
om. N pP^1 Ed^2

101. ...unde subdit *Nescit homo pretium eius*, / idest nihil quod homo cognoscat est sufficiens sapientiae pretium. / Utrumque autem praemissorum... (28 162)
om. Ba F¹ In Ed¹

102. ...primo quidem per signum acceptum / ex parte iuvenum / cum dicit *Videbant me iuvenes*... (29 80)
om. Li Zw π (*def.* 36)

103. ...unde subdit *et sicut palma*, / quae scilicet diutissime vivit, / *multiplicabo dies*... (29 170)
om. γ

104. ...procedentem ex inordinati caloris / fervore, vel etiam ad afflictionem cordis procedentem ex fervore doloris; / et ut huiusmodi inquietudinem... (30 269)
om. N pP¹ Ed²

105. ...*praevenerunt me dies afflictionis*: / omnes enim homines senectutis tempore affliguntur / propter invalitudinem... (30 272)
om. V² R²

106. ...unde subdit *et organum meum*, / quo scilicet utebar ad gaudium, / *in vocem flentium*, scilicet versum est. (30 300)
om. ε Pd Pd² π Ed¹

107. ...quod quidem peccatum / in lubrico positum / est, ut nisi aliquis principia vitet vix a posterioribus possit pedem retrahere... (31 7)
om. Ba F¹ In pPd Ed¹

108. ...quae in actibus meis reprehensibilia videntur suo iudicio examinat, / et ita non transirem pro eis impunitus. Secundo mundat / se a vitio dolositatis... (31 65)
om. N pP¹ Ed²

109. ...quaecumque alia virtus animae est motionis principium; / signanter autem dicit *festinavit in dolo*, / quia scilicet homo per aliquas vias... (31 77)
om. F P N¹

110. ...nec modicis solus voluit uti / quin aliis communicaret, / unde subdit... (31 195)
om. V² R²

111. ...quia scilicet ex primis generantibus / sic dispositus fui / ut essem ad miserendum promptus. (31 216)
om. C R Ba F¹ In Pd Pd² Ed¹

112. ...*et si exultavi quod invenisset eum malum*, / idest ex insperato ei supervenisset. / Et quare hoc vitaverit ostendit... (31 311)
om. Pd¹ V¹ F² (*et insuper a parte ante* eum malum *om.* F²)
Gregorius exponit pV

113. ...et taliter interpretabatur quod Iob dixerat se a / Deo inimicum reputatum esse. Secundo ad iniquitatem / iudicis pertinere videtur si alicui facultatem iustae defensionis... (33 82)
om. N pP¹ Ed²

114. ...quasi hoc Iob contentiose contra Deum dixerit, / conquerendo quod ei non responderet, / unde subdit... (33 121)
om. In Pd Pd² π 54

115. ...*ossa quae tecta fuerant*, scilicet carne, *nudabuntur*, / idest manifestabuntur sola cute contecta. / Quinto ponit mortis periculum... (33 229)
om. Pd Pd²

116. ...idest vita ipsius quae est per animam, unde subdit *et vita illius mortiferis*, / idest causis inducentibus mortem. / Notandum est autem quod haec proposuit ad respondendum... (33 233)
om. C Ba F¹ Pd Pd² Ed¹ per animam... Notandum est *om.* R

117. Sic igitur positis Dei verbis / liberantis, Eliud utens suis verbis describit modum liberationis / humanae dicens *Deprecabitur Deum*, quasi dicat: non sufficit... (33 284)
om. In π

118. ...gubernationi mundi, / et hoc est quod subdit / *Aut quem posuit super orbem*... (34 137)
om. pV V¹ F² 54

119. ...ex cuius non solum altitudine sed etiam magnitudine, / motu et ornatu / conicere potes hoc, scilicet *quod altior te sit*... (35 57)
om. C R Ba F¹ pPd Ed¹

120. *Propter multitudinem calumniatorum clamabunt*, / scilicet ad Deum illi qui ab his oppressi sunt; / quidam vero opprimunt manifeste per violentiam... (35 86)
om. Ba F¹ Ed¹

121. Praemiserat Eliud supra duo / in verbis Iob / contra quae disputare intendebat... (36 2)
om. R Ba F¹ Pd Pd² Ed¹

122. ...contra quae disputare intendebat, / scilicet de hoc quod dicebat / se esse iustum... (36 3)
om. N pP¹ Ed²

123. ...non ita protrahas iudicium quousque totus populus / concitetur ex violentiis robustorum et pro eorum / iniuriis ad te inquietandum accedant... (36 214)
om. V² R²

124. ...infra quam extremitates maris claudi videntur: / *cardines quoque maris operiet*, scilicet tentorio nubium. / Dicit autem *si voluerit*... (36 321)
om. N P¹

125. Et quia nubes a ventis impelluntur, / consequenter de effectu venti / subiungit dicens... (37 251)
om. F P N¹

126. ...in hoc enim / conveniebat cum Iob / quod credebat remunerationem bonorum futuram post hanc vitam et punitionem malorum, cum amicis autem Iob conveniebat in hoc... (37 377)
om. R *post* malorum C ε Pd Pd² π Ed¹

127. ...quantum ad personam ipsius Iob, quia / putabat eum pro peccato / punitum et quod iustitia... (37 384)
om. In π

128. Quarto / autem praedictis tribus excogitatis, artifex iam / incipit iacere lapides in fundamentum... (38 131)
quia excogitatis hiis F P N¹

129. ...quod scilicet pertinet ad vectem / ⟨quo⟩ processus alicuius impeditur, *et* / *hic confringes*... (38 220)
om. F P N¹

130. ...non passim egrediatur aut ingrediatur / sed secundum certam regulam: / ita etiam mare... (38 223)
om. F P N^1

131. ...puta in pariete vel in quocumque / alio huiusmodi, quod videbatur immutatum per apertionem parietis, / quandoque divina virtute restituitur... (38 286)
om. N pP^1

132. ...prout in superiori hemisphaerio moventur, / ita etiam tenebrae procedunt ex motu eorum prout moventur in hemisphaerio / inferiori, quod etiam habet... (38 386)
om. pVa pR

133. Et notandum est quod per hoc quod dicit *produces* et / *consurgere facis* designatur nova apparitio stellae. / Quarto autem... (38 578)
om. In π (*def.* 6) 39 (*le fragment* 39 *sera par la suite compris dans le sigle* π)

134. ...auxilium quod est eis necessarium / ad pariendum, inquantum scilicet dat eis industriam naturalem / ut cognoscant ea quae... (39 24)
om. N pP^1 Sv Ed^2

135. ...ut scilicet eis indicares / quando parere deberent? / In his enim solent mulieres... (39 32)
om. ε Pd Pd^2 π (*def.* 6) Ed^1

136. ...unde subdit / *aut confringet glebas vallium*, / quae scilicet solent diligentius excoli... (39 134)
om. In Li Zw π (*def.* 6)

137. ...dicitur enim de equis quod iubarum decore ad coitum agitantur / et « iubis tonsis eorum libido extinguitur », / ad quod significandum subdit... (39 224)
om. C pR Ba F^1 Pd Pd^2 Ed^1 ad quod significandum] unde ε Pd Pd^2 sV Ed^1

138. ...quia est nobilis et admiranda, / et primo manifestatur eius audacia / quando adhuc odoratu bellum percipit... (39 239)
om. Pd^1 pV V^1 F^2

139. *Adiecit Dominus*, / scilicet super verba praemissa, / *et locutus est ad Iob*... (39 333)
om. Pd^1 Sv

140. ...ex hoc Dei bonitas commendatur, / per modum quo dicitur / Is. XLIX « His omnibus... » (40 122)
om. F P N^1

141. ...unde dicitur Iac. IV quod « Deus superbis / resistit », et hoc ideo quia superbi quasi Deo rebellant / dum ei humiliter subdi non volunt... (40 136)
om. N pP^1

142. ...referatur ad elephantem qui inter cetera animalia terrestria, / quae communius animalia dicuntur, / quendam principatum tenet propter corporis magnitudinem... (40 252)
om. C quae ... propter *om.* pR

143. ...non videtur simul diabolus factus cum homine: / nam homo factus legitur / die sexto, Satan autem inter angelos factus creditur... (40 290)
om. In pPd π

144. Describit autem coitum elephantis / primo quidem quantum ad principium libidinis ex qua animalia commoventur ad coitum, / cum dicit *Fortitudo eius*... (40 325)
om. ε Pd π Ed^1 primo et hoc Pd^2

145. ...ostendit unde / fenum accipiat ad edendum, unde subdit / *Huic montes herbas ferunt*... (40 411)
om. R ludit Va

146. ...comparatur autem diabolus ad omnes malos / sicut caput ad corpus, unde peccatores qui alios / in malitia defendunt sunt quasi... (41 99)
om. V^2 R^2

147. ...emicat splendor ignis, scilicet irae aut / concupiscentiae aut etiam inanis gloriae. Inter alias autem / partes capitis sunt praecipui oculi... (41 152)
om. pPd^1 pV pV^1 F^2

148. ...per quod designatur consensus membrorum diaboli in malum. / His igitur praemissis de fortitudine Leviathan ad / agendum, consequenter agit de fortitudine eius ad resistendum. (41 229)
om. C R ε Pd Pd^2 π Ed^1 (39 *deficit*)

149. ...solet enim fulgur ad aliquem locum percutiens per quandam / repercussionem ad alia loca / reflecti propinqua tamen... (41 246)
om. pR Ba F^1 pPd Ed^1 repercussionem ad alia *om.* C

150. ...efficax est ad diabolum laedendum / vel ad resistendum ei, / sed omnis virtus... (41 329)
om. Pd Pd^2

151. ...sicut diabolus non potest laedi virtute humana quasi quadam percussione propinqua, / ita etiam non potest laedi hominis astutia quasi quadam percussione a longinquo. / Sicut autem per lapides... (41 346)
om. Ba F^1 pPd Ed^1

152. *Auditu auris audivi te*, scilicet olim / cum insipienter loquerer, / *nunc autem oculus meus videt te*... (42 36)
om. C R ε Pd Pd^2 π Ed^1

153. Ubi considerandum est quod Eliud ex imperitia peccaverat, Iob autem ex levitate, et sic neuter eorum graviter / peccaverat: unde nec Dominus dicitur iratus fuisse contra eos, sed contra tres / amicos Iob graviter dicitur fuisse iratus... (42 59)
om. pR Ba F^1 pPd Ed^1

§ 33. Associations ou groupes formés par les témoins

Cette liste de 153 omissions a si clairement manifesté la constance de certains groupements des témoins qu'on a pu utiliser des sigles pour les signifier:

groupe γ	= 4	témoins:	As F^3 Sv R^1
» ε	= 5	»	Ba F^1 In Li Zw (+Ed^1)
» π	= 26	»	4 5 6 8 13 14 15 17 19 20 21 22 25 26 27 28 30 36 40 46 47 48 49 56 57 58.

D'autres groupes sont non moins affirmés: les témoins F P et N^1, toujours ensemble et jamais avec d'autres; N et P^1, auxquels s'associe 24 fois sur 32 l'édition de 1505 (Ed^2); V^2 et R^2 qui ne se séparent qu'une seule fois. La constance de ces trois associations est telle qu'on les désignera par un seul sigle en chaque cas[1]: F N V^2. D'autres groupements se dessinent, moins déclarés peut-être mais cependant fréquents: Pd^1 V V^1 F^2 Hk, auxquels s'associent plusieurs fois V^2 R^2; C R Pd Pd^2 souvent accompagnés de ε ou de π, parfois des deux.

Ces différents groupements sont-ils valides? Pour répondre à cette question nous synthétiserons les données du catalogue des omissions dans un tableau d'ensemble où l'on enregistrera le total des rencontres sur les mêmes cas de tous les témoins mis en rapport deux à deux. Si les affinités généalogiques sont bien celles que font pressentir les associations apparues au cours de la lecture du catalogue, le nombre des rencontres des témoins de même origine sera nécessairement plus élevé que celui des coïncidences — fortuites ou dues à des contaminations secondaires — de témoins non apparentés. En effet, dans l'hypothèse d'une procession sans contamination d'un groupe à l'autre, seuls devraient se rencontrer sur les mêmes variantes les témoins issus d'un même archétype.

Pour simplifier la présentation et réduire les dimensions de ce tableau, on donnera dès maintenant la valeur de chef de groupe à ε et π, qui se substitueront ainsi à 31 témoins. De même, pour rendre plus facile la saisie des affinités affirmées par les chiffres, on énumérera les témoins selon les groupements déjà révélés par le catalogue. A ne pas le faire, la dispersion des résultats serait telle qu'il faudrait les ordonner et les regrouper dans un tableau complémentaire [2].

§ 34. Tableau I

Le tableau totalise le nombre des mêmes omissions inconditionnées faites par les deux témoins spécifiant chacune des cases situées à l'intersection des

	F	P	N^1	N	P^1	Pd^1	V	V^1	F^2	Hk	V^2	R^2	As	F^3	Sv	R^1	C	R	ε	Pd	Pd^2	π	Va
F	*12*	12	12																				
P	12	*12*	12																				
N^1	12	12	*12*																				
N				*31*	31										1								
P^1				31	*31*										1								
Pd^1						*14*	12	12	12	4	5	5			1								
V						12	*18*	16	18	5	6	5											
V^1						12	16	*19*	17	5	7	6											
F^2						12	18	17	*30*	13	10	9											
Hk						4	5	5	13	*14*	1	1											
V^2						5	6	7	10	1	*22*	21											
R^2						5	5	6	9	1	21	*21*											
As													*10*	10	10	9						2	
F^3													10	*12*	10	9					2	2	
Sv				1	1	1							10	10	*12*	9						2	
R^1													9	9	9	*9*						1	
C																	*10*	10	9	9	6	3	
R																	10	*16*	13	13	7	4	2
ε																	9	13	*29*	26	12	10	
Pd																	9	13	26	*32*	16	14	
Pd^2														2			6	7	12	16	*18*	9	
π													2	2	2	1	3	4	10	14	9	*31*	
Va																		2					2

[1] La fonction d'archétype de groupe conférée ainsi à F N et V^2 sera justifiée plus loin, §§ 39 ss., 72 ss.

[2] Six fragments trop courts pour jouer un rôle notable dans la reconstitution de l'ordre de procession, n'ont pas été retenus ici. Ce sont: les témoins 2 24 39 45 et 55, qui appartiennent au groupe π, 29 (Mi) qui appartient au groupe δ^1 (cf. ci-après § 35). — Le témoin 54, qui échappe à une classification systématique du fait de ses contaminations, a également été excepté; pour le fonds il se rattache au groupe π, mais il en a corrigé 26 omissions par recours à un modèle de type β.

lignes horizontales et des colonnes verticales. Par exemple Pd[1] fait 12 fois les mêmes omissions que V[1] et une fois une même omission que Sv; Pd, qui ne fait aucune omission en commun avec F N etc., en partage 26 avec ε. Sur la diagonale est inscrit le nombre total des omissions que le témoin fait en commun avec d'autres (un ou plusieurs): N fait 31 omissions communes, As 10, etc. Le total général des cas est de 153.

Pour saisir la signification exacte des chiffres de ce tableau quelques remarques sont nécessaires. L'objet du test étant la manifestation des rapports d'affinité entre les témoins de l'*Expositio*, il ne faut pas chercher dans les chiffres ci-dessus inscrits les éléments d'une qualification de la valeur des témoins; les archétypes F N et V[2] seraient désavantagés par le total des omissions dont ils sont affectés, parce que dans ce total sont incluses leurs omissions individuelles, lesquelles spécifient les témoins dans leur descendance. Dans tous les autre cas les omissions individuelles ont été écartées, parce qu'elles étaient inaptes à révéler des affinités généalogiques. D'autre part, plusieurs des témoins intervenant dans le tableau sont incomplets; pour apprécier à leur juste valeur les chiffres de tels témoins, il y aurait lieu de les augmenter en proportion des lacunes dont ils ne peuvent rendre compte. Par exemple, tel quel, le tableau ne révèle pas l'étroite affinité de F[2] et Hk parce que ce dernier disparaît vers la fin du premier tiers de l'ouvrage. Il y aurait lieu de multiplier par trois la somme totale de ses omissions pour obtenir une approximation de ses rapports réels avec les autres témoins; alors sa parenté avec F[2] s'affirmerait clairement, de manière aussi irrécusable que dans le cas de ε Pd, et en même temps s'affirmeraient les plus grands écarts qui les séparent des autres.

§ 35. Témoins incomplets et fragments

Parce que Hk (n. 16) n'est pas le seul témoin incomplet figurant au tableau, nous dresserons dès maintenant la liste des manuscrits où le texte de l'*Expositio* présente des lacunes graves, et de ceux où il s'agit de simples fragments. La liste suivra l'ordre du catalogue (cf. § 3).

a) *témoins incomplets*

6 témoin du groupe π, dont la pièce 18 n'a pas été transcrite; le défaut du texte va du chapitre 38 ligne 347 à 40 27 « caelestium... derogationem ».

C 7 témoin du groupe δ, interrompu du ch. 27 250 à 28 338 « *super illum*... ad hoc pertinet ». En outre le témoin est mutilé sur ses folios 64-68, de sorte que plusieurs passages sont incomplets entre le ch. 24 109 et le ch. 27 250.

Hk 16 témoin du groupe β, d'abord interrompu du ch. 7 140 à 8 47 « seriem quam... hoc sequitur ex », cesse définitivement au ch. 13 403 « ...*quasi putre* ».

17 témoin du groupe π, interrompu du ch. 28 313 à 29 100 « elevatae in... non valerent ».

36 témoin du groupe π, a perdu un de ses cahiers; le défaut de texte va du ch. 22 146 à 30 203 « unde per hoc... tunicae succinxer ». Le folio précédant ce cahier perdu est lui-même mutilé, le texte est lacuneux à partir de 21 330 « ...*is Cocyti* ».

40 témoin du groupe π, cesse au ch. 37 265 « ...nam sicut artifex est causa fa ».

R[1] 42 témoin du groupe γ, interrompu une première fois du ch. 16 285 à 22 52 « mea sed... colore iustitiae », cesse définitivement au ch. 31 206 « ...misericordia impendatur ».

b) *fragments*

2 Prologue, cesse ligne 56 (texte π).

24 fragments correspondant aux leçons de l'Office des morts (texte π)[1]:

ch. 1 522-623
7 343-537
10 12-273
364-466
13 313-14 57
14 139-237
17 5-210
19 187-349

Mi 29 fragment du ch. 14 62 à 20 199 « *Lignum habet*... non possit » (texte δ[1]).

[1] Faisons mémoire, mais pour les éliminer parce que trop fragmentaires, des éléments de l'*Expositio super Iob* entrés dans le « Tractatus de lectionibus vigiliarum ⟨defunctorum⟩ collectus pro exercitio devotorum » du codex Wien, Dominikanerkloster 20/20, ff. 16[r]-38[v]. Ce traité est compilé de fragments empruntés tantôt à saint Grégoire, tantôt à saint Thomas; seul le commentaire de la leçon « Pelli meae, consumptis carnibus... haec spes mea in sinu meo » (Iob XIX, vers. 20-27) est entièrement tiré de l'*Expositio super Iob* (ff. 36[r]-38[v]). Le texte est de type π — L'auteur anonyme n'a pas caché son intérêt pour les commentaires de saint Grégoire: « Quia sensus moralis seu misticus videtur intelligentie delectabilis, devotione suavis, multumque efficax ad effectum hominis permutandum in melius, utile estimavi aliqua dicta Moralium beati Gregorii super aliquibus verbis beati Iob, que communiter et frequenter in Ecclesia leguntur, compendiose scribere, ne hiis, qui accessum magnorum voluminum habere non possunt, contingat huiusmodi utilia totaliter ignorare » (f. 16[v]).

39 fragment du ch. 38 89 à 41 14 « ris, materia autem... ad credulitatem » (texte π).

45 quatre fragments provenant d'un même manuscrit (texte π):

ch. 28 122 à 29 35 « subdit *ad*... attingebat »

30 67 à 31 35 « ad manendum... quandoque quod »

34 127 à 34 396 « esset nusquam... vero pars »

36 71 à 36 330 « et divitias... hominibus »

55 Prologue jusqu'au ch. 6 132 « Sicut autem... patiatur secundum sensitivam » (texte π).

§ 36. Les familles de la tradition manuscrite

Les rapports supposés par les chiffres inscrits au tableau des omissions (tableau I) sont clairement affirmés. Le témoignage est irrécusable, car la fréquence élevée des rencontres sur les mêmes omissions, dans les limites de certains groupements et à l'exclusion quasi totale d'interférences étrangères, ne peut être fortuite; elle est due à l'influence des archétypes qui ont communiqué à leur descendance les tares dont ils étaient eux-mêmes affectés. Nous désignerons donc désormais ces groupes, dans l'ordre où ils se présentent sur le tableau, par les sigles F N β γ et δ, lesquels signifieront indifféremment l'archétype immédiat du groupe ou bien le groupe lui-même.

Sur la totalité de l'étendue du texte, F — et les deux témoins qui partagent ses omissions, P et N^1 — commet 12 omissions inconditionnées et il est le seul à les faire; aucun autre témoin, même sur un cas isolé, ne se rencontre avec lui. Ces conjonctures impliquent deux données, complémentaires mais distinctes: d'abord celle de l'existence du groupe F, ensuite celle de la séparation de tous les autres témoins. La dichotomie se présente à première vue comme radicale; F paraît se détacher de l'origine de la tradition non pas comme un rameau secondaire, ou bien comme une branche principale issue d'un tronc, mais comme une tige indépendante depuis la souche.

Il en est de même de N et du témoin P^1. Cette agglomération N est la plus affirmée de toutes, avec 31 omissions et sans interférences étrangères; — l'unique rencontre avec le témoin Sv n'est pas une exception; elle se produit dans une section où Sv sort de son groupe et transcrit un texte N.

La réduction des groupes suivants à l'unité apparaîtra plus difficile, parce que la multiplicité de leurs témoins a donné occasion à des affinités moins étroites; ainsi pour le groupe β, dans lequel se révéleront trois rameaux secondaires, l'un greffé sur l'autre, le troisième indépendant. Malgré cette diversité l'unité générique de chacune des familles est bien affirmée, soit par le nombre des rencontres à l'intérieur de ses limites, soit par sa séparation évidente d'avec les autres groupes. Dans le cas de β une seule rencontre, probablement fortuite, d'un témoin isolé avec un unique témoin d'autre famille (Pd^1 Sv), trouble le caractère absolu de cette distinction. Des deux rencontres de π avec le groupe γ une au moins est nécessaire; elle se produit au cours d'un fragment où π sortant de son groupe δ a transcrit un cahier de type γ. Avec le cas Pd^1 Sv, les deux coïncidences de Pd^2 avec F^3 sont les seuls accidents réels sur les 153 cas enregistrés; or les témoins Pd^1 et Pd^2, ce dernier surtout, sont de ceux qui ont le plus souffert des contaminations de groupe à groupe; de telles irrégularités ne peuvent compromettre la valeur critique du test.

Le rattachement le moins affirmé est celui d'une copie tardive et notablement retouchée, Va, laquelle se rencontre seulement deux fois avec un autre témoin, dans les deux cas R, du groupe δ. Malgré sa débilité le témoignage est exact; d'autres tests garantiront l'appartenance de Va au groupe δ.

Le sigle π, dans le cadre de δ, supplée pour les 26 témoins énumérés aux cas 5 9 et 27. Le témoin 54, qui ne figure pas au tableau parce qu'il échappe à une classification systématique du fait de ses contaminations, se rattache principalement à ce sous-groupe π. Son texte d'origine était π, dont il partage les omissions 12 23 33 43 et 114; il fut ensuite corrigé d'après un texte de type β, auquel il emprunte ses 26 suppléantes des autres omissions π. Il lui arrive de suivre β contre π (cf. *om.* 118) et plusieurs fois il note dans ses marges la leçon concurrente, tantôt celle de π, tantôt celle de β. On prouvera les faits de contamination du témoin 54 quand il faudra faire état de son influence sur le texte de la tradition typographique, à partir de l'édition romaine de 1562 (cf. § 125).

§ 37. Omissions conditionnées par le contexte

L'ordre des rapports à l'intérieur des groupes génériques pouvait être partiellement précisé avec la seule documentation procurée par la liste des omissions inconditionnées; la fréquente association de certains des témoins sur de mêmes cas à l'exclusion de leurs congénères révèle leur plus étroite parenté. Toutefois, pour obtenir des résultats plus déterminés, outre les 153 cas d'omissions communes inconditionnées, on a utilisé les cas d'omissions communes conditionnées ou déterminées par le contexte. Le total des cas de cette seconde catégorie d'omissions s'élève à 273. Un

tel chiffre interdit d'en reproduire ici le détail comme on l'a fait avec les omissions inconditionnées; on enregistrera simplement les résultats du test sur un tableau semblable au premier.

§ 38. Tableau II

Sur la diagonale est inscrit le total des omissions conditionnées faites par le témoin spécifiant chaque case: F 13, N 43, F^2 74, etc. Le nombre total des cas intervenant dans le tableau est de 273. Les chiffres de Hk et de R^1 sont à rectifier selon l'importance de leurs lacunes.

Un simple regard d'ensemble dénonce la moindre valeur critique du matériel ici utilisé par rapport à celui du premier tableau. La rencontre accidentelle de plusieurs témoins sur une même omission conditionnée par le contexte n'est pas rare; elle ne dénonce donc pas nécessairement une relation d'affinité entre les individus qu'elle réunit. La portée critique du tableau lui vient de ses ensembles. En effet, que deux individus sans liens de parenté soient témoins d'une même omission conditionnée, le fait n'a en soi rien d'insolite; qu'ils se rencontrent un grand nombre de fois sans de tels liens serait anormal; qu'ils se rencontrent un grand nombre de fois en compagnie d'autres témoins, toujours les mêmes ou au moins fréquemment, cela dénonce des liens d'affinité nécessaires. Plus croît la pluralité des individus présents aux mêmes rencontres, plus diminue la part possible du hasard dans les coïncidences. Les relations entre les témoins de la tradition manuscrite de l'*Expositio* sont aussi sûrement manifestées par le nombre élevé des rencontres sur ses omissions conditionnées qu'elles le sont par ses seules omissions inconditionnées. Toutefois, le tableau II est plus confus que le premier; il apparaît d'emblée qu'il s'est produit un peu partout de ces rencontres accidentelles auxquelles on vient de faire allusion; les cadres généraux se retrouvent identiques mais ils sont quelque peu obscurcis par les coïncidences hors groupe plus fréquentes. Ces rencontres désordonnées ne sont cependant pas dépourvues de toute signification: leur répétition peut dénoncer la médiocre qualité des copies qui en sont affectées. C'est le cas ici pour des témoins comme V F^2 R^1 R Va, qui présentent un casier chargé.

La convergence du témoignage global de chacun des deux tableaux est un gage suffisant de la validité des groupements particuliers qu'ils affirment; nous passerons maintenant à une seconde étape, celle de la manifestation des rapports respectifs des individus à l'intérieur des groupes.

Pour F et N, dont on a éliminé les témoins secon-

	F	N	Pd^1	V	V^1	F^2	Hk	V^2	As	F^3	Sv	R^1	C	R	ε	Pd	Pd^2	π	Va
F	*13*	1	1	2	1	4	1	1					1	1					2
N	1	*43*	1	4	4	1	1	2		1	3	1	2	7	1	1	2	1	1
Pd^1	1	1	*27*	24	23	23	11	7		1		3	2	4	1	1	4	1	4
V	2	4	24	*65*	35	43	19	13	2	4	4	8	5	9	3	3	6	1	10
V^1	1	4	23	35	*51*	36	15	12		3	4	5	4	10	1	1	6		5
F^2	4	1	23	43	36	*74*	22	21	3	3	4	8	4	12	3	4	6	2	11
Hk	1	1	11	19	15	22	*24*	7		1	2	5		3			3		4
V^2	1	2	7	13	12	21	7	*45*	1	3	3	6	1	3	1	2	2	1	4
As				2		3		1	*8*	4	5	5		1	1	1	1	2	1
F^3		1	1	4	3	3	1	3	4	*22*	7	6		3	1			1	4
Sv		3		4	4	4	2	3	5	7	*31*	12	6	5	3	4	3	2	6
R^1		1	3	8	5	8	5	6	5	6	12	*31*	1	7	1	1	2	1	7
C	1	2	2	5	4	4		1			6	1	*37*	19	19	20	14	6	8
R	1	7	4	9	10	12	3	3	1	3	5	7	19	*56*	17	17	13	5	8
ε		1	1	3	1	3		1	1	1	3	1	19	17	*55*	47	16	9	5
Pd		1	1	3	1	4		2	1		4	1	20	17	47	*56*	20	12	6
Pd^2		2	4	6	6	6	3	2	1		3	2	14	13	16	20	*36*	6	5
π		1	1	1		2		1	2	1	2	1	6	5	9	12	6	*28*	1
Va	2	1	4	10	5	11	4	4	1	4	6	7	8	8	5	6	5	1	*33*

daires, les éléments de classification ont été recueillis au cours de l'enquête critique; on résumera les données justifiant l'élimination de P N^1 et P^1.

§ 39. Groupe F

L'ordre des relations généalogiques F P N^1 ressort des constatations suivantes:

1) F ne fait aucune omission qui ne soit en même temps partagée par P et N^1;

2) P et N^1 font en commun des omissions conditionnées que ne fait pas F, dont une de 46 mots et une autre de 23; ils ne peuvent être les antécédents de F et sont issus d'un même sous-archétype, ou bien l'un est l'ancêtre de l'autre;

3) pP fait deux omissions correspondant dans l'un et l'autre cas à une ligne intégrale de F (ch. 2 lin. 75-76 « sed non... Satan »; ch. 40 515 « quatuor iugerum... corpora »): P est dans la descendance de F;

4) P (et sP) ne fait aucune omission qui ne soit en même temps partagée par N^1;

5) dans un cas qui lui est propre, N^1 omet seize mots consécutifs sans saut du même au même; ce fragment constitue une ligne intégrale dans P (ch. 9 209-211 « hominum et huiusmodi... manifestius »): N^1 est dans la descendance de P.

Le stemma figurant l'ordre de procession dans le groupe des trois témoins sera: F → P → N^1 ou bien

F
|
P
|
N^1

§ 40. Groupe N

L'ordre des relations des témoins N et P^1 ressort des constatations suivantes:

1) N ne fait aucune omission qui ne soit partagée par P^1 (ou pP^1);

2) P^1 commet un certain nombre d'omissions que ne fait pas N: il ne peut lui être antérieur;

3) la majorité des corrections apportées par sN à pN passent dans P^1;

4) dans un cas particulier (ch. 9 188) une notule marginale de N, mal comprise par un copiste, est passée dans P^1 de telle sorte que N se place nécessairement parmi les antécédents de P^1. Nous répétons l'incident. Disposition du texte sur N:

...a quo tota natura in sua operatione regulatur, ut dictum est. et quod sic intelligat solem non oriri, inquantum solis ortus occultatur, manifeste apparet ex hoc quod subditur...

après le verbe *regulatur* un annotateur du codex N a placé un signe de renvoi à la marge où il inscrivit sur deux lignes la notule suivante:

sicut instrumentum
ab agente

après *oriri* la première main de N avait omis le mot *scilicet*; elle l'avait ajouté ensuite dans l'interligne supérieur avec un signe précisant le lieu de son insertion. Un copiste postérieur transcrivant le texte de N comme modèle, a compris que les deux mots *sicut instrumentum* devaient être ajoutés après *regulatur*, et *ab agente* après *oriri*, d'où la leçon incohérente présentée par P^1:

...a quo tota natura in sua operatione regulatur sicut instrumentum, ut dictum est. et quod sic intelligat solem non oriri ab agente scilicet inquantum solis ortus occultatur, manifeste apparet ex hoc quod subditur...

Un lecteur un peu plus intelligent que le scribe de pP^1 a annulé les deux membres indûment ajoutés dans le texte, mais l'incident prouve que N et son addition marginale sont parmi les antécédents de P^1. Nous pouvons proposer le stemma de procession N → P^1, ou bien

N
|
P^1

Le grand nombre des omissions de N tend à le distancer davantage de l'origine de la tradition que F; un intermédiaire pourrait partager avec lui la responsabilité de ses fautes.

Sur l'étendue de cinq chapitres environ (ch. 34 277 à 39 310), sans doute le contenu d'un cahier d'un modèle d'occasion, le manuscrit Sv quitte son groupe habituel γ pour suivre un texte de tradition N. Le modèle adopté ici par Sv était plutôt sur un rameau collatéral, issu d'un des antécédents de N et non dans sa descendance directe. Sv n'est pas présent à toutes les omissions de N et en fait d'autres sans lui. Quoique l'intérêt de ce court fragment, hors la confirmation qu'il procure de l'éloignement relatif de N de l'archétype du groupe, soit très limité, on en a tenu compte pour le témoignage N dans la partie commune aux deux témoins.

§ 41. Groupe β

Avec le groupe β nous abordons un ensemble plus complexe que dans les deux cas précédents; le nombre des individus y est plus élevé et les chiffres totalisant les coïncidences deux à deux fort inégaux. A première vue ces différences étonnent: si les sept témoins

sont issus d'un même archétype, ne devraient-ils pas posséder les mêmes caractères? La diversité est due ici aux différents degrés d'affinité unissant entre eux les membres de la famille; tous sont issus d'un même ancêtre mais ils en sont plus ou moins distants et sur des rameaux séparés. Un total de 44 omissions inconditionnées est fourni par le groupe, mais les témoins se les partagent selon des types d'association différents [1]; ce sont ces groupements particuliers qui serviront de pièces d'identité pour découvrir l'ordre des relations généalogiques à l'intérieur du groupe.

D'une part, douze cas sont attribuables aux témoins V^2 et R^2 et à eux seuls, circonstance qui les distingue de leurs cinq autres congénères. Ces cas ont été enregistrés au catalogue des omissions (§ 32) sous les nn. 41 48 73 76 82 85 97 99 105 110 123 146.

D'autre part, huit cas sont attribués aux seuls témoins F^2 et Hk: nn. 2 8 15 21 27 31 49 57. L'association particulière dénoncée par ces huit coïncidences serait beaucoup plus affirmée si le témoin Hk était complet; comme il cesse au début du second tiers de l'*Expositio*, le total de ses rencontres avec ses partenaires, quels qu'ils soient, devrait être multiplié par trois pour donner au témoignage sa véritable signification. F^2 et Hk soutiennent des rapports d'affinité qu'ils ne partagent pas avec les autres membres du groupe général β.

La répartition des témoins sur les autres cas se réalise ainsi:

nn.	Pd^1	V	V^1	F^2	Hk	V^2	R^2
1	+	+	+	+	+		
7	+	+	+	+	+		
10		+		+			
13			+		+		
16		+	+	+	+		
20	+	+		+	+		
34	+	+	+	+		+	+
46	+	+	+	+	+	+	+
50		+	+	+			
51			+	+		+	+
52	+	+	+	+	def.	+	+
63	+	+	+	+		+	+
64		+	+	+			
66	+		+				
70				+		+	+
75		+	+	+		+	
78				+		+	+
80	+	+	+	+		+	+
84				+		+	+
96	+	+	+	+			
112	+	+	+	+			
118		+	+	+			
138	+	+	+	+			
147	+	+	+	+			

Le caractère particulier du groupe V^2 R^2 s'impose tout de suite à l'attention; ce couple ne fait aucune omission inconditionnée avant le cas 34 et n'en partage plus avec d'autres témoins après le cas 84. Cependant son rattachement à la famille générale β, au moins entre ces deux limites, est indéniable: dix fois sur dix un ou plusieurs autres témoins β et eux seuls se rencontrent avec lui. F^2 est toujours présent. V^1 apparaît 7 fois, V 6 fois et Pd^1 5 fois. Entre les omissions 34 et 52, où le groupe général compte sept témoins, sur quatre cas où V^2 R^2 sont engagés, un est commun aux sept et deux autres à six; là où il n'y a plus que six témoins, sur six cas deux affectent la totalité du groupe. Le témoignage est convaincant: l'unité générique de β paraît bien garantie dans l'intervalle où V^2 R^2 rencontrent les autres témoins.

Pour mettre le fait en plus vive lumière, faisons appel ici au témoignage des omissions conditionnées par le contexte; son accord avec les données précédentes fera ressortir cette unité de manière irrécusable. Onze cas ont été notés jusqu'au moment où Hk disparaît:

1. ...alias enim non circumducendae / erant sed includendae, / secundum illud Sapientis Eccli. XXVI... (1 122)
   om. Pd^1 pV V^1 F^2 pV^2
   fuissent sed includende sV^2 R^2 F^3
2. ...ipsi angeli et eorum actus a Deo conspiciuntur; / nam qui alicui domino assistunt, et eum conspiciunt et ab eo conspiciuntur. / Primo igitur modo assistere non convenit angelis nisi beatis... (1 272)
   hom. om. Pd^1 pV V^1 F^2 Hk V^2 R^2 Va
3. ...Boetius in principio De consolatione tristitiam aperuit / ut ostenderet quomodo eam ratione mitigaret: sic et Iob loquendo tristitiam suam aperuit. / Unde sequitur *et maledixit diei suo*... (3 42)
   hom. om. Pd^1 V F^2 Hk V^2 R^2 R^1
4. ...ex subtractione necessarii subsidii, quod quidem est vel extrinsecum / ut sunt vehicula, fomenta et alia huiusmodi adiumenta, et quantum ad hoc dicit *Quare exceptus genibus?*, vel intrinsecum / sicut est cibus... (3 338)
   hom. om. pV F^2 Hk
   et quantum ad hoc dicit *Cur exceptus genibus?*, a nutrice scilicet ad modum puerorum, vel est intrinsecum V^2 R^2
   sicut nutrix vel huiusmodi vel vehicula et huiusmodi, et quantum ad hoc dicit *Cur exceptus genibus?*, vel intrinsecum Pd^1
5. ...in hoc igitur quod Isaias audivit « Ecce virgo concipiet » percepit ipsum susurrium, / in hoc autem quod audivit « Egredietur virga de radice Iesse » per-

[1] Le cas 139 n'est pas compté; il enregistre une relation hors groupe de Pd^1 avec Sv.

cepit venas susurrii: / nam figuratae locutiones... (4 253)
hom. om. V V^1 F^2 V^2 R^2
ante in hoc igitur Pd^1

6. ...quae autem sunt corruptibilia individuo, perpetua specie tantum, / secundum speciem quidem propter se disponuntur a Deo, secundum individuum propter speciem tantum, / sicut bonum et malum quod accidit in brutis... (7 381)
hom. om. pV V^1 F^2 V^2 R^2 (*def.* Hk)

7. ...et ideo de hypocrita loquens nominavit spem, de obliviscentibus Deum nominavit vias, idest operationes, quia eorum opera sunt aversa a Deo, / hypocritae autem spes. / Quomodo autem spes hypocritae pereat... (8 220)
om. V V^1 F^2 Hk V^2 R^2 Sv R^1 Va

8. ...considerandum est quod his qui sub aequinoctiali habitant, / si tamen aliqui ibi habitant, / uterque polus conspicuus est... (9 252)
hom. om. Pd^1 pV V^1 F^2 Hk V^2 R^2 F P N^1

9. Si enim, ut vos dicitis, nulla alia causa est quare iuste alicui infligi / poena possit nisi peccatum, manifestum est autem innocentes pati / poenam in hoc mundo... (9 534)
hom. om. V V^1 F^2 Hk V^2 R^2

10. ...describit infernum communiter / et quantum ad bonos et quantum ad malos. Accipiendo ergo infernum sic communiter / dicitur *terra tenebrosa* inquantum caret claritate divinae visionis... (10 443)
hom. om. F^2 V^2 R^2

11. ...*quis enim haec quae nostis ignorat?*, quasi dicat: non est magnum / si dico me scire ea quae scitis quia non est magnum / ea scire, cum quilibet ea sciat... (12 41)
hom. om. Pd^1 V V^1 F^2 Hk V^2 R^2 R^1 R Pd^2

Le témoin Hk cesse au ch. 13 403.

Représentons comme ci-dessus la position respective des témoins de ces onze cas. Dans la colonne de droite on nommera les témoins non β qui font la même omission.

nn.	Pd^r	V	V^1	F^2	Hk	V^2	R^2	étrangers
1	+	+	+	+		+		(sV^2 a restauré)
2	+	+	+	+	+	+	+	Va
3	+	+		+	+	+	+	R^1
4	+	+		+	+	+	+	
5	+	+	+	+		+	+	
6		+	+	+	def.	+	+	
7		+	+	+	+	+	+	Sv R^1 Va
8	+	+	+	+	+	+	+	F P N^1
9		+	+	+	+	+	+	
10				+		+	+	
11	+	+	+	+	+	+	+	R^1 R Pd^2

Les deux tableaux font ressortir avec évidence les liens de parenté qui unissent V^2 R^2 aux autres témoins composant le groupe β. Sur 22 cas communs jusqu'au moment où Hk disparaît, V^2 est 15 fois présent, R^2 14 fois. Et s'il restait un doute sur le début, à partir de l'omission inconditionnée 34 jusqu'au moment où disparaît Hk, sur 12 cas V^2 et R^2 sont 11 fois présents; dans cet intervalle, ce sont après F^2 les membres les mieux affirmés du groupe β.

Or ce groupe général, dont l'unité est si clairement manifestée par une série importante de coïncidences, paraît se diviser aux approches du milieu de l'*Expositio*. A partir de l'omission inconditionnée 80, il n'y a plus aucun cas commun à l'ensemble de ses membres. Pd^1 et V^1 ne rencontrent plus une seule fois le couple V^2 R^2; V le rencontre deux fois sur des omissions conditionnées; F^2 le rencontre sur le cas 84 et sur trois omissions conditionnées.

D'une part les quatre témoins Pd^1 V V^1 F^2 maintiennent leur association:

cas	Pd^1	V	V^1	F^2		
96	+	+	+	+		
112	+	+	+	+		
118		+	+	+	+	54
138	+	+	+	+		
147	+	+	+	+		

D'autre part V^2 et R^2 restent unis:

85	+	+
97	+	+
99	+	+
105	+	+
110	+	+
123	+	+
146	+	+

Dans le premier des deux sous-groupes, Pd^1 semblerait faire route à part; il est beaucoup moins chargé d'omissions communes que les autres témoins, comme s'il leur était hiérarchiquement antérieur. Il n'en est rien: Pd^1, on le verra plus loin, est témoin d'un texte restauré par contamination à partir d'une source secondaire de type δ. Il en est de même de V, mais ce caractère n'est pas révélé par le test des omissions.

Résumons les données concernant le groupe β:

L'unité générique de la famille, au moins jusque vers le milieu de l'*Expositio*, est incontestable. Sous cette unité se révèlent plusieurs types d'association constituant des groupes secondaires:

1) type Pd^1 V V^1 F^2 Hk; nous l'appellerons β^1. Sous ce premier type d'association il y a lieu d'en distinguer deux autres:

a) type F² Hk, spécifié par huit omissions inconditionnées dont ils sont les seuls témoins; ce sous-groupe disparaît comme tel avec la disparition du témoin Hk;

b) type Pd¹ V V¹, différencié par le fait qu'il demeure indemne des omissions spécifiant le sous-groupe F² Hk.

2) type V² R² parallèle de β¹, spécifié par 12 omissions inconditionnées[1]; on le désignera du sigle de son chef V². Au delà du chapitre 20, vers la ligne 250, V² R² deviennent un groupe indépendant[2].

Jusqu'au lieu de la division du groupe, le stemma de procession de β se construira sur le type:

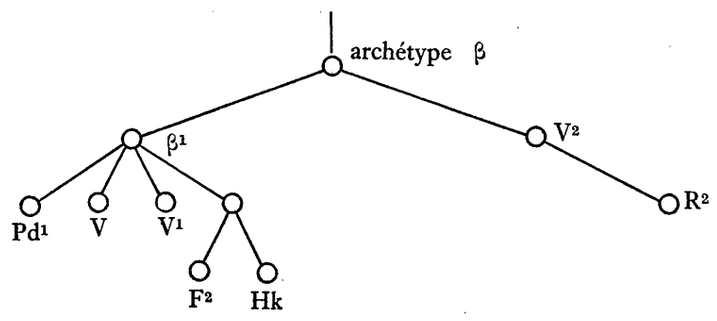

§ 42. Dislocation du groupe β: test de vérification

Cette division du groupe β suggérée par l'étude des omissions correspond-elle à la réalité ou bien n'est-elle qu'une apparence? Si en effet une des branches avait simplement restitué les textes omis par l'archétype commun β, par confrontation avec un témoin d'autre groupe, le texte de la branche corrigée ne cesserait pas pour autant d'être de type β; omissions mises à part, il demeurerait inchangé pour le fond.

La réponse à une telle question sera donnée par un test sur les variantes communes. La collation intégrale des témoins majeurs du groupe, V¹ F² V², a fourni un abondant matériel de variantes; on a fait un sondage sur ce donné, avant et après la séparation supposée du chapitre 20; si la rupture est réelle, elle doit se traduire par une différence du comportement des témoins avant et après. Il n'a été fait aucune distinction de catégorie dans le choix des variantes comptées, sinon qu'un premier décantage en a éliminé la masse de celles qui étaient de médiocre signification[3]. Le nombre des unités critiques composant le test a été proportionné de part et d'autre à l'étendue de l'élément correspondant: pour la première partie (début à ch. 20 250) on a compté 920 unités; pour la deuxième (ch. 20 250 à la fin) on en a compté 863. Voici les résultats respectifs des deux éléments:

A) du début à 20 250		B) de 20 250 à la fin	
unités critiques	920	unités critiques	863
coïncidences des trois témoins			
V¹ F² (=β¹)+V²=β	358	V¹ F² (=β¹)+V²	192
coïncidences deux à deux			
V¹ F²	529	V¹ F²	433
V¹ V²	521	V¹ V²	381
F² V²	509	F² V²	352
comparaison de V² avec les autres groupes			
F V²	387	F V²	443
N V²	326	N V²	465
γ V²	314	γ V²	380
δ V²	281	δ V²	293

La démonstration est claire; ses chiffres confirment les conclusions acquises à partir des omissions. L'unité du groupe β est vigoureusement affirmée dans la colonne A, avec 358 accords des trois témoins V¹ F² V²; par contre dans la colonne B, le total des mêmes accords à trois est beaucoup moins élevé que celui des coïncidences de V² avec les autres groupes; par conséquent ce total ne peut plus signifier une parenté du témoin avec β¹. La comparaison avec V¹ et F² pris chacun séparément confirme cette donnée d'ensemble. En A, le taux des coïncidences deux à deux était beaucoup plus élevé entre les trois témoins β qu'avec les autres groupes; en B, ce sont les accords N V², F V² qui se répètent le plus souvent. Il y a là une preuve décisive qu'entre temps V² a cessé de soutenir des rapports particuliers avec V¹ ou F². Ce serait un paradoxe de le réunir dans un même groupe que ceux-ci alors que ses rencontres avec des étrangers sont plus fréquentes. Pour autant, V² ne devient pas membre d'un des groupes déjà distingués: il ne partage aucune omission inconditionnée avec l'un d'eux. Le nouvel état de la distribution des témoins jusqu'alors réunis en β se maintiendra jusqu'à la fin de l'*Expositio*.

§ 43. Groupe γ

Les dépositions enregistrées sur le tableau I pour les quatre témoins suivants dénoncent un nouveau groupement, γ, bien affirmé, homogène et de tenue

[1] Le codex R² ne fait pas l'omission 75 mais le fait est sans portée critique, parce qu'il s'agit de l'omission de trois mots d'un lemme scripturaire; la réparation était facile.

[2] Le lieu de séparation ici indiqué est approximatif; les variantes ne permettent pas une précision parfaite. — Sur V² chef du groupe, cf. § 78.

[3] Sur ces variantes de médiocre signification, voir § 117.

remarquable. Le taux moyen des omissions y est le plus bas et le plus constant de toute la tradition de l'*Expositio*; les légères dérogations qui en altèrent la pureté sont plus apparentes que réelles, parce qu'elles correspondent à des mutations où elles deviennent normales.

Le groupe γ est spécifié par dix omissions inconditionnées:

nn.	As	F^3	Sv	R^1	
3	+	+	+	+	
17	+	+	+	+	
25	+	+	+	+	
30	+	+	+	+	
38	+	+	+	+	
43	+	+	+	+	+ π
45	+	+	+	+	
83	+	+	+		+ π (R^1 interrompu)
98	+	+	+	+	
103	+	+	+	+	

L'unanimité des quatre témoins est complète, l'absence de R^1 sur le cas 83 ne constituant pas une dérogation. Les dix omissions ont donc été transmises par l'archétype γ à tous ses descendants et ceux-ci n'en ont corrigé aucune. C'est là un cas exceptionnel dans la tradition de l'*Expositio*. D'autre part, il est non moins remarquable que la majorité de ces omissions, sept sur dix, sont groupées dans le premier quart de l'ouvrage, comme si par la suite l'auteur de la transcription γ avait été moins distrait par son modèle.

Les rares rencontres avec des témoins étrangers paraissent davantage imputables à ceux-ci qu'aux composants du groupe; il est cependant une exception pour Sv, dont on a dit (ci-dessus § 40) que les chapitres 34 - 39 étaient dépendants d'une tradition de type N. C'est au cours de cette section que Sv rencontre N, sur le cas 134. Plus anormale serait sa coïncidence avec Pd^1 si le contexte ne favorisait pas l'abandon d'une brève incise interrompant un lemme scripturaire (cas 139). Les rencontres de Pd^2 avec F^3, et de π avec tout le groupe ne doivent pas davantage faire question, l'un et l'autre sont témoins de textes contaminés par γ; l'un des cas π est même normal dans la section où il se produit (cas 83), parce que π y suit γ.

La grande différence d'âge des témoins extrêmes As et R^1, le premier du XIIIe siècle, le second du XVe, se fait sentir dans leur attitude. La tenue de As est excellente; de tous les témoins de l'*Expositio* celui-ci est le moins chargé d'omissions, inconditionnées et par homotéleute; par contre R^1, quoique déficient sur plus d'un tiers de l'ouvrage, a un casier beaucoup plus chargé. Sa fidélité à l'archétype γ est cependant suffisante pour ne pas troubler l'étroite homogénéité du groupe; le test sur les omissions inconditionnées ne livre aucun élément de distinction qui permettrait de discerner un ordre de procession hiérarchisé entre les quatre témoins; tout se passe comme si chacun d'eux était sorti de l'archétype par une branche propre et il faudra demander aux tests suivants les éléments d'une classification critique.

L'étroite homogénéité du groupe γ compense la débilité de ses chiffres; du point de vue de la critique, il est aussi spécifié que les groupes précédents et son témoignage en faveur de l'original aussi indépendant; il n'y a pas lieu de s'y attarder plus pour l'instant.

§ 44. Groupe δ

Le tableau des accords des témoins deux à deux sur les omissions inconditionnées révèle l'existence d'un cinquième groupe réunissant les témoins C R ε Pd Pd^2 et π. Les relations sont très fortement accusées entre ε et Pd, lesquels se rencontrent sur 26 cas, chiffre le plus élevé de tout le groupe; elles sont moins affirmées avec π tout en restant suffisantes pour autoriser le rattachement, au moins provisoire, du témoin au nouveau groupe[1].

La répartition des six témoins sur onze cas particuliers manifeste l'unité de δ:

nn.	C	R	ε	Pd	Pd^2	π
55		+	+	+		+
62	+	+	+	+		
111	+	+	+	+	+	
116	+	+	+	+	+	
119	+	+	+	+		
121		+	+	+	+	
126	+	+	+	+	+	+
137	+	+	+	+	+	
148	+	+	+	+	+	+
149	+	+	+	+		
152	+	+	+	+	+	+

Avant de manifester plus clairement l'appartenance de π au groupe affirmé par ce test, signalons une extension possible des limites dudit groupe à un septième témoin, Va. Quoique moins garantie encore que celle de π, l'association de cet autre témoin aux précédents est la seule qui soit suggérée par les deux omissions inconditionnées dont il est affecté (nn. 132 et 145); dans les deux cas il se rencontre

[1] Pour simplifier la présentation nous signifions par le sigle ε tous les cas où au moins Ba F^1 et Ed^1 sont présents, que In L^i et Zw le soient ou non (voir ci-dessous § 92). Sur les composants de ε et de π cf. § 33.

avec R. Copie tardive et chargée d'un grand nombre d'omissions individuelles, Va paraît transmettre l'écho d'une déposition affaiblie par sa distance de l'archétype de famille; le témoignage est fidèle cependant et sera confirmé par des tests établis sur d'autres données.

On désignera le groupe général par le sigle δ, et le groupe restreint, c'est-à-dire sans Va, par δ^1.

Revenons au témoin π: le rôle capital joué par cet élément dans la transmission du texte de l'*Expositio* exige que sa place dans l'arbre de procession généalogique de nos manuscrits soit reconnue sans erreur possible. En effet, le sigle π recouvre à lui seul plus de la moitié de la tradition; il signifie l'*exemplar* mis en pièces sous le contrôle des officiers de l'Université chez un libraire parisien de la fin du XIIIe siècle, et toutes les copies issues de lui immédiatement ou non.

On a déjà noté quatre cas où π rencontrait les témoins les mieux affirmés de δ^1; en voici d'autres où il coïncide surtout avec ε et Pd, secondairement avec Pd^2:

nn.	ε	Pd	Pd^2	π		
5		+	+	+		
12		+		+	+	54
36	+	+		+		
65	+	+		+		
95	+	+	+	+		
106	+	+	+	+		
114		+	+	+	+	54
135	+	+	+	+		
143		+		+		
144	+	+	+	+		

La série des 14 concordances (4 + 10) entre Pd et π ne peut tromper; les deux témoins appartiennent à un même groupe. Quoique légèrement moins appuyée, une même relation de parenté s'affirme avec ε et Pd^2, 10 rencontres d'une part, 9 de l'autre. Les affinités de π avec les autres témoins de δ^1 sont moins accusées; seuls 4 cas les traduisent. Ces différences révèlent l'existence d'un nouveau groupement à l'intérieur de δ^1; un sous-archétype rend raison de la communauté particulière ε Pd Pd^2 π.

Faisons un nouveau pas. Les quatre témoins formant un sous-groupe, l'un d'eux aurait pu faire fonction d'intermédiaire responsable des omissions qu'ils partagent sans C et R. L'*exemplar* π a-t-il pu jouer ce rôle? Il suffit de jeter un regard sur le tableau des coïncidences des témoins deux à deux pour que l'hypothèse se révèle impossible: les chiffres parlent d'eux-mêmes et il n'est pas nécessaire de les presser pour obtenir une réponse catégorique.

Tandis que π rencontre les témoins C et R quatre fois, ε et Pd les rencontrent l'un 9 fois, l'autre 13; Pd^2 les rencontre 6 et 7 fois; ε Pd et Pd^2 sont donc plus semblables à C et R que ne l'est π: ce dernier n'a pu leur communiquer les tares qu'ils ont en commun avec ces témoins et dont lui est indemne.

Malgré ses coïncidences plus fréquentes avec l'archétype δ^1 (attesté par C R), Pd^2 n'a pu tenir le rôle dont on vient d'écarter π; sur la première moitié de l'*Expositio* il ne se rencontre qu'une seule fois avec Pd et π, jamais avec ε: or ceux-ci se rencontrent plusieurs fois sur des omissions communes avec C et R dans cette même partie du texte; Pd^2 ne peut être l'intermédiaire qui leur a transmis des défauts de groupe dont il est indemne.

Pour ε et Pd le témoignage des chiffres en regard de C et R est identique; il ne peut permettre de les situer l'un par rapport à l'autre. Force est de se reporter au catalogue général des omissions pour éclairer la route. Si les deux témoins se rencontrent sur 26 omissions inconditionnées, ils se caractérisent cependant l'un et l'autre par des divergences propres: ε fait seul trois autres omissions inconditionnées (nn. 29 101 120); de son côté Pd en fait 6 avec Pd^2 ou π sans ε (nn. 5 12 114 115 143 150). En outre, l'un et l'autre font des omissions conditionnées, ε sans Pd 6; Pd sans ε 8. Comme les deux témoins sont sincères, c'est-à-dire qu'ils ne corrigent pas — du moins dans leur état initial —, l'un devrait porter les stigmates de l'autre s'il était issu de lui. Avec ses 9 omissions propres ε ne peut avoir engendré Pd qui ne les fait pas; et réciproquement, avec ses 14 omissions communes, compte non tenu de ses omissions propres, Pd n'a pu engendrer ε qui ne les fait pas.

Aucun des quatre témoins ε Pd Pd^2 π n'ayant pu tenir le rôle d'intermédiaire entre l'ancêtre commun δ^1 et les trois autres, force est de conclure qu'il a existé un sous-archétype, aujourd'hui disparu, qui a donné naissance au sous-groupe. Cette conclusion va permettre de situer ε et Pd. Ces deux témoins sont les plus proches: au fait qu'ils se rencontrent 26 fois sur des omissions inconditionnées, s'ajoute cette circonstance caractéristique que 5 cas leur sont propres (nn. 28 42 60 107 151). Puisqu'un type de procession ε ↛ Pd, ou bien Pd ↛ ε, est impossible, l'étroite parenté qui les unit ne peut s'expliquer que par une procession collatérale. Ils sont issus l'un et l'autre sur des rameaux distincts, immédiatement ou non, de l'archétype disparu dont on vient de poser la nécessité — et que pour la commodité nous appellerons δ^2 —; c'est de celui-ci qu'ils tiennent leurs caractères communs. La solution est imposée par les chiffres; elle est la seule qui puisse rendre raison des coïncidences constatées: ε et Pd sont frères ou cousins, à quelque degré que ce soit.

Nous pouvons esquisser un schéma partiel de la procession du groupe δ:

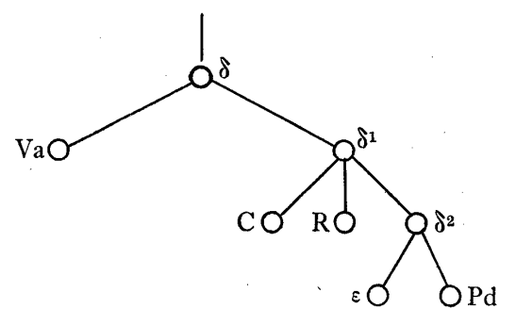

§ 45. Témoins Pd² et π

Restent à situer les témoins Pd² et π. Procèdent-ils indépendamment, eux-aussi, de l'intermédiaire δ² qui a donné naissance aux rameaux ε et Pd, ou bien appartiennent-ils à l'un de ces rameaux? Interrogeons de nouveau le tableau des coïncidences. ε rencontre Pd² 12 fois; Pd le rencontre 16 fois. La parenté est donc plus affirmée entre Pd et Pd² qu'entre ε et Pd². De fait Pd est toujours présent aux rencontres Pd² ε (nn. 93 95 106 111 116 121 126 135 137 144 148 152). Il est permis d'en inférer que le lien de parenté qui unit Pd² à ε passe par Pd, ou bien par un antécédent commun à Pd Pd², qui leur communiqua les traits qui leur sont communs à l'exclusion de ε. Mais cette dernière solution est écartée par le fait des très fréquentes rencontres ε Pd sans Pd² (14 cas). Il semble donc que Pd est antécédent de Pd².

La position de π se précisera de la même manière. Le groupe π rencontre 10 fois ε et 14 fois Pd; il est donc lui aussi plus proche de ce dernier que de ε. De fait il n'y a aucune relation π ε sans Pd: aux 10 rencontres π ε, Pd est toujours présent (nn. 36 55 65 95 106 126 135 144 148 152). Par conséquent π se situe dans la zone de Pd plutôt que dans celle de ε sur l'arbre de procession du groupe δ¹. Peut-on préciser davantage les positions respectives de Pd Pd² et π? Au regard des deux derniers les données critiques sont de médiocre qualité, car il sont l'un et l'autre gravement affectés par leurs contaminations. Pd² est le témoin d'un texte retouché, surtout dans sa première moitié, au cours de laquelle il ne fait qu'une seule omission inconditionnée commune à des témoins du groupe (n. 5); si nous ne préjugions pas des résultats des tests suivants, qui prouvent sa constante unité d'un bout à l'autre malgré ses corrections, la place qu'on va lui attribuer ne serait certaine que pour sa deuxième partie. De son côté l'*exemplar* π a été corrigé d'un bout à l'autre sur un témoin de type γ; il lui arrive même, sur l'étendue d'un cahier de son modèle, semble-t-il [1], d'abandonner totalement δ au profit de γ. Cependant, au total π est moins endommagé que Pd² et les résultats critiques le concernant seront plus sûrs. Pour l'un et l'autre, en raison des contaminations qui viennent troubler les dépositions, il restera une zone d'imprécision autour de la place qu'ils occupent sur l'arbre généalogique, c'est-à-dire qu'on ne pourra déterminer à coup sûr le stemma de procession entre plusieurs solutions possibles. On ne saurait s'en étonner. Dans un stemma tel que celui de δ, où interviennent 7 témoins réels ou restitués, et au moins trois sinon quatre archétypes ou sous-archétypes disparus, l'ordre des rapports possibles est immense: il se chiffre par quelques dizaines de milliards. Si, en fait, le total des combinaisons capables de satisfaire aux données critiques est infiniment plus réduit, l'ignorance où nous sommes du nombre réel des témoins et des intermédiaires disparus nous interdira de découvrir sans possibilité d'erreur l'unique stemma tracé par la tradition du texte δ. Mais à la distance où Pd² et π se situent de l'original, une telle incertitude sera sans conséquence: dans la hiérarchie des témoins du texte de l'*Expositio*, Pd² et π occupent les dernières places. En toute rigueur critique, leur déposition sera négligeable pour la restauration du témoignage de l'archétype δ, et à plus forte raison pour celui de l'original.

Pour situer respectivement Pd Pd² et π sur leur branche commune, procédons par élimination des hypothèses.

1) Pd fait avec un ou plusieurs témoins du sous-groupe ε Pd² π auquel il appartient, 16 omissions inconditionnées dont Pd² est indemne; il n'a donc pu être affecté de ces tares communes δ² par son intermédiaire: une procession de type Pd² → Pd est par conséquent exclue.

2) Pd fait avec un ou plusieurs témoins δ² 18 omissions inconditionnées dont π est indemne; il n'a pu en être affecté par son intermédiaire: une procession de type π → Pd est exclue.

3) Pd² fait 7 omissions inconditionnées avec un ou plusieurs témoins du groupe δ² dont π est indemne; il n'a pu recevoir ces stigmates par son intermédiaire: une procession de type π → Pd² est exclue.

4) π fait 6 omissions inconditionnées avec un ou plusieurs témoins de δ² dont Pd² est indemne; il n'a pu en être marqué par son intermédiaire: une procession de type Pd² → π est exclue.

Ces éliminations sont nécessaires. En effet, la pluralité de témoins sur une même variante étant un signe de leur communauté d'origine, à plus forte raison la

[1] Depuis le chapitre 18 ligne 72 environ, à ch. 21 ligne 19 environ.

rencontre d'une pluralité de témoins sur une pluralité d'omissions inconditionnées dénonce-t-elle leur commune dépendance d'un même archétype. Or ces caractères communs négatifs leur auront nécessairement été communiqués soit par l'archétype du groupe soit par des intermédiaires qui les avaient reçus de lui. Si donc parmi les témoins d'un groupe il s'en trouve qui ne possèdent pas un ou plusieurs des caractères dudit groupe, ils n'auront pu les transmettre; par conséquent ils ne peuvent occuper une position intermédiaire entre l'archétype commun et les témoins marqués de ses caractères. La nature des données critiques utilisées ici ne peut être affectée par les faits de contamination; qu'un texte soit restauré ou non, ses témoins ne pourront communiquer des caractères négatifs qu'ils ne possèdent pas ou ne possèdent plus. Or, dans la série des témoins du groupe δ^2, Pd^2 et π ne possèdent pas plusieurs des caractères communs au groupe; ils ne peuvent les avoir transmis. D'autre part, Pd^2 possède des caractères négatifs communs au groupe δ^2 mais absents de π, et réciproquement π en présente que ne possède pas Pd^2: l'un ne peut avoir été le père ou l'aïeul de l'autre.

Pour un groupe de trois témoins, la diversité possible des positions respectives de chacun d'eux dans un stemma de procession s'élève à 9 figures, 6 dans le sens vertical, où les témoins occupent une des places de grand-père, père ou fils, chacun pouvant occuper deux fois la même position selon la place occupée par les deux autres; et 3 en triangle, représentant une filiation immédiate, un père deux fils. Les quatre types de procession exclus plus haut dans le groupe Pd Pd^2 π éliminent d'emblée les 6 figures de procession verticale et deux sur trois de procession immédiate. En effet, Pd^2 et π ne peuvent en aucun cas occuper une position d'ascendant; les combinaisons où ils tiendraient une telle place sont à écarter. Il reste donc une seule figure possible:

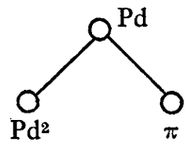

et appliquée à δ^2:

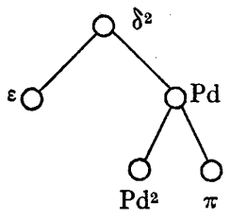

Les présupposés critiques de la solution correspondent si parfaitement avec ce stemma qu'on est tenté de le considérer de prime abord comme certain. En effet, d'après les données du tableau des coïncidences sur les omissions inconditionnées, Pd est le plus proche parent de chacun des témoins ε Pd^2 et π. Rappelons les chiffres:

coïncidences	Pd	ε	26
»	Pd	Pd^2	16
»	Pd	π	14
»	Pd^2	ε	12
»	ε	π	10
»	Pd^2	π	9

en outre, il n'y a aucune coïncidence Pd^2 ε sans Pd
» » π ε » Pd
» » Pd^2 π » Pd

mais il y a plusieurs coïncidences Pd π (avec ou sans Pd^2) sans ε.

La place centrale de Pd, au carrefour des relations des quatre témoins, répond parfaitement à ces exigences [1].

Nous pouvons adopter ce stemma tout en sachant sa relativité. Il reste possible en effet que des témoins perdus aient joué un rôle d'intermédiaire ici ou là, sans que nous puissions en découvrir des preuves décisives. Mais de toute façon ces interférences hypothétiques ne pourraient modifier le stemma que dans la zone de Pd, et de telle manière qu'il puisse toujours rendre compte de la présence dudit Pd et de lui seul à toutes les omissions communes à l'intérieur du groupe δ^2. Les ultimes précisions relatives à Pd^2 et π sont d'intérêt secondaire, nous l'avons dit déjà; à l'extrémité de l'arbre généalogique δ, les deux témoins sont ceux jouissant de la plus médiocre autorité. L'essentiel était de percevoir sans erreur le fait de leur éloignement, parce que celui-ci entraîne la disqualification de la tradition universitaire issue de l'*exemplar* π; la mesure précise de l'éloignement importe moins.

[1] Un indice particulier de l'affinité Pd π mérite d'être noté. Dans Pd et presque tous les témoins du texte π (font exception les manuscrits 4 — lequel est amputé de sa dernière colonne — 8 17 21 et 27), le commentaire de saint Thomas est immédiatement suivi, parfois sans aucun signe de transition, de deux arguments qui accompagnent souvent le livre de Job dans les manuscrits de la Vulgate: 1) l'épilogue de l'ancienne version latine de Job: « In terra quidem habitasse Iob... nomen civitatis eius Chetheavith » (Stegmüller n. 349); 2) un extrait de saint Jérôme, Epist. LIII ad Paulinum: « Iob quoque exemplar patientiae... in sinu meo » (Stegmüller n. 350). Ces deux textes sont liés en un seul dans nos manuscrits. Leur présence est d'autant plus significative de l'affinité qui unit Pd et π, que ceux-ci sont les seuls témoins de la tradition de l'*Expositio* à les posséder. Trois témoins du sous-groupe ε (In Li Zw) qui paraîtraient faire exception, abandonnent leur groupe originel, le premier à partir du chapitre 33, les deux autres dès le chapitre 24, pour adopter le texte π (cf. § 92); la présence des deux fragments chez eux est donc normale.

§ 46. Résultats du test sur les omissions

Résumons rapidement les résultats de ce test sur les omissions non conditionnées par le contexte. La tradition de l'*Expositio super Iob* se divise d'abord en cinq familles indépendantes, jusque vers le milieu du chapitre 20, ligne 250 environ, puis en six; ce sont:

F archétype de P et de N^1

N archétype de P^1 (et Ed^2)

β subdivisé en deux branches principales jusqu'à ch. 20 250 environ:

β^1 composé lui-même de deux sous-groupes:
1) Pd^1 V V^1
2) F^2 Hk

V^2 et son descendant R^2

V^2 (accompagné de R^2) devient indépendant à partir de ch. 20 250

γ archétype des témoins As F^3 Sv et R^1

δ subdivisé en deux branches principales:

Va, témoin unique de l'une des branches

δ^1 composé de C R et δ^2, ce dernier subdivisé en deux rameaux:

1) ε composé de Ba F^1 In Li Zw (et Ed^1)
2) Pd, ancêtre probable de Pd^2 et π. Ce dernier est l'*exemplar* parisien, prototype prochain ou éloigné d'une descendance comptant une trentaine de témoins complets ou non.

Si l'on veut synthétiser dans un stemma de procession les résultats acquis, il y a lieu de construire la représentation suivante:

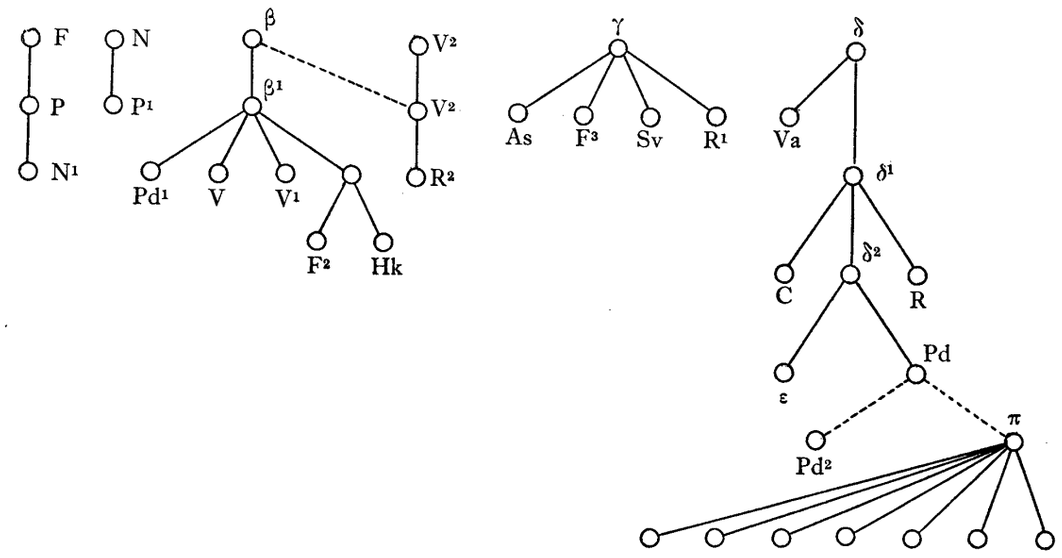

Il apparaît tout de suite qu'un tel stemma est incomplet; l'étage supérieur de la procession n'y est pas figuré. L'hypothèse d'une pluralité d'éditions indépendantes de l'*Expositio* a peu de chances d'être exacte, d'autant moins qu'elle devrait justifier de six éditions distinctes. Que saint Thomas ait revu un texte déjà publié, le fait est possible; qu'il y soit revenu à six reprises différentes, c'est sortir du vraisemblable. Il paraîtra plus rationnel de présumer la division des groupes à partir d'un unique original, ou bien d'un même archétype intermédiaire; six copies indépendantes, d'un modèle unique, auront engendré chacune de leur côté une postérité propre. On admettra cette présomption, au moins à titre provisoire, comme hypothèse de coordination des éléments de l'enquête; sa justification sera donnée au chapitre où il sera traité de l'unité de la tradition (§§ 61-69).

Chapitre II

DISTINCTION DES FAMILLES PAR LES VARIANTES COMMUNES

§ 47. Test sur le Prologue et le chapitre I (tableau III)

Oublions un instant les résultats du test précédent et demandons de nouvelles informations à nos sources. Sur l'étendue du Prologue et du chapitre premier, soit environ 970 lignes de l'édition, la collation verbale de tous les témoins procurera les matériaux d'un nouveau test, révélateur de leurs associations au sein de l'ensemble de la tradition.

Pour réduire les dimensions de l'opération nous tenons pour acquis les résultats concernant les associations ε et π, dont les textes ont été restitués au moyen de leur postérité (cf. ci-après §§ 92 et 104); cet allégement laissera vingt-trois témoins sur le chantier.

On a noté tous les incidents affectant les copies: premières leçons annulées, secondes mains, additions, omissions, variantes, inversions, quelques singularités orthographiques remarquables, etc. En vertu du postulat de critique générale que nous rappelions plus haut, selon lequel la répétition fréquente de mêmes variations et incidents de transcription dans plusieurs témoins révèle entre eux une relation d'origine, le présent test, en manifestant les coïncidences des témoins sur les mêmes faits critiques, révélera l'existence des groupes, s'il en est, et leurs composants.

Le bilan global de l'opération se solde par les chiffres suivants:

total des notations	8369
unités critiques ou variantes	4544
à témoins isolés	3090
à témoins multiples	1454

attitude des témoins:

faits individuels		faits communs		total	
F	21	F	119	F	140
P	72	P	195	P	267
N^1	127	N^1	161	N^1	288
N	56	N	199	N	255
P^1	41	P^1	200	P^1	241
Pd^1	163	Pd^1	192	Pd^1	355
V	160	V	211	V	371
V^1	119	V^1	180	V^1	299
F^2	107	F^2	227	F^2	334
Hk	114	Hk	218	Hk	332
V^2	32	V^2	137	V^2	169
R^2	62	R^2	154	R^2	216
As	72	As	149	As	221
F^3	173	F^3	168	F^3	341
Sv	235	Sv	206	Sv	441
R^1	319	R^1	250	R^1	569
C	215	C	256	C	471
R	458	R	306	R	764
ε	30	ε	357	ε	387
Pd	75	Pd	391	Pd	466
Pd^2	192	Pd^2	418	Pd^2	610
π	65	π	457	π	522
Va	182	Va	138	Va	320

Si ces chiffres bruts procurent quelque indication sur la valeur relative des témoins, il faut se garder de leur donner une signification trop précise; ils ne sont pas appréciables par les seuls écarts qui les différencient. Par exemple les chiffres extrêmement bas des leçons individuelles de ε et de π pourraient tromper; le texte de ces archétypes ayant été restitué au moyen de leur postérité, leurs premières leçons n'ont pas été transmises; en outre, un nombre difficilement appréciable de leurs leçons erronées ont disparu de leur descendance, parce qu'elles furent corrigées, du moins les plus apparentes, au cours des transcriptions: ces premières leçons et les erreurs corrigées ne sont plus décelables; elles ne pouvaient donc être recensées ici. Cette circonstance explique que ε présente un taux de variantes individuelles beaucoup plus bas que Pd qui ne lui est cependant pas inférieur. De même π devrait posséder un casier plus chargé.

Pour une raison inverse, les chiffres de F N et V^2 sont en partie faussés par le fait que ces trois témoins sont, comme on le verra plus loin, respectivement ascendants de P P^1 et R^2; de ce fait leur passif individuel se réduit à leurs premières leçons annulées et à un maigre résidu non absorbé par leurs descendants. Une plus juste notion, quoique approximative, du taux de leurs variantes individuelles par rapport aux té-

moins des autres groupes, est donnée par le chiffre de leurs coïncidences avec ces mêmes descendants, qui ont absorbé la presque totalité de leurs leçons. Cependant, ces réserves faites pour les chefs de groupes, F N V^2 et As s'affirment comme des témoins de tenue remarquable, tandis que Sv R^1 R Pd π présentent un tableau fort chargé.

Ce bilan matériel ne révèle rien des relations mutuelles des vingt-trois témoins; pour découvrir de tels rapports il faut confronter les individus deux à deux pour compter leurs rencontres, puis dénombrer la fréquence des associations sur de mêmes cas critiques. On présentera d'abord les résultats de la confrontation des témoins deux à deux dans un tableau d'ensemble construit sur le même modèle que les précédents. A l'intersection des lignes et des colonnes, le chiffre inscrit dans la case signifie le nombre total des coïncidences des deux témoins nommés; l'un dans la colonne l'autre sur la ligne. Par commodité on a gardé les mêmes cadres que ci-dessus, afin de ne pas avoir à opérer un nouveau regroupement au terme de l'opération.

§ 48. Résultats du test

Le tableau qu'on a sous les yeux, totalisant les rencontres communes de tous les témoins mis en coïncidence deux à deux, permet d'apprécier la qualité relative de chacun d'eux. D'une part, si un témoin porte un texte contaminé, il se rencontre et avec sa source originelle et avec celle de ses contaminations, fait qui est dénoncé par le nombre élevé des coïncidences avec des étrangers à son groupe d'origine. On en trouve un exemple patent avec le témoin V, qui partage autant de variantes ou incidents avec Pd^2 qu'avec les autres membres de la famille β à laquelle il appartient indubitablement. D'autre part, le nombre des variantes et autres incidents critiques individuels qui affectent chaque témoin (voir au § 47) est une expression, un signe de sa fidélité, ou plutôt de son infidélité; plus ce nombre est élevé moins le témoin est sûr, et inversement [1]. Avec ses 458 variantes ou incidents critiques individuels sur l'étendue du test, R se dénonce comme beaucoup moins fidèle à sa source que P^1 à la sienne avec 41 inscriptions.

	F	P	N^1	N	P^1	Pd^1	V	V^1	F^2	Hk	V^2	R^2	As	F^3	Sv	R^1	C	R	ε	Pd	Pd^2	π	Va
F		119	84	8	7	9	8	14	8	6	8	10	6	8	7	5	7	8	7	6	12	8	10
P	119		140	12	10	19	21	26	20	16	16	17	10	14	18	17	20	22	16	16	23	18	19
N^1	84	140		11	10	15	15	21	17	12	11	12	11	17	18	13	15	17	8	9	18	12	14
N	8	12	11		188	16	18	17	13	16	10	16	8	12	11	12	15	22	15	15	17	17	16
P^1	7	10	10	188		17	19	18	9	12	8	14	8	16	17	15	16	19	16	15	17	15	13
Pd^1	9	19	15	16	17		79	87	73	72	37	39	23	26	32	47	41	34	44	40	50	46	20
V	8	21	15	18	19	79		87	71	69	34	37	23	24	40	36	42	38	49	46	78	58	27
V^1	14	26	21	17	18	87	87		77	64	49	46	12	11	16	27	21	21	20	18	20	19	22
F^2	8	20	17	13	9	73	71	77		173	46	46	18	20	22	27	34	27	29	28	39	35	19
Hk	6	16	12	16	12	72	69	64	173		40	39	19	23	27	31	29	29	33	30	38	36	20
V^2	8	16	11	10	8	37	34	49	46	40		124	7	9	11	17	12	12	10	11	21	11	16
R^2	10	17	12	16	14	39	37	46	46	39	124		9	12	17	24	20	15	14	13	24	15	23
As	6	10	11	8	8	23	23	12	18	19	7	9		107	100	94	29	29	36	34	35	37	14
F^3	8	14	17	12	16	26	24	11	20	23	9	12	107		101	95	33	42	37	37	37	39	10
Sv	7	18	18	11	17	32	40	16	22	27	11	17	100	101		120	39	41	45	44	49	50	18
R^1	5	17	13	12	15	47	36	27	27	31	17	24	94	35	120		47	55	52	51	54	57	28
C	7	20	15	15	16	41	42	21	34	29	12	20	29	33	39	47		137	151	147	132	153	49
R	8	22	17	22	19	34	38	21	27	29	12	15	29	42	41	55	137		199	202	163	198	55
ε	7	16	8	15	16	44	49	20	29	33	10	14	36	37	45	52	151	199		333	251	320	55
Pd	6	16	9	15	15	40	46	18	28	30	11	13	34	37	44	51	147	202	333		265	362	51
Pd^2	12	23	18	17	17	50	78	20	39	38	21	24	35	37	49	54	132	163	251	265		325	51
$\pi^{\text{Ps.}}$	8	18	12	17	15	46	58	19	35	36	11	15	37	39	50	57	153	198	320	362	325		55
Va	10	19	14	16	13	20	27	22	19	20	16	23	14	10	18	28	49	55	55	51	51	55	

[1] On a dit plus haut (§ 47) la relativité de cette signification pour les témoins ε et π, secondairement pour les sous-archétypes F N et V^2.

Ces deux facteurs, contamination et infidélité individuelle, sont les principales causes de difficulté dans la détermination des rapports respectifs des témoins; R présente beaucoup plus d'occasions de rencontres fortuites avec les autres copies que n'en présente P^1: la chose va de soi; l'appartenance de V à un groupe déterminé est moins clairement affirmée du fait qu'il est témoin de leçons de plusieurs sources. Il y aura donc lieu de tenir compte de ces motifs de dispersion du témoignage dans l'interprétation des résultats du test; les rencontres de témoins tels que R et V ont moins de signification critique que celles d'un P^1 ou V^2.

§ 49. Types d'association sur l'étendue du test

Les chiffres affectant chacune des cases du tableau ne traduisent qu'en partie la réalité; ils ne peuvent rendre compte que d'une manière fort vague des rencontres d'une pluralité de témoins sur de mêmes variantes. Or c'est la répétition et la permanence de ces accords qui manifestent le plus sûrement la composition des groupes. Ainsi le tableau dit bien que As et R^1 se rencontrent sur 94 variantes, mais il ne dit pas si F^3 et Sv s'associent à eux dans tous les cas ou au moins dans leur majorité [1], connaissance nécessaire pour autoriser la conclusion critique de l'existence du groupe As F^3 Sv R^1. La manifestation de ces accords à plusieurs ne peut rentrer dans les limites d'un tableau; elle exige la confection d'un catalogue des différents types d'association des témoins sur toute l'étendue du test, et la totalisation des cas reproduisant les mêmes associations. L'étendue démesurée d'un tel catalogue interdit sa reproduction ici; on utilisera simplement ses résultats.

Ces résultats se traduiront en chiffres et il n'y aura pas à les commenter. Car c'est le fait qu'une pluralité de copies manuelles exhibent fréquemment les mêmes accidents particuliers — par lesquels elles se différencient des autres copies du même texte —, qui est le critère infaillible dénonçant entre elles une relation d'origine, comme les caractères spécifiques révèlent l'appartenance de plusieurs individus à une même espèce. Que la relation soit de type vertical, cas où l'une des copies à servi de modèle à une autre, qu'elle soit collatérale ou diffusée sur plusieurs branches, qu'elle soit bâtarde et fruit de la contamination, toujours elle se traduit par un nombre plus ou moins élevé de coïncidences des témoins de la lignée sur les variantes ou caractères communiqués par l'ascendant. Le test a pour but de manifester par les nombres le degré de fréquence de ces accords dont le hasard ne peut rendre raison. Car si le hasard peut réunir accidentellement plusieurs témoins sur un même fait, il lui est impossible de renouveler les mêmes ensembles en série; sur un grand nombre de faits il produit des associations désordonnées et confuses. Au contraire, les caractères de famille se traduisent par des associations cohérentes, plusieurs fois renouvelées et d'autant plus fréquentes que ces caractères sont plus accusés.

§ 50. Règles d'interprétation du test

L'estimation des chiffres traduisant les résultats du test sera éclairée par le rappel de quelques constantes critiques valables de manière générale; voici les principales d'entre elles:

— plus le nombre des intermédiaires a été élevé, plus le nombre des variantes communes tend à grandir dans les descendants éloignés; par conséquent des chiffres élevés feront pressentir l'existence d'une pluralité d'intermédiaires;

— plus l'affinité des témoins d'un même groupe s'origine à un ascendant éloigné, moins sont fréquentes les rencontres communes aux différentes branches de sa postérité;

— plus le nombre des témoins engagés est élevé, plus rares sont les coïncidences réalisant leur unanimité; en contrepartie, plus le nombre des témoins est grand, plus grande aussi est la valeur critique de leurs coïncidences;

— les faits de contamination se traduisant par la communication de caractères étrangers, les copies contaminées rencontrent plus fréquemment les témoins de leur seconde source que ne les rencontrent leurs parents indemnes;

— plus une copie a été fidèle à son modèle, moins elle fait de rencontres accidentelles avec d'autres. Le degré de fidélité relative de chacune des copies est exprimé par le nombre de ses variantes individuelles; plus ce nombre est élevé, plus aussi risque d'être grande l'infidélité du témoin.

On ne cherchera pas une limite invariable, un nombre précis au delà duquel il faudrait conclure à l'existence d'un groupe particulier, et en deçà attribuer les rencontres au hasard; seuls pourraient attendre la fixation d'une telle frontière ceux qui ignoreraient la complexité et la variabilité des facteurs intervenant dans une telle opération critique, notamment le degré d'éloignement des archétypes, la fidélité relative des copies, le nombre des témoins, etc. Compte tenu

[1] Dans le cas particulier du groupe As F^3 Sv R^1 les chiffres du tableau permettraient cependant de conclure à la majorité des rencontres des quatre témoins sur les mêmes cas: As ne totalise que 149 coïncidences avec d'autres; or il en partage 107 avec F^3, 100 avec Sv et 94 avec R^1; il est clair que la majorité des rencontres réunit les quatre membres du groupe.

de l'instabilité de ces différents facteurs, la zone de distinction entre les faits individuels, accidentels, et les faits spécifiques est mesurée par l'écart des chiffres nombrant les uns et les autres; pour les témoins d'un même groupe cet écart est relativement constant, il décroît dans les seules copies contaminées et par conséquent issues de deux ou plusieurs sources.

§ 51. Dispersion apparente

Au premier aspect les résultats du catalogue des associations sont plutôt décevants. A part quelques types simples et bien affirmés mais à témoins rares, deux ou trois, quatre au maximum, la dispersion semble générale; le nombre des combinaisons s'y élève à 563 types différents dont 428 à cas unique et 60 à deux cas: l'apparence est de poussières davantage que de matériaux solides.

Une telle dispersion n'a cependant rien d'anormal; il est même surprenant qu'elle ne soit pas plus accusée étant donnés le genre littéraire du texte en cause et le nombre des témoins qui interviennent dans la déposition. Ces deux facteurs, en effet, multiplient d'autant plus les occasions de rencontres fortuites sur de mêmes variantes qu'ils sont eux-mêmes plus accusés. Or le test présent porte sur un fragment de commentaire scripturaire, où le texte sacré, plus ou moins connu de tous les scribes médiévaux, occupe une place importante, et le nombre des témoins interrogés s'élève à vingt-trois; ce sont là des conjonctures propices aux coïncidences accidentelles, sans rapport à l'ordre de procession généalogique des copies.

Toutefois cet ordre de procession ne peut pas ne pas se trahir sous la poussière qui atténue les traits du tableau; des accords constants doivent transparaître à travers la multitude des incidences sans lien. De fait, compte tenu de la double nature des rencontres, les unes fortuites et par conséquent instables, les autres produites sous la loi de l'espèce et par conséquent cohérentes, il sera relativement facile de recueillir les résultats positifs du test. Quand de mêmes groupes de témoins apparaissent dans des types d'association différents, ils accusent les liens de parenté qui les unissent aussi sûrement que lorsqu'ils sont seuls; par contre, les coïncidences rares ou uniques sont attribuables au hasard; les rencontres répétées avec des témoins de plusieurs groupes sont une conséquence de la contamination. Donnons un exemple; sur quatre variantes nous trouvons les associations suivantes:

a) P Pd^1 V Hk R^1 C R ε Pd π
b) V As C R ε Pd Pd^2 π
c) P^1 F^2 C R ε Pd Pd^2 π
d) R^2 F^3 R ε Pd Pd^2

Un groupe constant se dessine sous les quatre types d'association, celui réunissant C R ε Pd Pd^2 π; par contre, la présence de V en deux cas serait attribuable à la contamination; celle des autres témoins est probablement sans signification et il n'y aura pas à en tenir compte.

§ 52. Groupe N P^1

Commençons par le type d'association le plus simple, N P^1, clairement affirmé par le test. Au tableau ces témoins accusent 188 incidences communes, tandis que le nombre le plus élevé de leurs autres rencontres s'élève à 22 (N R); la disproportion entre les deux chiffres suffirait à prouver l'existence d'une relation particulière entre N et P^1. La relation est précisée par un second fait: sur les 188 cas de variantes où ils coïncident, N et P^1 sont seuls 124 fois. Non seulement les deux témoins soutiennent des rapports évidents, mais ces rapports sont tels qu'ils les distinguent l'un et l'autre à l'intérieur de l'ensemble de la tradition manuscrite de l'*Expositio:* N et P^1 forment un groupe à part. Dans les 64 autres coïncidences qu'ils partagent avec des tiers, il n'y a aucune constance; les rencontres se répartissent entre 60 types d'accord différents; l'unique cohérence affirmée est la leur.

§ 53. Groupe F P N^1

Passons à un autre type d'association révélé par le tableau, celui des témoins F P N^1.

F P se rencontrent seuls 25 fois: tous deux avec N^1 seul 46 fois; avec d'autres témoins sans N^1 12 fois; F P N^1 avec d'autres témoins 36 fois. F et P coïncident donc sur 119 variantes, et tous deux se rencontrent ensemble et avec N^1 82 fois. Ces chiffres sont assez élevés pour permettre de conclure à l'existence d'une relation F P et secondairement F P N^1.

Or la relation P N^1 se trouve renforcée par 35 autres cas où ces deux témoins sont seuls, et 23 où ils rencontrent des tiers autres que F; le test manifeste ainsi un total de 140 coïncidences P N^1.

L'enchaînement des rapports F P, F P N^1, P N^1 ne permet pas de dissocier les trois témoins; ils forment un groupe indépendant au même titre que N et P^1. On précisera plus loin la nature des relations qui unissent ces témoins.

§ 54. Groupe γ

Voici une association plus complexe, celle de As F^3 Sv et R^1. Ces quatre témoins se rencontrent d'abord 33 fois accompagnés de tiers dispersés; la répétition si fréquente du même ensemble dans le chaos des au-

tres présences fait pressentir l'existence d'un véritable groupe. Or les quatre mêmes témoins se retrouvent encore en 42 autres cas sans aucune interférence étrangère, totalisant ainsi 75 coïncidences communes. Si l'on tient compte du fait que la difficulté de la réalisation des mêmes accords croît en fonction de l'augmentation du nombre des témoins engagés, le total de 75 coïncidences à quatre paraîtra élevé; seule peut l'expliquer l'hypothèse attribuant à un archétype commun les caractères identiques répétés dans ses descendants As F^3 Sv R^1.

Au sein de cette communauté à quatre se révèle un sous-groupe, l'association Sv R^1. Ces témoins se rencontrent 21 fois seuls et 20 autres fois avec des étrangers au groupe; les 41 coïncidences impliquent l'existence d'un sous-archétype commun qui les sépare de l'ancêtre de la famille γ à laquelle ils ne cessent d'appartenir. Par contre, rien ne signale qu'il y ait une communauté particulière de As et de F^3; l'un et l'autre se rattachent indépendamment à l'archétype du groupe général.

§ 55. Groupe β

Avec β nous accédons à un ensemble de sept témoins dont la cohésion n'apparaît pas de prime abord. Le fait ne saurait surprendre, pour la raison que nous rappelions ci-dessus; plus croît le nombre des participants, plus croissent les difficultés pour réaliser leur unanimité. En outre, plusieurs témoins de ce groupe présentent un texte fortement contaminé, soit qu'ils le tiennent d'ascendants responsables de la contamination, comme Pd^1 F^2 Hk, soit qu'ils aient été corrigés sur un témoin étranger à leur famille après leur première transcription, tel V gravement retouché par son propre copiste [1]. La dispersion des rencontres de semblables témoins atténue la netteté des résultats critiques du test.

Cependant l'existence du groupe β est affirmée par 15 cas réalisant la présence unanime des sept témoins Pd^1 V V^1 F^2 Hk V^2 R^2, et par des associations partielles qui s'enchaînent les unes les autres en d'étroites liaisons.

Le tableau général des coïncidences deux à deux impose tout de suite à l'attention F^2 et Hk, qui accusent 173 rencontres: un chiffre si élevé suppose qu'un archétype commun a transmis ses caractères propres aux deux témoins. Le catalogue des types d'associations distribue ainsi ces 173 accords:

F^2 Hk seuls	55 fois
F^2 Hk avec étrangers sans témoins β	23
F^2 Hk avec étrangers et témoins β	51
F^2 Hk et témoins β seuls	44

[1] Sur ces faits de contamination voir ci-après §§ 83-86.

Pour apprécier ces chiffres, il y a lieu de tenir compte des faits de contamination qu'on a signalés plus haut. En 21 des 51 coïncidences avec des étrangers, ce sont les témoins Pd^1 ou V seuls, parfois les deux, qui accompagnent F^2 et Hk; or ce sont ces témoins qui, dans le groupe β, ont le plus souffert de la contamination: la valeur critique du témoignage est de cette part fort amoindrie. Pour la même raison les 23 rencontres F^2 Hk seuls avec des étrangers n'ont qu'une médiocre portée critique; F^2 et Hk sont contaminés. Dans ces conjonctures les 95 rencontres des deux témoins avec leurs congénères β prend un relief particulier.

Un second type d'association dans les limites du groupe β se révèle dans le couple V^2 R^2, lesquels accusent au tableau 124 rencontres. A ce premier indice de parenté s'ajoute celui procuré par la similitude de leurs rapports mutuels avec les autres témoins β, dont ils se distinguent par le total peu élevé des coïncidences qu'ils soutiennent avec eux: l'égalité presque complète des chiffres qui expriment ces rapports révèle l'existence d'un lien étroit unissant V^2 et R^2. On précisera plus loin la nature de ce lien.

Les types d'association où sont présents les deux témoins se distribuent de la manière suivante:

V^2 R^2 seuls	46 fois
V^2 R^2 avec étrangers sans β	18
V^2 R^2 avec témoins β et étrangers	35
V^2 R^2 avec témoins β seuls	25
	124

Les 46 coïncidences sans mélange de V^2 R^2 confirment l'existence de ce groupe particulier; les 60 rencontres avec des témoins β, contre 18 seulement dans lesquelles il n'est pas représenté, prouvent le rattachement du couple V^2 R^2 au groupe général β.

L'existence de ce groupe général β est attestée, nous l'avons dit ci-dessus, par 15 cas réalisant l'unanimité de présence des sept membres Pd^1 V V^1 F^2 Hk V^2 et R^2; c'est là une somme d'accords exceptionnelle étant donné le nombre des individus engagés.

Les autres types d'association de témoins β totalisent 12 rencontres à 6 présents, 30 à 5, 29 à 4 et 65 à 3. Parmi la variété des associations s'affirment deux fréquences particulières; Pd^1 V et V^1 apparaissent simultanément, seuls ou non, en 58 cas, Pd^1 V V^1 F^2 Hk en 35, et quatre sur cinq de ces derniers se retrouvent encore en 24 rencontres. Ces associations partielles à l'intérieure de la famille β révèlent l'existence

d'intermédiaires qui ont engendré des sous-groupes. Au départ s'était affirmé le couple F^2 Hk; celui-ci apparaît maintenant comme un rameau issu d'un collatéral de Pd^1 V V^1. La branche porteuse de ce groupe à deux étages est elle-même distincte de la branche V^2 R^2 et ces deux branches maîtresses sont issues d'un tronc unique, β.

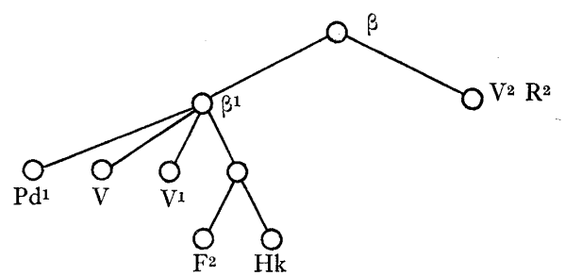

§ 56. Groupe δ

Le dernier groupement suggéré par le tableau est aussi le plus complexe, celui dont la cohésion est la moins apparente malgré le taux très élevé des rencontres de six sur sept des composants; et les chiffres fort bas du septième (Va) font hésiter, au moins à première vue, sur son appartenance au cadre où il a été renfermé: le témoin R^1, qui appartient indubitablement au groupe γ, coïncide aussi souvent que lui avec les autres membres du groupement δ. Le doute cependant peut être écarté tout de suite; les rencontres de Va avec R^1 ou les autres témoins de γ sont trop peu nombreuses pour que ce témoin puisse soutenir avec eux une relation de famille, il penche manifestement vers les six autres témoins du cadre δ. Les rencontres fréquentes de R^1 avec Va sont imputables à l'infidélité du premier dont le total des variantes individuelles est un des plus élevés.

Avant d'examiner les rapports mutuels des sept témoins réunis dans le cadre δ, il y a lieu de jeter un coup d'œil sur les chiffres nombrant les variantes dont ils sont affectés. Les témoins disparus ε et π, restaurés au moyen de leur descendance, sont peu chargés de variantes ou incidents individuels; le fait s'explique par trois motifs: les deux archétypes, proches de leur source respective, lui ont été fidèles, comme leur voisin Pd; leur texte ayant été restauré à partir d'une pluralité de témoins réels, les premières leçons n'ont pu intervenir dans notre computation, elles n'ont pas été recueillies dans les descendants; enfin un certain nombre des variantes individuelles ε et π ont été spontanément corrigées par les copistes transcrivant leur texte. Pour l'*exemplar* π, s'ajoute le fait d'une correction officielle faite sous le contrôle des officiers de l'Université de Paris où il a vu le jour.

D'une manière générale, Sv et R^1 de γ mis à part, les témoins δ sont ceux qui partagent le plus de variantes communes et en même temps présentent le plus de différences dans le total qui affecte chacun d'eux. Le fait signifie sans aucun doute une hiérarchie de la procession, les plus chargés de variantes communes se plaçant en queue. Les chiffres nombrant les accords des témoins ε Pd Pd^2 π sont les plus élevés; ils nous invitent à commencer notre examen par l'association particulière qu'ils manifestent.

L'accord de ces témoins est le plus fréquent de tout le test; malgré les contaminations de Pd^2 et de π, les quatre sont présents en 237 cas. Les relations deux à deux, entre ε Pd et π, offrent des taux assez voisins; 333 coïncidences ε Pd, 320 ε π et 362 Pd π; de son côté π rencontre 325 fois Pd^2. Par contre un écart notable distance ε et Pd de Pd^2, le premier avec 251 coïncidences, le second avec 265; cet écart est un effet de la contamination de Pd^2. La plus grande affinité déclarée par ces chiffres est entre Pd et π; vient ensuite celle qui relie ε à Pd, puis celle de π à Pd^2. En conséquence de cette disparité dans le degré d'affinité réciproque, les trois témoins Pd π Pd^2 forment une association particulière où Pd apparaît dans une position plus proche de ε que ses partenaires, et Pd^2 le plus éloigné.

Le catalogue des types d'association confirme la position extrême de Pd^2; chaque fois que celui-ci figure dans une association à trois, le total des coïncidences diminue:

ε	Pd	π	309	rencontres
Pd	π	Pd^2	258	»
ε	Pd	Pd^2	240	»
ε	π	Pd^2	238	»

A ce premier groupe des témoins ε Pd Pd^2 π, s'associent R et C, le premier en 144 rencontres, le second en 107. Le très gros écart entre ces chiffres et les précédents ne peut être dû au seul fait que les coïncidences à cinq sont moins fréquentes que celles à quatre; il suppose que les nouvelles associations se produisent à un étage différent, plus proche des origines de la tradition. Toutefois, pour apprécier à sa juste valeur le total des 144 coïncidences de R, il y a lieu de noter que ce témoin a un casier chargé; sur le total de ses 764 variantes ou incidents critiques, il est à présumer que le nombre de ses rencontres accidentelles n'est pas négligeable, de sorte que ses coïncidences normales avec ses partenaires doivent être quelque peu inférieures aux apparences. En conséquence, les rapports de C et de R avec le groupe ε Pd Pd^2 π sont assez semblables. De fait, les six témoins sont réunis en 85 rencontres, par où s'affirme

vigoureusement l'existence d'un archétype particulier qui leur aura communiqué les caractères qu'ils partagent en commun; C, R et l'ascendant immédiat disparu du sous-groupe ε Pd Pd² π étaient frères ou cousins.

Une nouvelle et dernière association doit être enregistrée, celle de Va. Ce témoin est présent à 23 rencontres de la totalité des six autres composants du groupe δ; c'est là un ensemble décisif, et parce que les chiffres de Va sont de manière générale peu élevés, et parce que les rencontres à 7 sont de haute valeur critique. A ces 23 coïncidences s'en ajoutent encore 13 où Va rejoint cinq sur six des autres témoins δ, et 8 où il en retrouve 4; l'existence de l'association δ à sept membres est bien attestée.

Les chiffres de Va exigent qu'il soit très élevé dans l'ordre de procession, sur un rameau dont il est l'unique témoin conservé, correspondant au porteur des six autres membres du groupe. C'est dire que la déposition de Va, pour la restauration du texte de l'archétype de la famille, a autant d'autorité que celle de l'ensemble C R ε Pd Pd² π.

Nonobstant l'incertitude qui subsiste sur l'ordre ultime des relations entre les trois témoins Pd Pd² π, le stemma de procession du groupe peut se construire sur le type suivant:

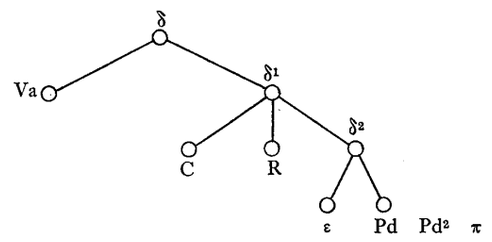

§ 57. Signification du test

Le test sur les variantes communes du Prologue et du premier chapitre de l'*Expositio* procure donc des résultats semblables à ceux du test sur les omissions, à cette différence toutefois, que les conclusions de celui-ci étaient valables pour l'ensemble de l'ouvrage, celles de celui-là ne concernent que la seule portion du texte soumis à son épreuve. Aussi bien ses conclusions sont elles inefficaces pour contrôler la dislocation du groupe β au cours du chapitre 20. Cette réserve faite, les deux tests manifestent la division de la tradition manuscrite en cinq familles distinctes et indépendantes les unes des autres, chacune d'elles réunissant dans l'un et l'autre cas les mêmes témoins et les associant dans un même ordre. Une seule précision est à enregistrer, au regard des témoins Sv et R¹: ces deux copies sont issues de l'archétype γ à travers un intermédiaire commun.

L'indépendance des familles est radicale; elle signifie que les archétypes se rattachaient par des voies séparées à un même et unique ancêtre, ou bien étaient témoins de cinq éditions différentes de l'*Expositio super Iob*. Si une communauté d'intermédiaires avait existé, elle se traduirait par des incidents communs à deux ou plusieurs des groupes mais non à l'ensemble de la tradition. Le test sur les omissions inconditionnées a clairement prouvé qu'une telle communauté partielle n'existait pas.

On aurait pu concevoir, il est vrai, que les omissions d'une branche auraient été réparées dans un descendant et que celui-ci aurait engendré une postérité indemne des déficiences de l'ancêtre du groupe général. A son tour le test sur les variantes communes exclut une telle hypothèse; il confirme l'existence des cinq familles, sans parenté plus prononcée de l'une à l'autre. Avec le correctif concernant Sv R¹, nous pouvons considérer comme légitime la représentation du stemma généalogique établie au terme du test sur les omissions. Il restera simplement à manifester sa permanence et sa validité jusque dans la seconde partie de l'*Expositio*, compte tenu de l'indépendance de V² R² à partir du chapitre 20. Nous demanderons une telle confirmation à un nouveau test sur les variantes, le plus apte à une confrontation des résultats par familles.

§ 58. Test sur les variantes des chapitres 30 a 32

La séparation de V² des témoins de β¹ auxquels il était associé intervenant vers la fin du deuxième tiers du chapitre 20, on fera porter le nouveau test sur une section du texte située à mi-distance entre le lieu de cette séparation et la fin de l'ouvrage. Le choix s'est fixé sur les chapitres 30 à 32 inclus, de manière que le témoin R¹, qui disparaît au cours du chapitre 31, soit au moins partiellement soumis au contrôle. Les dimensions de la section étudiée, 920 lignes de l'édition, sont suffisantes pour fournir les matériaux d'un test dont l'objet est davantage la vérification d'un fait déjà établi que sa manifestation.

Pour donner au contrôle une force plus contraignante, il n'a pas été tenu compte des variantes de médiocre signification critique (par exemple *igitur-ergo*, *id-illud*, *huius-huiusmodi*, etc.), ni des variantes affectant les lemmes et les citations bibliques: trop souvent les scribes ajustaient ceux-ci au texte qu'ils savaient plus ou moins de mémoire; de telles variantes ne font que troubler la manifestation des faits critiques communs en rapport avec l'ordre de procession généalogique.

Un total de 2966 unités critiques a été noté, avec

1985 variantes individuelles et 981 communes à deux ou plusieurs témoins.

faits individuels		faits communs		total	
F	0	F	46	F	46
pP	12	P	77	P	89
N^1	62	N^1	91	N^1	153
N	0	N	108	N	108
P^1	16	P^1	114	P^1	130
Pd^1	102	Pd^1	111	Pd^1	213
V	154	V	91	V	245
V^1	136	V^1	79	V^1	215
F^2	120	F^2	74	F^2	194
V^2	0	V^2	108	V^2	108
R^2	58	R^2	119	R^2	177
As	26	As	90	As	116
F^3	117	F^3	101	F^3	218
Sv	180	Sv	141	Sv	321
R^1	154	R^1	75	R^1	229
C	198	C	225	C	423
R	136	R	263	R	399
ε	36	ε	368	ε	404
Pd	12	Pd	401	Pd	413
Pd^2	129	Pd^2	302	Pd^2	431
π	93	π	261	π	354
Va	244	Va	117	Va	361

Comme dans les tests précédents, nous compterons le nombre des rencontres de chacun des témoins avec ses partenaires sur les mêmes variantes.

§ 59. Tableau IV

Il n'y a pas lieu de gloser les chiffres de ce tableau; la confirmation qu'ils apportent aux résultats déjà acquis est plus nette qu'on aurait osé l'espérer. La tradition manuscrite de l'*Expositio* se partage en six groupes et chacun de ceux-ci réunit les mêmes membres qui leur étaient assignés dans les tests sur les omissions. On remarquera surtout les chiffres affectant les témoins β^1 d'une part (Pd^1 V V^1 et F^2), d'autre part V^2 et R^2; la distinction est évidente. A noter aussi les chiffres de Va; cette fois l'appartenance du témoin au groupe général δ ne peut plus être mise en doute; le taux de ses rencontres avec la branche δ^1 π est aussi élevé que celui des rencontres des témoins du groupe γ entre eux. La disproportion de ses chiffres avec ceux de ses congénères est due au fait qu'il se sépare très haut sur la branche commune; il ne partage avec eux que les variantes de l'archétype du groupe général δ.

Dans le cadre des témoins γ, les chiffres très bas de R^1 s'expliquent par le fait de sa disparition vers

	F	P	N^1	N	P^1	Pd^1	V	V^1	F^2	V^2	R^2	As	F^3	Sv	R^1	C	R	ε	Pd	Pd^2	π	Va
F		46	45			6	2	3	4	1	1	5	6	4	1	3		2	2	6	4	1
P	46		70			7	4	3	4	1	1	5	8	7	3	4		4	4	8	5	1
N^1	45	70		1	2	11	7	6	11	2	3	7	9	13	3	5	3	2	2	7	7	3
N			1		108	6	7	9	7	9	9	2	3	5	4	2	3	3	5	5	3	4
P^1			2	108		6	7	9	7	9	9	2	3	6	6	3	4	6	8	8	6	5
Pd^1	6	7	11	6	6		40	50	34	1	1	12	13	18	13	25	22	26	26	33	34	10
V	2	4	7	7	7	40		42	37	2	3	8	8	14	9	20	17	18	21	24	23	10
V^1	3	3	6	9	9	50	42		37	4	5	3	6	10	6	15	13	13	14	17	14	6
F^2	4	4	11	7	7	34	37	37		4	4	8	11	17	3	19	22	16	18	20	17	9
V^2	1	1	2	9	9	1	2	4	4		108	5	6	9	4	3	8	6	6	5	4	7
R^2	1	1	3	9	9	1	3	5	4	108		5	6	12	6	4	11	7	7	5	4	7
As	5	5	7	2	2	12	8	3	8	5	5		73	70	26	13	14	11	14	23	26	8
F^3	6	8	9	3	3	13	8	6	11	6	6	73		70	30	15	12	9	14	24	26	6
Sv	4	7	13	5	6	18	14	10	17	9	12	70	70		46	22	14	15	18	26	30	10
R^1	1	3	3	4	6	13	9	6	3	4	6	26	30	46		11	9	10	12	15	16	6
C	3	4	5	2	3	25	20	15	19	3	4	13	15	22	11		155	162	155	134	102	62
R			3	3	4	22	17	13	22	8	11	14	12	14	9	155		205	204	138	110	81
ε	2	4	2	3	6	26	18	13	16	6	7	11	9	15	10	162	205		352	223	196	68
Pd	2	4	2	5	8	26	21	14	18	6	7	14	14	18	12	155	204	352		259	224	71
Pd^2	6	8	7	5	8	33	24	17	20	5	5	23	24	26	15	134	138	223	259		186	45
π	4	5	7	3	6	34	23	14	17	4	4	26	26	30	16	102	110	196	224	186		35
Va	1	1	3	4	5	10	10	6	9	7	7	8	6	10	6	62	81	68	71	45	35	

le milieu du test (ch. 31 206); jusque là ses coïncidences avec les autres témoins du groupe sont normales.

§ 60. Conclusion

Au terme de cette longue enquête sur l'ensemble des témoins manuscrits de l'*Expositio super Iob*, nous concluons à la validité des groupements entrevus dès l'établissement de la liste des omissions inconditionnées communes. La tradition se divise d'abord en cinq familles, jusqu'au cours du chapitre 20, puis en six jusqu'à la fin. Cette division est le fait critique essentiel qui commandera la restauration du texte. En effet, les cinquante-neuf témoins complets ou partiels de l'*Expositio* ne s'organisent pas en une pyramide unique, dont le sommet atteint par les trois ou quatre copies hiérarchiquement les plus élevées livrerait la totalité du témoignage authentique de la tradition; ils se répartissent en cinq puis en six voies de procession indépendantes, lesquelles aboutissent immédiatement à autant d'archétypes distincts.

La question cruciale qui se pose maintenant est celle de l'unité de la tradition; les six groupes de manuscrits sont-ils les témoins respectifs d'une pluralité d'éditions de l'*Expositio* ou bien d'un texte unique?

Chapitre III

UNITÉ D'ORIGINE DE LA TRADITION MANUSCRITE

§ 61. Position du problème

L'hypothèse de l'unité d'origine de la tradition manuscrite de l'*Expositio* a une portée considérable. Si elle peut se vérifier, la déposition des témoins spécifiquement distincts permettra la restitution immédiate du texte de l'archétype commun, ancêtre de tous les groupes. La multiplicité de ceux-ci sera un avantage, en ce sens que les dépositions seront appuyées par une pluralité de témoins indépendants les uns des autres; l'accord commun procurera une sécurité de haute qualité critique. Si au contraire l'hypothèse s'avère erronée, la remontée vers l'original sera hésitante, aléatoire; la sélection des leçons sera une opération délicate et davantage soumise à l'arbitraire d'un choix subjectif, parce que leur autorité ne sera plus manifestée par l'accord des témoins. Et si l'ouvrage a connu plusieurs éditions, ou bien des retouches successives attribuables à son auteur et dont les différents groupes sont les témoins respectifs, la restauration d'un texte unique serait une erreur; la possibilité de plusieurs leçons authentiques pour une même unité critique ne peut être refusée à priori; elle devrait être envisagée si l'unité de la tradition ne s'imposait pas. Une telle diversité aurait des conséquences défavorables; avec plusieurs milliers de variantes sur l'étendue de l'ouvrage, elle provoquerait une confusion inextricable.

Cette confusion nous sera heureusement épargnée; l'existence d'un unique archétype sera garantie par des incidents communs à tous les témoins de la tradition manuscrite, soit qu'ils répètent les mêmes erreurs, soit qu'ils se dispersent sur de mêmes unités critiques en proposant des solutions différentes. Ces coïncidences de l'ensemble ou de la majorité des copies ne peuvent être dues au hasard; la cause d'un incident général est dans une source unique, un ancêtre commun.

Insistons sur cet argument. Il n'est pas de copie manuelle de quelque étendue qui ne présente des erreurs par rapport au modèle transcrit; c'est la rançon inévitable de l'excès d'attention du copiste. Le livre médiéval se multipliait ordinairement par copies successives constituant un ordre de procession hiérarchisé. Il en résultait que les fautes des copies les plus haut placées se retrouvaient dans les copies postérieures, mais non l'inverse. Les fautes à témoins rares sont d'apparition tardive dans une tradition manuscrite hiérarchisée selon l'ordre généalogique; celles à témoins multiples sont plus anciennes, cela va de soi. Lors donc qu'une erreur est attestée par toutes les copies, elle remonte à un même ascendant, modèle unique de toute la tradition. Des exceptions sont toutefois possibles, au moins en théorie; deux copistes ont pu répéter une même erreur indépendamment l'un de l'autre. Mais de telles coïncidences, dues au hasard, ne peuvent être que fort rares; il est même des cas où la répétition sans rapport est à peine concevable. Quoi qu'il en soit, l'argument critique fondé sur un incident général est légitime; à plus forte raison s'il s'appuie sur une série de faits semblables. Donnons un exemple d'incident général pour faire percevoir la valeur de l'argument.

L'unité d'archétype de la tradition manuscrite de l'*Expositio* se laisse deviner à l'occasion d'un cas singulier, où presque tous les témoins sont touchés par une erreur sur un lemme, c'est-à-dire sur un élément du texte expliqué, texte que nous connaissons indépendamment du commentaire de saint Thomas. Dans le fragment du verset de Job XXVI[14] « cum vix parvam stillam sermonum eius audierimus » (ch. 26 ligne 204), les mots « vix parvam stillam » ont donné lieu aux leçons suivantes:

disparvant partem F N V^2
disp. partem F^2
vix par. partem pAs F^3
iuxta partem parvam R
vix parvam stillam idest partem Pd π

Il est clair que les rares témoins présentant la leçon correcte, à savoir sAs Sv Va, l'ont restituée d'après la Vulgate; se fiant apparemment à sa mémoire, le copiste de V^1 a corrigé de sa propre initiative avec « vix parvulam stillam ». Dans Pd π le texte de la Vulgate a été rétabli, mais il conserve la trace de la mau-

vaise leçon avec « idest partem ». La présence de *partem* dans tous les groupes de la tradition signifie que cette leçon a été transmise par une source unique. Il semble difficile qu'une telle source soit l'original de saint Thomas, qui rapporte correctement le même verset plus loin (ch. 40 66). Il y aura donc eu un intermédiaire responsable de la faute, entre l'original et la tradition.

Les conséquences de ce fait — l'existence à un moment donné d'un tel intermédiaire — sont si importantes que nous ne pouvons passer outre sans plus de garanties; il doit être confirmé sans conteste possible. Or le témoignage du seul incident que nous venons de signaler ne peut satisfaire aux exigences de la critique d'édition. Apportons d'autres faits dont la concordance et le nombre emporteront un assentiment de caractère scientifique.

§ 62. Omissions brèves communes

Plusieurs fois tous les témoins sont d'accord pour omettre un mot indispensable au sens correct. De telles coïncidences seraient inexplicables en dehors de l'hypothèse d'un ancêtre unique qui aura communiqué ses défauts à toutes les copies subséquentes. Dans de tels cas, il a fallu compléter le texte sans aucun appui dans la tradition manuscrite. Les suppléantes peuvent être discutées quant au choix du terme proposé par l'éditeur; la nécessité d'un supplément est imposée par le contexte. Voici les cas principaux:

4 73 Sed et ⟨ex⟩ vita praeterita...
11 137 ...quantumcumque ⟨quantitates⟩ corporeae videntur...
28 275 ...ad tria rationalis creaturae ⟨genera⟩ pertinere...
29 131 ...iustitiam ⟨induens⟩ *sicut vestimentum*...
40 347 ...quasi ipsi ⟨daemones⟩ ad modum animalium...
41 124 ...non disiunguntur ⟨mali⟩ per aliquam spiritualem...

En d'autres cas des correcteurs ont senti la nécessité de suppléer au défaut du texte et nous avons adopté leurs conjectures[1]:

11 145 ...ex eis cognosci ⟨non⟩ posset virtus...
non sN
27 23 ...in quo iudicium suum ⟨ablatum⟩ dixerit...
ablatum sAs
28 231 ...haec etiam pretiositas sapientiae ⟨non⟩ deest...
non sAs
31 332 Ulterius ⟨procedit⟩ ad ostendendum...
procedit sPd
34 410 ...postulans ut ⟨probetur⟩ Iob...
probetur sAs

Qu'elles soient imputables à saint Thomas, auteur du texte, ou bien, ce qui est plus vraisemblable, à un intermédiaire, de telles omissions apportent un indice valide de l'unité de la tradition; une revision par l'auteur n'aurait pas laissé ces imperfections.

§ 63. Mots superflus

Cette unité d'origine est également confirmée par les cas de mots superflus, de répétitions contraires au sens correct. De tels cas sont rares dans l'*Expositio*; ils sont cependant assez précis et assez bien attestés pour constituer un argument critique. Nous replaçons ces incidents dans leur contexte; l'élément perturbateur du sens, et par conséquent devant être supprimé, sera inclus ici entre crochets droits.

1 140 Et quia in conviviis vix aut numquam homines [immunditiam] vitare possunt quin vel per ineptam laetitiam vel per inordinatam loquacitatem aut etiam immoderatum cibi usum offendant, filiis quos a conviviis non arcebat purificationis exhibebat remedium...
Le complément 'immunditiam' est attesté par tous les témoins; nous supposons qu'il est le vestige d'un premier essai de rédaction abandonné en cours de composition; l'édition l'a supprimé.

4 440 ...angeli... non fuerunt stabiles; unde multo minus inferiores creaturae, scilicet homines, quantumcumque Deo inhaerere videantur ipsum colendo, quod est ei servire, stabiles iudicari [non] possunt.
non *codd.*; l'édition l'a supprimé.

9 158 Possunt etiam per columnas ad litteram intelligi columnae et quaecumque alia aedificia [quaecumque] videntur terrae adhaerere, quae in terraemotu concutiuntur...
quaecumque² F pN β] que sN γ δ¹ π; l'édition l'a supprimé.

10 190 ...igitur si aliquis destruat quod prius fecit, videtur repentina mutatio voluntatis, nisi aliqua manifesta causa de novo oriatur ex qua appareat [prius] illud esse corrumpendum quod prius fuit fiendum...
prius² F N β γ δ] post π; l'édition l'a supprimé.

[1] Désormais, quand nous utiliserons un sigle à l'appui d'une leçon, celui-ci aura la même signification que dans l'apparat critique de l'édition (cf. ci-après p. 2). Les lettres majuscules romaines signifient des témoins réels; les minuscules grecques signifient l'accord des représentants des groupes: β signifie l'accord V^1 F^2 et V^2, β^1 l'accord V^1 F^2; γ signifie l'accord As F^3 Sv, γ^1 l'accord As F^3 sans Sv; δ signifie l'accord Va R Pd; R et Pd sans Va sont signifiés par δ^1; π signifie l'*exemplar* parisien restitué par le témoignage des copies nn. 6 20 36 46 et 58 de l'inventaire dressé au § 3. Les minuscules p ou s devant un sigle signifient un premier ou un second état du texte dans le témoin.

22 137 *Nubes latibulum eius nec nostra considerat*, quasi dicat: sicut ipse latet nos quasi nubibus occultatus inquantum ea quae supra nubes sunt plene cognoscere non valemus, ita e converso [nec ipse] ea quae ad nos pertinent quasi sub nubibus existentia ipse non videt...

nec ipse *codd.*(–V^1 Sv)] ipse Sv; l'édition l'omet.

23 153 ...per quod tamen ipse videri non potest. Et quamvis [tamen] ipse sic me lateat, eum tamen non latent quae circa me aguntur...

tamen^2 F N V^1 V^2 As R; l'édition l'omet.

30 234 *Scio quia morti trades me*, quasi dicat: non patior haec quasi inexcogitata, [sed] scio enim quod adhuc ad ulteriorem defectum deducar, scilicet usque ad mortem...

sed *codd.*(–F); l'édition l'omet.

31 213 ...sicut diversi homines [habent] ad diversas virtutes quasdam naturales inclinationes habere solent...

habent F N F^2 V^2 pVa R; l'édition l'omet.

40 269 Et satis convenienter in [hoc disputatio (hac disputatione As π) domini] descriptione diaboli terminatur disputatio Iob...

hoc... domini *codd.*, vestige probable d'un premier essai de rédaction non annulé; l'édition l'omet.

41 254 ...ita cum Deus fulgura contra Leviathan sive quamcumque aliam creaturam [fulgura] quasi sagittas quasdam emittere vult...

fulgura^2 F N F^2 V^2 δ^1 π] fulgurat Va *om.* V^1 γ (*def.* Sv); l'édition l'omet.

Si de tels incidents n'ont rien d'anormal, soit par leur nombre soit par leur importance relative, pour un ouvrage de l'étendue de l'*Expositio*, ils ne sont cependant pas dépourvus de signification. Une revision du texte pour en procurer une nouvelle édition aurait fait disparaître ces répétitions, ces amorces de tournures non développées qui troublent le sens et la correction du style. Saint Thomas peut fort bien porter la responsabilité de ces défauts, ou bien un tiers, auteur de la première transcription de l'ouvrage; la transmission de tels lapsus à l'ensemble de la tradition manuscrite confirme l'unité d'origine de celle-ci dans un même archétype.

§ 64. Dispersion de la tradition sur les mêmes unités critiques

Des leçons difficiles ou corrompues de l'archétype ont donné lieu plusieurs fois à des interprétations multiples, ou bien à des tentatives indépendantes de correction. La coïncidence d'une pluralité de leçons pour une même unité critique dénonce un incident général qui a sa cause dans une source unique; c'est parce que cette source était erronée ou prêtait à confusion qu'elle a suscité les solutions qu'on rencontre dans sa postérité.

De tels incidents ne sont pas rares dans la tradition manuscrite de l'*Expositio*; ils permettent d'instituer un test confirmant l'unité de l'archétype. Citons les cas suivants[1]:

3 471 quo γ δ π
quod F
primo N
ad quid β

7 392 animalia *coniecimus*
alia V^2
aliorum γ Pd π
aliquorum R
eorum F
eum pN F^2
bonum Va
om. sN V^1

8 125 ex nunc F F^2
exinde N δ^1(–sPd)
exhinc Va
ex inductione sPd
et nunc V^1 γ
nunc V^2 π

8 168 carices *scrips. cum* N Va
carepte F
caretes β γ(–Sv)
caretum Sv
caraces R
carectes Pd π

9 624 finem *scrips. cum* sN V^2
virtutes F pN β^1
premium γ δ^1 π
beatitudinem Va

12 83 multiplicitas F sN
simplicitas pN β^1
acquisitio V^2
cumulatio γ δ^1 π
fertilitas Va

12 152 illas *coni.*
homo F
om. pN
rerum habundantiam sN
gratiam β^1
divitias V^2
eam As π
ea F^3 Sv
aliquid δ

13 281 condisputatorem F^2 V^2 As π
cum disputatorem F N
cum deo disputare V^1
condisputare F^3

[1] Certains des cas que l'on va citer peuvent correspondre à des omissions de l'archétype (par exemple 40 431 quaerit); ici on ne les considère pas comme tels; ce qui importe c'est la dispersion du témoignage sur les mêmes unités critiques.

cum disputatione Sv
cum alio disputare Va
cum aliquo disputare sR
cum disputare δ^1(–sR)

14 138 conici F Va
amici N
convici β
convinci γ(–Sv) δ^1 π
cogniti Sv

16 62 solutione F γ
sublatione N
divisione V^1 δ π
prepulone F^2
divisione prepulce V^2

17 25 vanum F N V^2
vanam V^1
vanitatem F^2 γ
vanam esse δ π

18 200 terraenascentibus γ(–Sv)
terrenasreticibus F
terrenibus testibus N
terrenis testibus V^1
terrenis V^2
terrestribus F^2
terrenis redditibus δ
terre vastantibus π
(*deficit* Sv)

21 253 infortunatis F N V^1 V^2
fortuitis F^2 R
infortuitis γ(–Sv) Pd π
infortuniis Sv
infortunatibus Va

22 121 tamen N β^1
cum F
ei V^2
enim γ
quod δ π

24 81 munitiora F γ
viciniora N V^1 Va
tutiora F^2 R
mitiniciora V^2
ad tutiora Pd
ad tentoria π

30 86 in seriis N As sPd
miseriis F β^1 V^2 F^3
in penis Sv
versus sVa
spatium vacans pVa
om. R pPd π

34 225 incurvantur N V^1 γ
inclinantur V^2
morientur F
inebriantur F^2
turbantur π
om. δ

35 89 eiulabunt β^1 sAs Va *Vulg.*
iu. F
iurabunt N pAs F^3
evitabunt V^2
plorabunt Sv
ululabunt R
evigilabunt vel eiulabunt Pd
evigilabunt π

37 105 enumerationem N V^2 Va
enumerari F
et horum enumerationem β^1
et horum numerationem γ^1
enarrationem Sv
quam actionem δ^1
et horum manifestationem π

38 627 in cognitione V^2 γ^1 R
in generatione F
in pernitione N
in participatione Sv
in precognitione β^1
cognitionem Va Pd π

40 431 quaerit *coni. cum* Sv
diligit (*post* condensam F) F sAs
om. N V^2 pAs
petit F^3
requirit (–ret V^1) *post* condensam β^1
appetit *post* condensam Va
habitat δ^1 π

41 456 cavere *scrips. cum* F^2 Sv
orrere F
tacere N V^1 As
carere V^2 F^3 Va
abicere δ^1 π

Il n'est pas nécessaire d'expliquer chacun de ces incidents pour en dégager la signification; le témoignage est clair. Les leçons difficiles ou erronées de l'archétype ont provoqué des tentatives de restauration dans ses descendants, des solutions indépendantes de ses fautes. La pluralité des interprétations prouve que la source de l'incident est à l'origine de la tradition. Par exemple, en 9 624, la leçon de l'archétype était *virtutes*, attestée par F pN et β^1, leçon manifestement erronée; *finem, premium, beatitudinem* sont des conjectures indépendantes pour restaurer le sens appelé par le contexte. En 12 83, l'archétype invitait à lire *simplicitas* (pN β^1), déformation paléographique de *multiplicitas*; la leçon exacte a été restaurée par la seconde main de N et peut-être conjecturée par F; les autres leçons traduisent des tentatives indépendantes de restauration. En 24 81, même dans le cas où la leçon *munitiora* de F et de γ ne serait pas le résultat d'heureuses conjectures, la leçon de V^2 *mitiniciora* prouverait que l'archétype prêtait à confusion; la leçon de N V^1 Va traduit une interprétation inexacte de la forme confuse.

La conclusion à tirer de ces exemples est claire: la coïncidence de plusieurs solutions pour les mêmes unités critiques prouve qu'il ne s'agit pas de faits individuels; de tels incidents ont leur cause dans une source commune.

§ 65. Erreurs d'échographie

Plus encore qu'aucun des divers types de faits critiques déjà relevés, les fautes d'échographie confirment l'unité du texte de l'*Expositio*, de la source de sa tradition manuscrite. Ce genre de faute en effet porte en lui-même la marque de son origine.

Qu'il s'agisse de la parole intérieure par laquelle l'auteur ou le copiste se dit à lui-même ce que sa main écrit, ou bien de la dictée à un secrétaire, il n'est pas de discours qui ne soit prononcé de quelque manière dans l'action qui aboutit à son inscription. Or cette dictée n'est pas sans incidence sur le texte écrit; elle est sujette aux lapsus, aux omissions brèves, aux répétitions; surtout, elle procure des occasions d'erreur d'audition, aussi bien au sens interne qu'à l'oreille. Des formes auditives plus familières se substituent à des sons voisins mais inaccoutumés, comme par exemple *vix* et *nix*, *strictura*, *scriptura*, *structura* et *sculptura*, etc. Si le texte est écrit par son auteur, la faute d'échographie est presque toujours corrigée sur le champ; s'il est écrit par un secrétaire à la dictée vocale, ou bien par un copiste à vue d'un modèle, l'erreur risque de ne pas être perçue immédiatement. Dans ce cas, elle passera dans les transcriptions subséquentes, à moins que le désordre qu'elle introduit dans le discours ne suscite des restaurations isolées.

Il peut se produire des fautes d'échographie à tous les étages de la propagation d'un texte; les seules qui importent ici sont celles qui remonteraient à la dictée originale ou bien à celle d'un archétype ultime, c'est-à-dire celles qui auraient altéré tous les groupes des témoins du texte, ou au moins les plus autorisés d'entre eux. De telles fautes dénoncent l'unité de leur origine, à moins de supposer que plusieurs copistes aient fait indépendamment les uns des autres les mêmes erreurs d'audition. Si une telle coïncidence n'est pas impossible en soi, sa répétition serait peu vraisemblable; à plus forte raison serait-elle inouïe dans six témoins qui seraient radicalement indépendants.

Malgré sa division en groupes bien affirmés, la tradition manuscrite de l'*Expositio* présente plusieurs cas d'erreurs communes dues à des fautes d'échographie, par conséquent témoignant en chaque cas en faveur d'une même origine. Comme il fallait s'y attendre plusieurs ont corrigé, parfois avec bonheur, d'autres fois mal; malgré ces interventions la variété des cas et leur nombre, la diversité d'association des témoins constituent une démonstration de l'unité d'origine du texte. Voici une liste de leçons erronées imputables à l'échographie. Le lemme est la leçon correcte adoptée dans l'édition; les témoins non nommés sont positifs et par conséquent sont censés avoir corrigé selon le sens exigé par la proposition et le contexte.

8 288 ereptus] erectus F β(–F²) γ eiectus F²
9 154 agitantur] habitantur F N β¹ γ habitentur δ¹ mutantur V² moventur π *om.* Va
13 281 condisputatorem] cum disputatorem[1] F N cum deo disputare V¹ condisputare F³ cum disputatione Sv cum alio disputare Va cum aliquo disputare sR cum disputare δ¹
15 84 senes] senex F N β
16 315 processu] processus *codd.*(–sN F² Pd)
20 219 confringendo] confligendo F N β¹ R consurgendo Sv
23 230 advertere] avertere F pN V² γ(–Sv) δ(–R) adultere R
24 62 direpta] directa F N β¹ V² R *om.* Sv
30 266 interioribus] inferioribus F N β¹ V² Va
31 254 tumentes] timentes N F² V² δ¹ π timens V¹ timentes *praem* Sv
32 20 qui astabat] quia stabat N β¹ V² δ
33 183 in somniis] in sompnis F N γ Va *om.* δ¹ π
194² somniis] sompnis F N V¹ V² Va π
39 226 hinnitum] ignitum N Sv β¹ V² *lac.* F³
227 hinnire] ignire N Sv β¹ V² hinture F³
229 hinniebat] igniebat N Sv β¹ V² (*def.* As F³)
257 insidentis] incidentis F N V²
40 237 sinantur] signantur N δ¹ signanter V² figurantur β¹
332 considens] concidens F F³ Va concides N V² concidentis R concites β¹ concitens Pd consistens Sv

Ces erreurs communes d'audition constituent manifestement un argument en faveur de l'hypothèse de l'unité d'origine du texte où elles apparaissent, parce que si chaque cas pris isolément peut admettre le fait de coïncidences fortuites, il n'est pas permis d'imputer au hasard, nous ne cesserons de le répéter, une série de concordances qui peuvent recevoir une explication rationnelle. L'argument tire sa force non de la valeur relative de chaque cas individuel mais de l'accord d'une pluralité de groupes sur une série

[1] La prononciation médiévale *con* explique la leçon erronée F N.

[2] Peut-être faudrait-il ajouter 38 546 *notatur* devenu *vocatur* dans N V² β¹ γ δ; la leçon *vocatur* pourrait venir d'une mauvaise audition de *notatur* mais aussi d'une erreur visuelle; elle confirme l'unité.

de cas de même nature. Trois erreurs suffiraient pour faire argument: *agitantur* entendu *habitantur* (9 154); *advertere* entendu *avertere* (23 230); *in somniis* entendu *in sompnis* (33 183).

§ 66. L'archétype distinct de l'original

La multiplicité des faits évoqués pour établir cette unité d'origine du texte et de sa tradition manuscrite nous invite à proposer dès maintenant une distinction nécessaire, celle de l'archétype et de l'original. En effet, qu'en certains cas la source des incidents soit l'original de l'*Expositio*, cela est possible, au moins théoriquement: un lapsus calami ou un lapsus linguae pouvait échapper à saint Thomas. Toutefois la fréquence des faits défectueux invite à en reporter la responsabilité sur un autre que l'auteur du texte, par conséquent sur l'auteur d'une copie intermédiaire entre l'original et les témoins des différents groupes affectés de ces défauts. Il est même des incidents qu'en aucun cas on ne pourrait imputer à l'auteur du texte. On citera ce seul exemple: à l'occasion du verset de Job xxi[22] selon la Vulgate « Numquid Deum docebit quispiam scientiam, qui excelsos iudicat? », la tradition de l'*Expositio* donne cette leçon qu'elle atteste en trois places différentes pour *excelsos*

21 218	excelso (F)[1] N V^1 V^2 γ π	excl'id' F^2
220	excelso F N V^1 V^2 γ	
22 154	excelso N V^2 γ	ex ecelso F

Il est évident que δ, et V^1 F^2 π où ils portent la leçon correcte *excelsos*, ont restauré le texte soit d'après la Bible soit d'après le sens. En effet saint Thomas commente *excelsos* par « idest eos qui prosperantur in hoc mundo » (21 220), explication incompatible avec la leçon *excelso*. Répétée trois fois, l'erreur prouve qu'elle est imputable à un seul et même lecteur qui a mal explicité une première fois la leçon biblique abrégée dans l'original ou une première copie de l'*Expositio*.

L'hypothèse d'un original autographe qui aurait été archétype immédiat de la tradition pourrait être écartée à priori; il y a trop peu de vraisemblance que cinq, et même six copies indépendantes les unes des autres, aient eu pour modèle la *littera illegibilis*. Le nombre élevé des fautes déjà présentes dans le texte avant la distinction des branches de la tradition confirme la distinction nécessaire entre l'autographe et l'archétype; il exige même la distinction entre un original dicté et ledit archétype, car un texte aussi soigné que celui de l'*Expositio* ne pouvait compter dans son original la variété et la somme des défauts de l'ancêtre immédiat de la tradition. Reste donc l'hypothèse d'un apographe, unique, copie immédiate de l'autographe ou de l'original dicté et intermédiaire entre lui et les copie subséquentes.

Cette hypothèse n'est pas une solution nouvelle; elle a déjà été vérifiée par nos prédécesseurs pour d'autres ouvrages du docteur Angélique publiés par la Commission Léonine. C'est la plus vraisemblable aussi, parce qu'elle répond le mieux à la difficulté générale posée par l'écriture de saint Thomas; elle n'exige qu'un seul lecteur s'appliquant à la transcription en clair à partir de l'autographe; et dans le cas particulier de l'*Expositio*, elle rend raison du nombre élevé des mêmes défauts dans toutes les branches de la tradition: ces défauts transmis par l'archétype se sont glissés dans le texte à la lecture de la *littera illegibilis*.

Les défauts déjà signalés sont loin d'être les seuls imputables à l'archétype. On a fait jusqu'ici un choix des plus saillants et des mieux attestés pour prouver l'unité de la tradition; beaucoup d'autres faits accusent encore la dégradation du texte dans l'ancêtre commun. Citons par exemple les omissions: les quelques cas attestés par toutes les copies ne totalisent pas ce genre d'incident critique; si d'autres omissions ne rallient pas une telle unanimité, c'est parce que ici ou là des suppléantes ont été proposées par les uns ou les autres, comme nous en avons rencontrées avec sN, sAs, sPd. L'accord des témoins négatifs est cependant suffisant pour dénoncer la haute origine d'un grand nombre d'autres cas non encore proposés.

Pour interpréter à sa juste valeur le poids d'un témoignage apparemment partiel, il y a lieu d'anticiper sur les conclusions auxquelles aboutira le chapitre suivant, en rapport avec l'autorité respective des témoins et des groupes; on y établira que γ δ et π ont tendance à intervenir sur le texte, tandis que F N β^1 et V^2 transmettent avec plus de fidélité les leçons de leur source. Il suit de ces tendances que les difficultés posées par le fait des omissions ou bien des fautes évidentes devaient susciter de nombreuses tentatives de restauration conjecturale dans les groupes γ δ π; par conséquent un témoignage positif de la part de ces groupes sera insuffisant pour compenser une déposition négative des autres témoins. En outre, il y a lieu d'avoir présent à l'esprit que le témoignage sur le fait d'une omission peut se manifester de plusieurs manières: par l'accord des copies ordinairement les

[1] Nous mettons le témoin F entre parenthèses parce qu'il lit *exce.*; la leçon doit cependant être explicitée *excelso* plutôt que *excelsos* à cause des deux cas suivants où le témoignage de F est formel.

plus fidèles, par la variété des compléments proposés pour une même unité critique, enfin par les places occupées dans le texte par l'élément d'abord omis ou par ses suppléantes.

§ 67. Autres omissions de l'archétype

Pour faciliter la lecture de cette liste d'omissions imputables à l'archétype nous indiquerons, s'il y a lieu, les témoins avec lesquels l'édition a suppléé. Pour la commodité nous conserverons les abréviations de l'apparat latin.

Prol. 49 sunt *suppl. cum* sV² δ π] *ante* sapientiam sN *ante* consecuti V¹ *om. cet.*
1 232 pertinent *suppl. cum* sAs Pd π] trahuntur β referuntur sR referenda sunt *post* litteralem Va *om. cet.*
347 in² *suppl. cum* F sN Sv] *om. cet.*
2 115 non *suppl. cum* F² γ δ π] *om. cet.*
3 299 neque *suppl. cum* δ π] nec F³ *om. cet.*
397 animae *suppl. cum* sN β¹ γ(–F³) δ(–R) π] *post* rationalis R *om. cet.*
4 299 ut *suppl. cum* V² sAs] quod δ¹ π *om. cet.*
6 42 se *suppl. cum* γ π] *post* excusandum sN β¹ *om. cet.*
169 mihi *suppl. cum ipso Thoma infra lin.* 181 *et* F² δ(–R) π] meum γ *om. cet.*
8 192 esse *suppl. cum* sN γ δ¹ π] *om. cet.*
11 132 et unde cognosces *suppl. cum* sN V² Sv δ(–R) π] *om. cet.*
136 corporalis *suppl. cum* sN Va] *om. cet.*
236 currunt *coni.*] *om.* F pN β Va fluunt sN transeunt γ δ¹ π
12 100 Et *suppl.*] sed V² Va *om. cet.*
152 illas *coni.*] *om.* pN rerum habundantiam sN homo F gratiam β¹ divitias V² ea γ (–As) eam As π aliquid δ
13 378 non *suppl. cum* V² As Va] *om. cet.*
14 37 quia *suppl. cum* F sN Va] qui *post* laboris β¹ *om. cet.*
59 esse punitiones *coni.*] esse a deo V² *om. cet.*
17 3 et *suppl. cum* F² F³ δ π] in sV¹ *om. cet.*
77 spem ponunt *coni.*] positi sunt V² *om. cet.* (*def.* R)
190 et ideo subdit 'in tenebris ... meum' *suppl. cum* V² Pd π] *om. cet.*
18 129 quandoque *suppl. cum* γ δ π] *om. cet.*
19 168 pro *suppl. cum* δ] non sV¹ *om. cet.*
21 60 dicit *suppl. cum* γ δ π] addit V² *om. cet.*
136 pertinet *suppl. cum* F² V² δ π] *om.* F N *post* contemptu V¹ *post* operum γ
302 et *suppl. cum* γ δ π] *om. cet.*
23 224 quod *suppl. cum* sN] quam *post* ultra δ(–R) π *om. cet.*
24 306 defectu *suppl. cum* γ δ(–Pd)] *om.* F N F² pV² *post* providentiae V¹ *post* divinae Pd π dispositione *post* providentiae sV²
26 1 dixit *suppl. cum* F² γ δ π] *om. cet.*
27 27 ut *suppl. cum* γ δ¹ π] quod sN *om. cet.*
101 consequi *suppl. cum* γ(sequi Sv) δ¹ π] *om. cet.*
241 non *suppl. cum* sN F² γ δ π] *om.* F pN V¹ V²
28 142 si *suppl. cum* F δ¹ π] *om. cet.*
30 96 me *suppl. cum* Sv Va sPd (*cf. supra cap.* 29 215)] *om. cet.*
145 pedes *suppl. cum* F² γ δ π] *om. cet.*
33 91 iniquitatem *suppl. cum* F² sR] perversitatem *post* iudicii γ sPd π *om. cet.*
193 hominem *suppl. cum Vulg.* Sv sVa δ¹ π] *om. cet.*
34 20 gustu *suppl. cum Vulg.* π] *om. cet.*
277 ostendit *suppl. cum* δ¹ π] dicit γ(–Sv) *om.* Sv *et cet.*
352 propter *suppl. cum* γ¹ δ¹ π] per Sv *om. cet.*
381 unde subdit 'Tu enim coepisti loqui, et non ego' *suppl. cum* V² sAs Pd π] *om. cet.*
389 in *suppl. cum* γ¹ sVa Pd] *om. cet.*
36 183 recipies, idest causa et iudicium *coni. cum* Pd π] recipies *cum Vulg.* β¹ Va *om. cet.*
37 307 non² *suppl. cum* V¹ γ¹ Va π] *om. cet.*
38 160 alio modo *suppl.*] *om. codd.*
220 quo *suppl. cum* Sv] *om.* N V¹ V² Va per quam F² per quem γ¹ δ¹ π (*def.* F)
274 et¹ *suppl. cum Vulg.* γ¹ sVa sPd] *om. cet.*
365 est *suppl. cum* F Pd π] *ante* diversitas V¹ sAs *ante* caloris F³ *om. cet.*
625 enim *suppl.*] *om. codd.*
40 129 ostendit *coni.*] prosequitur β¹ F³ exequitur δ¹ π *om. cet.*
431 quaerit *suppl. cum* Sv] *om.* N V² pAs diligit (*post* condensam F) F sAs requirit(–ret V¹) *post* condensam β¹ petit F³ appetit *post* condensam Va habitat δ¹ π
440 contra *suppl. cum* γ R π] ob sF propter β¹ sPd *om. cet.*
41 71 movetur *coni. cum* β¹] molitur δ¹ π *om. cet.*
187 ignis *coni. cum* sV² Pd π] ei *post* apponitur Sv *om. cet.*
251 ita *suppl.*] *ante* directe Pd π *om. cet.* (*def.* Sv)
407 quam *suppl. cum* β¹ F³ δ¹ π] *om. cet.* (*def.* Sv)
42 159 possessiones (–onem π) sed etiam *suppl. cum* π] hec sed etiam sAs *om. cet.*

Les leçons positives fréquentes dans les groupes γ ou δ π ne doivent pas faire illusion quant à leur origine; les compléments nécessaires étaient presque toujours imposés par le contexte — c'est pourquoi l'éditeur les a souvent adoptés, mais de sa part comme de celle des auteurs desdits témoins positifs ce sont des conjectures. Dans de tels cas le fait de la restauration est beaucoup plus vraisemblable que ne le serait la coïncidence fortuite de témoins de groupes différents sur une faute qui trouble gravement le sens correct. La présomption de l'omission dès l'archétype est d'autant plus forte que ses témoins sont ceux qui

jouissent de manière habituelle de la plus grande autorité. Ainsi dans le cas suivant:

27 241 Quandoque vero ⟨non⟩ ab interiori infirmitate sed ab exteriori persecutore occiditur...

La négation est appuyée par sN F^2 γ δ π mais elle est omise par F pN V^1 V^2. Or F N V^2, et V^1 à son rang propre, sont les témoins majeurs de la tradition manuscrite du texte de l'*Expositio* et ils appartiennent à quatre groupes différents; leur rencontre sur une faute aussi flagrante — la négation étant manifestement requise par le sens de la proposition — est inexplicable s'il ne faut en situer la cause à l'étage supérieur de la tradition. Une telle coïncidence ne peut être attribuée au hasard, tandis que la restauration, intervenue au niveau des témoins positifs ou de leurs ascendants intermédiaires, est fort vraisemblable: exigé par le sens correct, *non* avait sa place déterminée par le contexte.

Il faut se garder d'une interprétation trop hâtive et matérielle — quantitative si nous osons dire — du témoignage positif; une déposition négative apparemment moins appuyée peut avoir un poids réel beaucoup plus grave. Dans cette longue liste d'omissions, on aura remarqué à plusieurs reprises qu'un membre des groupes à majorité positive demeure témoin, direct ou non, de l'omission que nous dénonçons comme générale; il faut voir dans les exceptions l'indice de la restauration dans les témoins positifs. C'est ce témoignage partiellement obscurci mais cependant valide qui confirme le fait de l'omission à l'étage de l'archétype dans les cas extrêmes, où les témoins positifs paraissent l'emporter sur les témoins négatifs. Donnons un exemple.

3 397 ...aliqui vero moriuntur post infusionem ⟨animae⟩ rationalis...

Le substantif *animae* est appuyé par sN V^1 F^2 As Sv Va Pd et π et cependant son omission dans l'archétype est quasi certaine, parce qu'elle est attestée par tous les groupes; directement par F pN V^2 et F^3, indirectement par R, qui a restauré le texte mais en introduisant le complément nécessaire en place différente de celle que lui donnent les autres témoins positifs — ceux-ci avant, R après *rationalis*. La coïncidence de témoins négatifs des cinq groupes de la tradition, sur une omission aussi caractérisée que celle de *animae* dans le contexte qui l'exige, serait inouïe s'il fallait l'attribuer au hasard; ici comme dans le cas précédent, la déposition positive ne fait que rendre compte des restaurations intervenues à l'étage de ses témoins.

Et si l'une ou l'autre de ces omissions communes à plusieurs groupes devait sa répétition à des causes fortuites, il n'en resterait pas moins un nombre imposant de cas imputables à l'archétype. Un tel ensemble confirme et l'unité d'origine de la tradition et la distinction nécessaire de son archétype et de l'original. Car nous n'oserions imputer une telle série d'omissions à un auteur aussi exact que saint Thomas; la responsabilité en incombe à un tiers qui intervint entre lui et les copies postérieures de son œuvre.

Ce qui est manifesté par les omissions l'est aussi par les variantes et les incidents communs dont on a fait état dans les pages précédentes; la multiplication des copies de l'*Expositio* s'est faite à partir d'un modèle où le texte avait déjà subi une dégradation non négligeable. Il est vrai que pour une copie intermédiaire, surtout si son modèle prêtait à difficulté, le volume de cette dégradation n'est pas anormal; il le serait d'un original.

§ 68. Autographe et archétype

La distinction entre l'original et l'archétype ne porte pas atteinte à l'unité du texte; par contre elle n'est pas sans conséquences eu égard à sa transmission. Posant un intermédiaire entre l'original et toutes les copies ultérieures, elle signifie que la convergence du témoignage de ces copies s'arrêtera au niveau de l'intermédiaire. Autrement dit, l'ultime travail de restitution du texte sera œuvre de critique textuelle et verbale, sans appui dans la tradition manuscrite. Cette circonstance nous imposera de prendre une notion aussi exacte que possible de l'archétype, de sa dégradation relative, de ses rapports avec les sous-archétypes des groupes issus de lui (ci-après §§ 113-118).

Une question pourrait être soulevée ici: celle de la distinction hypothétique de l'apographe et de l'archétype. Il n'est pas nécessaire, en effet, que la copie prise de l'original ait joué le rôle d'ascendant immédiat de la tradition; cette fonction a pu incomber à un témoin issu d'elle. Si la distinction était vérifiée, elle permettrait de faire partager la responsabilité de la dégradation du texte aux deux transcriptions; elle ne troublerait pas, du moins directement, l'unité d'origine: deux exemplaires superposés selon l'ordre généalogique ne multiplient pas les voies de procession. Eu égard à la restauration du texte, l'hypothèse est d'importance médiocre; le total des cas critiques ne change pas et les moyens de solution sont les mêmes.

On notera cependant une conséquence possible de la distinction, à supposer qu'elle soit vérifiée. L'existence d'un apographe, ou bien même d'un original dicté, distinct de l'archétype, pourrait rendre rai-

son de leçons authentiques dans des copies postérieures qui ne les auraient pas reçues de l'archétype. Les témoins de telles leçons auraient corrigé le texte commun par recours à l'intermédiaire, père de l'archétype, ou à quelque copie issue de lui indépendamment et maintenant perdue. Il faut insister sur le caractère hypothétique d'une telle possibilité. La distinction entre l'apographe et l'archétype n'imposerait nullement que de fait des témoins du second aient corrigé leur texte à l'aide du premier. L'hypothèse ne doit cependant pas être écartée à priori; elle exigera elle aussi que l'on prenne une connaissance aussi exacte que possible de l'archétype et des relations que soutiennent avec lui les divers groupes qui en sont issus.

Il n'est qu'une méthode pour atteindre l'archétype et en prendre une notion valable; c'est de recueillir le témoignage de sa descendance en suivant tour à tour chacune des voies qui convergent vers lui. Au terme de ces cheminements, il sera possible de confronter les dépositions et d'en tirer une estimation nuancée des qualités et des défauts de l'ancêtre commun.

§ 69. Stemma figuré de la procession initiale de la tradition manuscrite

Le test sur les omissions inconditionnées et, après lui, celui sur les variantes communes laissaient une grave inconnue; ils ne révélaient rien du rapport de chacun des groupes qu'ils avaient fait connaître avec l'origine de la tradition; l'ébauche de stemma proposée au terme du premier test était privée de son couronnement essentiel (ci-dessus § 46). Il est désormais légitime de combler cette lacune. La variété et la multiplicité des incidents relevés au cours des paragraphes précédents constituent plus que des indices, ou plutôt la convergence de ces indices exige une communauté d'origine de leurs témoins et par conséquent des sous-archétypes, chefs des familles. Les six voies d'ascendance vers l'origine de la tradition (cinq jusque vers le chapitre 20 ligne 250) convergent vers un même carrefour, un archétype unique, intermédiaire entre l'original et ses descendants parvenus jusqu'à nous.

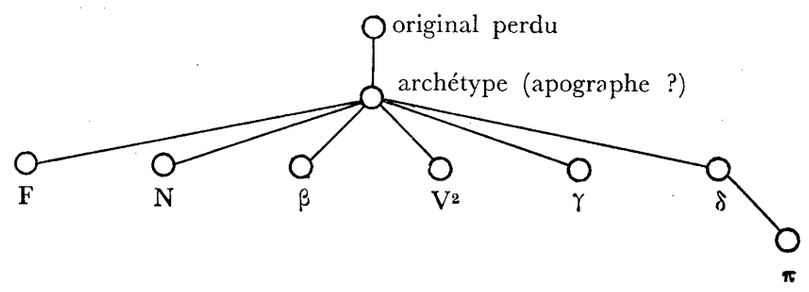

Chapitre IV

ÉTUDE DES GROUPES DE LA TRADITION

§ 70. Le texte commun

Les différents tests qu'on a exploités, pour manifester la division des témoins de la tradition manuscrite en groupes distincts, n'ont utilisé les faits critiques que sous le seul aspect statistique; ils n'ont que fort peu fait connaître la valeur des groupes et des individus sous l'aspect de leur fidélité au texte transmis. Une telle connaissance est cependant indispensable pour justifier la sélection des copies à utiliser en vue de la restitution des leçons authentiques et l'élimination de celles qui seraient erronées.

La tradition manuscrite de l'*Expositio* s'étant formée par l'intermédiaire de six sous-archétypes distincts, la structure de sa procession ne comporte pas un ordre généalogique hiérarchisé, de telle sorte que des témoins plus haut placés s'imposeraient à la sélection; théoriquement et avant tout examen, la déposition de chacun des sous-archétypes devrait jouir de la même autorité. Toutefois, copies réelles, ces intermédiaires présentaient des qualités et des défauts individuels, et par conséquent étaient de valeur inégale; leur déposition ne pourra être reçue sans une estimation de leur autorité respective, c'est-à-dire de leur fidélité propre à l'archétype commun.

Une première estimation approximative est fournie par le total des variantes inscrit au compte de chaque témoin dans le test sur le Prologue et le chapitre I (§ 47); elle orientera notre démarche. En effet, si F n'a que 140 variantes sur les 1454 unités critiques où deux ou plusieurs témoins sont négatifs, c'est que sur cet ensemble il présente 1314 fois la leçon la mieux attestée ou positive; au contraire, avec 764 variantes R se montre beaucoup moins fidèle au texte commun.

Nous nous expliquons sur cette notion de texte commun, parce qu'elle est d'importance capitale pour résoudre le problème de la restitution des leçons authentiques. De nombreux incidents, répétés par tous les groupes, prouvent l'unité d'origine de ceux-ci, par conséquent leur division témoigne d'un état postérieur de la tradition du texte. Au terme de la remontée depuis les individus vers l'original, nous n'atteindrons pas seulement des chefs de groupes isolés mais, au delà de ces intermédiaires, l'archétype unique qui est à leur origine; car de même que l'accord des témoins d'un modèle permet la restitution de ses propres leçons, de même l'accord des groupes autorisera la restauration de leur ancêtre commun.

Le texte commun, c'est celui appuyé par l'ensemble des témoins ou des groupes, à l'exception de ceux portant des leçons divergentes ou variantes. Il ne s'agit pas d'une simple question de nombre, de majorité des témoins individuels; c'est le fait de la distinction spécifique des groupes qui confère une autorité particulière aux rencontres de tous ou de plusieurs contre un ou deux aberrants. Témoins de lignées différentes, leur accord se fonde à un étage antérieur de la hiérarchie de procession, dans l'archétype commun dont ils sont issus. Ce texte commun n'est donc pas un compromis moyen entre les leçons concurrentes des groupes, ou bien le résultat d'une sélection des variantes d'après des critères subjectifs, comme serait par exemple l'intention de faire le meilleur texte possible: le texte commun, c'est celui garanti par le consensus non des individus mais des groupes, et dans les cas où l'accord n'est pas unanime, par celui de leur majorité, quatre contre un, ou bien trois contre deux, compte tenu de l'autorité respective des groupes et des individus.

La conséquence la plus impérieuse de l'unité de l'archétype ultime de la tradition, c'est que toute leçon aberrante par rapport à la leçon commune doit être tenue pour une variante formelle et non pour une leçon parallèle dont l'autorité devrait être pesée en chaque cas particulier. Quel que soit l'intérêt qu'elle présente, quelle que soit sa vraisemblance, une telle leçon doit être considérée comme une nouveauté par rapport à la leçon de l'archétype. Il peut arriver qu'elle s'impose comme la seule cohérente; l'éditeur la tiendra pour une heureuse conjecture, une suppléante nécessaire pour corriger une faute ou bien une omission du texte commun: du point de vue critique sous l'angle duquel nous considérons ici la tradition, de tels cas constituent des variantes, et celles-ci ne peuvent être adoptées sans une justification expresse.

Pour restituer le texte commun, première étape

de la restauration critique de l'*Expositio super Iob*, l'édition Léonine utilisera pratiquement tout le témoignage de la tradition. En aucun cas un seul témoin ne ferait autorité; c'est le consensus des *maiores* qui permettra la restitution de l'archétype, antécédent de tous les groupes; et quand le consensus tombera sur une erreur manifeste, ce sera la critique, textuelle ou verbale, qui seule permettra une amélioration, par conjecture. Si parfois l'édition adoptera des leçons dont on trouvera des témoins isolés dans la tradition — individus ou groupes —, dans ces témoins de telles leçons seront déjà le fruit de conjectures.

Dans ce chapitre, qui est essentiel, parce qu'il doit manifester l'autorité respective des témoins et des groupes, on ne pouvait simplement proposer des chiffres, il sont trop abstraits et sollicitent toujours la confiance du lecteur; il fallait concrétiser en quelque sorte la matière des discussions et donner un fondement objectif aux conclusions. On a donc proposé des exemples, réels, en nombre suffisant pour exprimer l'attitude générale des témoins et éclairer un jugement qualitatif de cette attitude.

Pour interpréter la signification de ces longues listes de variantes, le lecteur devra toujours avoir présent à l'esprit la notion de texte commun; les leçons de celui-ci, hormis ses erreur évidentes, constitueront l'étalon de mesure de la fidélité relative des déposants. Outre ce rôle de manifestation qualitative, les listes de variantes constitueront une justification complémentaire des distinctions qui ont été acquises par les statistiques; elles rendront plus sensible la réalité des groupes en objectivant les faits qui les caractérisent.

Dans les paragraphes suivants, on examinera successivement chacun des groupes pour découvrir les copies les plus qualifiées et éliminer celles dont la médiocre autorité troublerait sans profit le chantier d'édition.

§ 71. Groupe F

Le test sur les omissions situait le témoin F parmi les ascendants de P et celui-ci parmi ceux de N^1. Il résulterait de cet ordre de procession que F résumerait en lui seul le contenu authentique du témoignage de ce groupe; un apport propre de P ou de N^1 ne pourrait être que le fruit de contaminations ou de conjectures sans autorité. En d'autres termes, dans l'état actuel de la tradition manuscrite, F jouerait le rôle d'intermédiaire entre l'original de l'œuvre et les copies P et N^1, d'où disparaîtrait la nécessité critique d'interroger ces deux témoins. Une conséquence aussi importante demande que la position hiérarchique de F soit manifestée sans crainte d'erreur.

On demandera une telle manifestation aux matériaux qui furent rassemblés pour constituer le test sur les variantes du Prologue et du chapitre I; si la conclusion est valide pour cette section du texte, il sera légitime de l'étendre à l'ensemble de l'œuvre; la permanence d'un même ordre de relations entre les témoins de l'*Expositio*, mis à part le cas spécial de β^1 et V^2 R^2, a été mise en évidence par les tests précédents.

Avec les matériaux en question nous allons établir une comparaison limitée aux seuls témoins F P et N^1, et ordonnée à la seule vérification de l'ordre de procession déjà reconnu. Pour instituer cette comparaison nous partons d'un double fait d'expérience: 1) dans une copie de quelque nature que ce soit se retrouvent, plus ou moins bien reproduits, les traits principaux du modèle; plus la copie est fidèle plus elle est semblable à son modèle; 2) quand il s'agit d'un texte et que celui-ci est de quelque étendue, il est presque inévitable qu'un certain nombre d'erreurs de transcription s'introduisent dans la copie. Ceci étant, les défauts du modèle, par rapport à un original dont il transmettrait lui-même l'image, se trouveront et chez lui et dans la copie qui le reproduit: caractères spécifiques; les défauts acquis au cours de la nouvelle transcription seront absents du modèle: caractères individuels de la copie. La comparaison qu'on va instituer entre les trois témoins a pour but de manifester s'il existe entre eux un tel rapport des caractères spécifiques et individuels.

Sur une première ligne on comptera les caractères spécifiques, c'est-à-dire les incidents communs aux deux copies mises en comparaison, par lesquels elles diffèrent de l'étalon de comparaison, ici le texte commun. Nous insistons sur la notion de *caractères spécifiques* ou incidents communs aux deux copies: il s'agit des mêmes faits de part et d'autre, de variations identiques par rapport au texte de base, lequel est appuyé par les autres familles de la tradition. La coïncidence ne concerne pas seulement le lieu et le nombre des incidents mais aussi leur identité formelle. Il est évident que plus le total des cas de divergences identiques par rapport au texte commun est élevé chez deux témoins, plus aussi s'affirme leur relation généalogique. Nous compterons donc sur une première ligne ces incidents spécifiques ou communs aux deux copies; sur les lignes inférieures, on comptera séparément pour chacune d'elles les cas où elles se séparent et du modèle et l'une de l'autre, cas individuels. Si le copiste n'intervenait d'aucune manière sur le texte qu'il transcrit, sinon par les infidélités qu'il ajoute involontairement, le modèle et la copie devraient se distinguer en ceci, que le premier serait sans aucune variante individuelle; sa ligne propre de-

vrait rester nulle. Toutefois très rares sont les copistes qui ne corrigent, à tort ou à raison; certaines erreurs du modèle peuvent être si évidentes que la restitution de la leçon vraie s'impose de soi. Dans de tels cas, seul le modèle sera témoin de la variante. Il résulte de ce fait que, dans un test de comparaison, il reste toujours du côté du modèle un résidu qui n'a pas été absorbé par la copie; l'étage du modèle, qui devrait être vierge, enregistre toujours un certain nombre de cas individuels. Cette circonstance impose une estimation exacte de chacun des cas où la copie ne reproduit pas le modèle. S'il s'agit d'un incident sans portée, comme le serait l'oubli d'un complément d'abréviation, la simple répétition d'un mot, un tel cas n'infirme en rien la valeur du test; si au contraire une omission importante du modèle présumé n'était pas répétée dans l'autre témoin, une conclusion positive serait difficile; du moins le premier ne serait pas l'ascendant unique du second. Il importe donc de distinguer les variantes selon leurs espèces pour apprécier aussi justement que possible les différences qui caractérisent les témoins soumis à la comparaison.

Sous le titre *variantes* seront comptées les variantes proprement dites, substitution d'un mot pour un autre, divergence sur la terminaison, le mode, le temps etc. Les omissions seront distinguées selon qu'elles seront brèves ou longues, brèves, de 1 à 3 mots, longues, au-dessus de 3 mots. Les autres titres, additions, inversions et transpositions, s'entendent de soi.

§ 72. Test de comparaison F P sur les variantes du Prologue et du chapitre I

témoins	variantes	om. brèves	om. longues	additions	inversions	transpositions
F et P	70	32	7	6	2	2
F seul	19	1	0	1	0	0
P sans F	62	23	5	2	1	1

Notons tout de suite que les 7 omissions longues F P totalisent 85 mots; les 5 omissions longues de P seul en totalisent en outre 97.

Dans l'hypothèse de procession F → P, sur les 21 cas où F n'aurait pas été assimilé par P il faut retrancher 7 cas où il s'agit de leçons pF; le copiste de P n'avait pas à tenir compte des leçons annulées dans le modèle. En 2 autres cas il s'agit de très brèves lacunes (espaces vides sur la ligne, à ne pas confondre avec les textes omis) non répétées dans la copie; ce traitement est si fréquent dans la transcription des textes qu'il est normal. Enfin le cas d'omission brève inscrit au compte de F doit être excepté de la comparaison, parce que le témoin P dans son premier état fait au même endroit une omission beaucoup plus longue (F omet *per hoc* I 37 et pP omet *aperte ... peccaverit* I 37-40), il ne peut donc être mis en comparaison ici avec F.

Les 11 autres cas au compte de F sont des incidents de copie ou des erreurs si évidentes que les uns et les autres appelaient leur correction par le copiste de P. Dans ce premier test de comparaison nous donnerons le détail de ces incidents, pour permettre au lecteur d'apprécier la portée de chacune des interventions dudit copiste.

Et d'abord l'addition au compte de F. Il s'agit d'un *quod*, répété par inadvertance: « Sciendum est autem quod quod divina providentia... » (I 235). Une dittographie aussi apparente ne pouvait pas échapper au copiste de P; sa suppression ne pose pas de problème.

Variantes:

Prol. 28 providentia vel ordinatione] providentia vel ordinationem F
31 eventibus] cunctibus F cunctis P
34 bonis et malis] bonis etiam malis F
ch. I 72 habitatores] habitatare F habitare P
122 erant] erat F *qui a oublié le signe de complément du pluriel*
205 Et convenienter] dicitur convenienter pF d' *et rasura ante* convenienter sF convenienter *tantum* P
210 venit] venerit F
265 *eos*] .o. F eos *cum Vulg.* P
649 dum (Iob) consideraret] dum (Iob) considerarent F
729 a Deo] ad deo F

En 3 cas sur 10 il est clair que la position de P, au regard de la leçon du lemme et de celle de F, est une conséquence directe de la variante F; cas Prol. 31, ch. I 72 et 205, où P a essayé d'amender son modèle. En 5 autres cas l'erreur de F était si patente qu'elle appelait presque automatiquement sa correction: cas Prol. 28, ch. I 122 265 649 729; on peut encore assimiler à ceux-ci le cas Prol. 34, où *etiam* était trop insolite dans le contexte. Reste la variante *venerit* en I 210, peut-être moins évidente pour un simple copiste; cependant la restauration de *venit* n'implique pas le recours à une autre source, et surtout elle ne peut ni énerver ni troubler la force probante du test. D'une part les deux témoins ont une position négative identique sur 119 unités critiques; les 21 variantes affectant F sont de valeur critique nulle; enfin P s'affirme avec 94 nouvelles variantes par rapport à F. Nous pouvons conclure avec sécurité que F est ascendant de P, lequel reproduit tous les incidents de son modèle, à l'exception de ceux dont il pouvait percevoir l'existence.

§ 73. Test de comparaison P N^1

Le témoin P, qu'on vient de dire issu de F, a subi plusieurs couches de corrections, les unes antérieures les autres postérieures à la copie de N^1, laquelle est supposée issue de lui. Les leçons pP qui furent écartées avant la transcription de N^1 n'ont pu influer sur le texte de celui-ci; elles n'ont pas à entrer dans une comparaison P N^1. Pour une raison inverse, les leçons apparues plus tardivement dans P, à une époque notablement plus récente que la confection de N^1, doivent être écartées elles aussi; elles ne pouvaient pas encore jouer le rôle dénié aux leçons disparues. Le test saisit P dans l'état approximatif où il se trouvait au moment où N^1 l'a transcrit[1].

témoins	variantes	om. brèves	om. longues	additions	inversions	transpositions
P et N^1	89	36	7	3	3	2
P seul	8	3	0	0	0	0
N^1 sans P	105	18	1	9	1	0

La procession P → N^1 n'est pas moins affirmée dans ce test qu'elle ne l'était ci-dessus dans le sens F → P. Sur un total de 151 unités critiques où P est engagé, N^1 partage avec lui une même position négative en 140 cas; P n'accuse donc que 11 faits individuels. Par contre N^1 en présente 134[2]. Le taux élevé des caractères communs et la disproportion sur les caractères individuels ne laissent place à aucune hésitation; N^1 est issu de P.

Le résidu de 11 faits P non assimilés par N^1 ne fait aucune difficulté. Sur les 8 variantes 7 appelaient d'elles-mêmes leur correction; la huitième est un *quidem* au lieu de *quid*. Les trois omissions au passif de P, non reproduites dans N^1, ont une incidence critique encore plus débile. Qu'on en juge:

1) dans le contexte « Intendimus enim compendiose secundum nostram possibilitatem, de divino auxilio fiduciam habentes, librum istum qui intitulatur *Beati Iob* secundum litteralem sensum exponere », les témoins F et P omettent le mot 'librum', indispensable pour donner à la phrase un sens correct; N^1 a suppléé spontanément (Prol. 98).

2) dans la citation scripturaire « I Petri ult. 'Adversarius vester diabolus tamquam leo rugiens circuit, quaerens quem devoret' » (1 368), F et P coupent court après les quatre premiers mots de la citation, omettant « leo... devoret »; N^1 supplée par l'addition « et cetera » (etc.) très fréquente en semblable circonstance.

3) dans le lemme « Nudus egressus sum de utero matris meae » (Iob 1^{21}), F et P omettent l'auxiliaire *sum*; N^1 le restaure avec la Vulgate.

Au terme de cette comparaison en deux étapes des rapports généalogiques des trois témoins F P N^1, la conclusion acquise par l'étude des omissions trouve une confirmation satisfaisante: F est l'archétype du groupe dans son état actuel et P se situe en position intermédiaire entre lui et N^1. Ce résultat cadre parfaitement avec les données chronologiques et géographiques concernant les trois témoins. N^1 est une copie d'origine napolitaine, la plus récente des trois. P a été transcrit à Foggia au cours de 1279, date impliquée par la notule que le copiste inscrivit au terme de son travail: « Scriptus fogie. Anno domini M°.C°C°. Octogesimo, primo mensis Januar. ». Enfin F présente les traits propres aux copies effectuées dans le cercle des secrétaires et premiers disciples de saint Thomas au couvent de Naples; il avait pu être transporté à Foggia par un des religieux de la maison que les dominicains y implantèrent avant 1279[3].

§ 74. Appréciation du texte F

L'ancienneté du codex F et son origine particulière le désignent à priori comme un témoin exceptionnel de l'*Expositio*; la valeur intrinsèque de son texte confirme-t-elle cette exception? Pour être rigoureuse, la qualification de F exigerait la distinction de ses éléments selon les six ou sept mains qui ont travaillé à sa transcription: la fidélité des copistes est en fonction de facteurs variables de l'un à l'autre; plus cultivé, celui-ci intervient davantage que celui-là; cet autre est moins attentif, lit avec plus de hâte, ne s'arrête pas aux difficultés du modèle, abrège les lemmes, etc. Le fractionnement des éléments du texte est cependant suffisant pour permettre de considérer l'ensem-

[1] Citons un cas pour illustrer cette évolution de P. En 23 30 Reputaret: après avoir écrit *reputa* à la fin d'un feuillet, F passe au début du suivant où il écrit clairement *reputaret*; pP et N^1 lisent *ut puta reputaret*, mais sP annule ensuite *ut puta*.

[2] Faits individuels P et N^1, c'est-à-dire par rapport au texte commun et à celui de F, nonobstant les coïncidences possibles avec d'autres témoins non engagés dans la comparaison. Ce sont de telles coïncidences qui expliquent le chiffre de 134 faits individuels N^1 dans le test, alors qu'il ne s'élève qu'à 127 au tableau général du § 47.

[3] La date précise de la fondation de la maison dominicaine de Foggia n'est pas connue. Cependant, sur la liste des couvents d'Apulie, Foggia venait avant Bari; or cette dernière fondation avait été autorisée par le Chapitre général de 1280; le Chapitre de 1279 avait permis une fondation à Sulmona; la fondation de Foggia serait probablement celle qui fut autorisée en 1276. Cf. Monumenta Ord. Fr. Praed. hist., t. III, Romae 1898, pp. 188, 205 et 210. — D'abord simple maison, la fondation de Foggia fut élevée en couvent formel avant 1288. Cf. Mon. Ord. Fr. Praed. hist., t. XX, Romae 1941, pp. 64 et 84.

ble dans sa totalité comme ne faisant qu'un; les moyennes s'équilibrent et se compensent [1].

La fidélité générale du texte F au texte commun est attestée par le nombre peu élevé des ses variantes; sa fidélité absolue sera estimée à la nature de ses leçons propres.

Quelques-uns distinguent en deux catégories les accidents qui peuvent modifier un texte à la transcription: les accidents négatifs, qui se produisent sans intervention volontaire du copiste; les accidents positifs, dûs à de telles interventions conscientes. Dans la première catégorie sont rangées les omissions et les fautes, dans la seconde les additions, inversions et variantes. Ces définitions et la distinction qui est faite des catégories d'accidents doivent être quelque peu rajustées. L'inversion est plus souvent négative que réfléchie et la substitution d'un mot pour un autre peut être un pur accident et cependant constituer une variante au sens propre du terme.

Pour apprécier la fidélité d'une transcription on examinera surtout les additions, qui déclarent presque toujours une intervention positive, et les variantes formelles ou substitutions de mots, plus aptes que les autres incidents à révéler l'attitude du copiste ou du correcteur.

Les additions sont peu fréquentes dans la tradition manuscrite de l'*Expositio*, nous entendons les additions de plusieurs mots. Le texte F n'en présente que deux cas, imputables à la quatrième et à la cinquième des mains qui interviennent dans sa transcription. La première est une citation du Psaume 146, ajoutée à la fin d'un paragraphe et tout à fait en situation à la suite du texte qui la précède. Qu'on en juge:

9 282-286 « Quod autem addit *quorum non est numerus* ad singula referendum est, ita tamen quod intelligantur divina opera innumerabilia esse hominibus, sed numerabilia Deo qui facit 'omnia in numero, pondere et mensura' », après quoi F ajoute « psal. qui numerat multitudinem stellarum ».

Le second cas ne constitue pas une addition formelle; il s'agit davantage d'un complément. Saint Thomas rappelle un texte qu'il a exposé plus haut; F ajoute quelques mots faisant suite au texte cité:

34 62 « ...videtur alludere verbis Iob quibus supra dixerat 'sagittae Domini in me sunt' »; F continue « quarum indignatio ebibit spiritum meum », complément du verset cité, Job VI[4].

En elles-mêmes de telles additions troublent bien peu le texte de l'*Expositio*; elles prouvent cependant que les copistes de F n'ignorent pas leur Bible et qu'ils peuvent intervenir intelligemment sur le texte qu'ils transcrivent. De fait les variantes du témoin trahissent plusieurs fois une retouche intentionnelle.

§ 75. Variantes F

Dans les exemples de variantes que nous allons proposer, la leçon propre au témoin sera toujours donnée entre parenthèses; elle se substituera au seul mot qui précède immédiatement. Si, par exception, plusieurs mots du texte sont atteints par la variante, le lemme sera répété au début de la parenthèse comme dans un apparat critique. Dans les cas où la conjecture du témoin serait adoptée et admise en texte, le lecteur en sera averti. On se souviendra que les leçons propres à des témoins ou groupes isolés sont toujours des variantes réelles, par rapport au texte commun transmis par l'archétype; elles ne doivent donc pas être appréciées d'après leur intérêt, sinon dans la mesure où celui-ci peut manifester le degré d'intervention volontaire qui est à leur origine.

a) *variantes où se perçoit une intervention réfléchie*

1 427 ...omne autem medium duorum eo magis ab uno extremo recedit (elongatur F) quo magis alteri appropinquat...

537 ...sed simulate iusti ex modica adversitate turbantur (mutantur F) velut nullam virtutis radicem habentes.

[1] A titre indicatif, voici la part respective revenant à chacune des mains qui ont transcrit l'*Expositio* sur le témoin F:

main	a	ff. 1ra-2va ligne 6	édition	Prol.	début à ch. 1 ligne 291
»	b	ff. 2va 6 à 4rb inclus	»	1	291 à 791
»	c	ff. 4va à 14vb ligne 18	»	1	791 à 8 238
»	d	ff. 15ra à 18va 16	»	8	238 à 10 330
»	c	ff. 18va 16 à 26ra 41	»	10	330 à 16 292
»	d^1	ff. 27ra à 34vb 44	»	16	292 à 24 34
»	c	ff. 34vb 45 à 35va 14	»	24	34 à 24 209
»	d^1	ff. 36ra à 40rb 13	»	24	209 à 29 196
»	c	ff. 40rb 13 à 45ra 14	»	29	196 à 33 177
»	e	ff. 46ra à 61vb	»	33	177 à 42 61
»	f	f. 62ra-^{va}	»	42	61 jusqu'à la fin.

Nous distinguons d et d^1 sans pour autant affirmer qu'il ne s'agit pas d'une même main; la distinction est seulement probable. Sur 27 abréviations de lemme dans le témoin F, d en fait 22, d^1 n'en fait aucune.

2 260 ...*nemo loquebatur* (consolabatur, F) *ei verbum*[1].
3 203 ...*et involvatur* (induatur F) *amaritudine*...
4 7 ...nam odium (tedium F) praesentis vitae quod dixerat...
511 ...*succidentur*: succisio enim arboris (corporis F) ex causa exteriori procedit.
7 489 ...et sic homo dum fit contrarius Deo per peccatum fit etiam sibimet ipsi gravis (contrarius F), et hoc est...
9 678 ...sordidus demonstrabor (apparebo F) tuae iustitiae comparatus...
734 ...homines enim quorum mens occupata est tristitia non possunt subtiliter perscrutari (contemplari F), et quantum...
10 113 ...sed ex consilio et deliberatione (consilio et deliberatione] deliberato consilio F) hoc velint; unde cum...
16 13 ...onerosus ergo consolator est qui ea loquitur quae magis animum exasperant (exasperare solent F). Possent tamen...
19 129 ...enumerat primo illos qui sunt habitatione (extra habitationem F) domus separati...
23 245 ...adversitatem passus sum, *propter imminentes tenebras*, idest errores (vel culpa *add.* F) vel peccata...
24 32 Et eorum culpam exaggerat (arguat F) ex condicione personarum quibus inferunt nocumenta...
272 Causam autem quare absque (sine F) misericordia sit puniendus assignat...
27 160 ...idest tale est quod eis in sortem (partem vel *praem.* F) venit dum bonis spiritualia...
29 69 ...*petra fundebat mihi rivos olei* (aque F), per quod...
165 *In nidulo* (dominio F) *meo moriar*, idest sperabam...
30 203 ...*quasi caputio tunicae* (diruto F) *succinxerunt me*...
33 207 ...vel potest utrumque referri ad mortem (vitam F) corporalem, quae quandoque accidit per interiorem corruptionem...
229 ...*ossa quae tecta fuerant*, scilicet carne, *nudabuntur*, idest manifestabuntur sola cute contecta (sola ... contecta] detecta cute F).
34 219 ...si enim consueto modo (enim ... modo] inconsueta F) eis mors expectata superveniret...
233 ...requiritur quod habeat manum armatam (extentam F) contra ipsum...
35 149 Sed quia eius verba (dicta F) prave intellexerat...
39 119 ...unicornem, quod est animal quadrupes valde forte et ferum (ferox F), habens unum cornu...
224 ...dicitur enim de equis quod iubarum decore ad coitum (collum F) agitantur et iubis (crinibus F) tonsis eorum libido extinguitur...
230 ...hinnitus collo equi a Deo circumdatur quando iubae ei (quando ... ei] quod crine equo F) dantur a Deo...
40 371 Tertio describit motum (totum corpus F) elephantum...
41 223 ...per quod significatur quod egestas virtutum in hominibus causatur (occultatur F) ante faciem diaboli...

b) *variantes involontaires et erreurs de lecture non corrigées*

3 57 ...Gen. x « Maledictus Chanaan (Cayn F), servus sit fratrum suorum »...
168 Dies enim aliqui (antiqui F) exiguntur a Deo ad celebritatem propter aliquod insigne beneficium in illa die hominibus collatum...
5 63 ...quando aliquis dives et potens filios sine (sub F) disciplina nutrit (non *praem.* F), quod proprium est stulti...
290 ...hoc accipit (incipit F) tamquam notum...
7 237 ...sed loquitur ex hypothesi positionis (hypoth. positionis] ypostasi rationis F) adversariorum...
10 423 ...vel melius dicendum quod more disputatoris (disputationis F) loquitur...
14 82 ...ex putredine ligni habente vim sementinam (sensitivam F N), *et faciet comam*...
18 132 ...in ipsis terrenis rebus latet (iacet F) aliquod periculum...
199 Homine autem mortuo, frequenter omnia quae fuerunt eius depereunt (de parentum F), quod consequenter ostendens primo incipit a terrae-nascentibus, quorum quaedam eo mortuo remanent adhuc seminata (semitacta F), et quantum ad haec...
217 ...non est celebritas nominis nisi apud multitudinem, quae in plateis solet inveniri (invocari F).
19 58 ...puta cum aliquis ab aliquo violenter opprimitur et ab alio (aliquo F) succursum habet...
85 ...quia qui ante sedebat « quasi rex circumstante (rex circumstante] res animi instante F) exercitu », ut dicitur infra...
302 ...fuerunt alii qui dicerent (duxerunt F) animam idem corpus quod deposuerat resumpturam...
21 37 Et ne videatur hoc iactanter dicere quasi ad deferendum (defendendum F) honorem suae auctoritati...
140 Sic ergo evidentissime confutavit (confirmavit F) eorum sententiam...
22 174 *Qui sublati* (oblati F) *sunt ante tempus suum*...
24 28 ...*terminos transtulerunt*, furtive (fortune F) scilicet mutantes possessionum confinia...
26 205 ...*et cum vix parvam stillam* (vix ... stillam] dispar-vant partem *ex archetypo* F N V[2]) *sermonum eius audierimus*...
27 204 ...non reservabit coacervatum (corvatum F), quod contra innocentiam esset.
34 68 ...maxima enim perversitas videtur ut aliquis Deum irrideat eius iudiciis detrahendo (detur in odio F), unde subdit...

[1] Les mots en italique appartiennent au texte sacré commenté.

34 73 ...esset ei ad tribulationis (ambulationis F) refrigerium...
307 ...quid esset faciendum et quid esset vitandum (imitandum F); sed hoc ipsi respuerunt...
35 33 ...prosperitas temporalis non semper innocentiam comitatur (computatur F), alioquin ipse prosperitatis tempore...
37 51 ...non solum desideret (desudet F) et concupiscat quae videntur ei connaturalia...
178 ...ad quas citius accedunt radii solares et tardius (radius F) eas deserunt.
232 *Numquid scis quando praecepit* (percipit F) *Deus pluviis...*
38 83 ...inter quas terra est nobis notior (vicinior F) utpote propinquior...
307 ...puta piscium (pascentium F) dispositiones in mari viventium...

La première série d'exemples montre que le texte F est témoin de quelques retouches réfléchies, parfois à son détriment, et même à celui du texte sacré. Toutefois F ne porte pas les traces d'une revision systématique; les exemples de la seconde série sont là pour le prouver, où ses leçons sont presque toujours le fruit d'une lecture hâtive du modèle, ou bien reproduisent ses erreurs sans effort d'amendement.

Le total des incidents affectant le texte F est le moins élevé de tous, et la part des variantes formelles dans ce total est peu importante; elle n'atteint pas 200 unités. Or dans la moitié des cas la variante ne trahit aucune retouche volontaire; le texte a été transcrit comme il a été lu. Par conséquent les interventions réfléchies se réduisent à bien peu de chose par rapport à l'ensemble de l'*Expositio* et elles n'affectent guère sa qualité.

Cette appréciation est confirmée par le fait que le texte F ne porte aucune trace de contamination. Si en deux cas il présente une leçon double, vestige ordinaire de la contamination, c'est parce que le copiste a estimé utile de proposer une conjecture qui lui était personnelle; les deux leçons supplémentaires ne se retrouvent pas dans l'un des autres groupes, comme ce serait le cas s'il s'agissait de leçons empruntées [1]. Une telle indépendance est le meilleur indice de la fidélité des auteurs de la transcription à un unique modèle. Non contaminé, peu retouché, le moins affecté par les incidents communs et inévitables de toute transcription manuelle, ancien et d'origine privilégiée, le texte F doit être tenu pour un excellent témoin de l'*Expositio*, peut-être le plus autorisé.

§ 76. Groupe N

Parmi les groupes de la tradition, celui formé par N P^1 est le plus simple. L'ordre de procession respectif des deux composants a déjà été manifesté à l'occasion du test sur les omissions (§ 40); il suffira de confirmer le fait établi par la comparaison des données critiques relatives à l'un et l'autre témoin sur l'étendue du Prologue et du chapitre I.

Les deux copies ont été retouchées. Sur la longueur du test, 45 leçons pN n'ont pas eu d'influence sur P^1; elles avaient été corrigées avant la transcription de P^1. Quelques retouches plus tardives ont encore été apportées à N, retouches qui n'ont pu être assimilées par P^1: les unes et les autres ont été éliminées de la comparaison. Par contre, plusieurs des secondes leçons de P^1 aggravent sa position en regard de son modèle; on a distingué la part propre à sP^1 de manière à présenter un test plus fidèle à la transcription initiale de P^1.

témoins	variantes	om. brèves	om. longues	additions	inversions	transpositions
N et P^1	122	21	5	25	13	2
N seul	10	0	0	0	0	0
pP^1 sans N	23	6	1	1	0	1
sP^1 sans N	9	2	0	3	0	1

Sur un total de 198 cas où N est engagé dans la comparaison avec P^1, les deux témoins occupent 188 fois une position négative identique; une proportion aussi élevée manifeste l'étroite parenté qui unit N et P^1. Les chiffres respectifs de N seul et de pP^1 seul confirment le sens de la relation; P^1 est issu de N.

Le résidu des leçons N non assimilées par P^1 est négligeable; il s'agit de faits sans portée critique, dans le genre de ceux notés plus haut dans la comparaison F P; il n'y a pas lieu de s'y arrêter.

Comme dans le cas précédent, les résultats de l'enquête critique s'accordent avec les données chronologiques et géographiques concernant les deux témoins. N est un manuscrit provenant du couvent dominicain de Naples; il porte en souscription « Ego Iacobus mediolanensis notarius portus cephaludi ad honorem Reverendi panormitani archiepiscopi hoc opus scripsi. Amen ». On serait tenté d'identifier cet archevêque de Palerme avec Pierre de Saint-Foi, qui légua ses manuscrits théologiques au couvent des frères prêcheurs de Naples en 1283 (voir § 3, n. 31). Il reste cependant un doute sur l'âge précis du manuscrit N: son écriture évoluée tendrait plutôt à le faire dater du début du XIVe siècle. On notera toutefois que la plume était tenue par un notaire; les caractères de l'écriture peuvent s'en ressentir.

Plus sûrement du XIVe siècle, le témoin P^1 n'est entré que tardivement à la Bibliothèque Nationale de Paris; son origine prochaine n'est pas connue. Il

[1] Ces deux leçons ont été enregistrées dans la série a) des variantes trahissant une intervention réfléchie: cas 23 245 et 27 160.

y a lieu cependant de signaler un rapprochement suggestif à son propos. Le volume est formé de deux éléments distincts; l'un contient l'*Expositio super Iob*, l'autre une compilation sur les Psaumes d'après saint Thomas et Pierre de La Palud, par le dominicain Jean le Jeune d'Aversa, lequel fut désigné comme lecteur au couvent de Naples par le Chapitre général des dominicains de 1339[1]. La proximité des deux ouvrages n'est pas sans signification: nous sommes ramenés à Naples.

Issu de N, le témoin P[1] sera écarté du chantier d'édition.

§ 77. Appréciation de texte N

L'autorité du texte N ne le cède guère à celle du texte F. Peut-être moins proche de l'original que celui-ci et affecté d'un nombre plus élevé de variantes, N lui est supérieur sous le rapport des retouches réfléchies du copiste; Jacques de Milan s'est plus abstenu d'intervenir sur le texte que les copistes de F. Dans celui-ci le nombre des interventions volontaires était de 50 sur 100 variantes; dans N il ne dépasse pas 30%. Comme pour F on donnera une double série d'exemples de variantes formelles dans N.

a) *variantes où se perçoit une intervention réfléchie*

1 489 ...sed hoc non agit (ait N) ex recta intentione (mente nec N) propter tuum amorem...
702 ...*et effugi* (evasi N) *ego solus*...
2 17 ...mali homines ... perniciose iudicant de intentione bonorum (iustorum N); sed haec calumnia repulsa...
154 ...primo in verba irrisionis prorumpit (irruit N) dicens...
4 574 ...quia posset Iob hanc revelationem (hanc revel.] revelationi N) non credere, ideo subiungit...
6 131 ...si vero aliquis tristitiam quidem patiatur secundum sensualem (rationalem N) partem...
10 119 Hac igitur causa remota (retenta N), quia Deo...
473 ...mors facit ut post mortem aliquis non utatur (perfruatur N) lumine quo vivi utuntur.
11 29 ...se non pro peccato (pro pecc.] propter peccatum N) punitum...
97 ...scilicet in sustinendo (sufferendo N) poenas...
12 53 ...ac si dicat: non oportet (egent N) me amplius expectare...
13 87 ...dum dolose impietatem Iob conabantur (nitebantur N) imponere...
349 ...*scelera* dicuntur. Omissiones autem proprie nominantur (denominantur N) *delicta*.
16 4 ...eum arguit de indecenti (inconvenienti N) consolatione...
17 106 ...consequenter magnitudinem sui zeli ostendit dupliciter (principaliter N): primo quidem...
24 289 ...quia abutuntur Dei (abut. Dei] abducuntur de N) misericordia in superbiam.
27 168 ...primo quidem quantum ad hoc quod plerumque (frequenter N) circa impiorum prolem accidit...
32 148 Et ut ostendat hoc fuisse propter eorum ignaviam (ignorantiam N), non propter efficaciam...
37 104 ...*et inscrutabilia*, scilicet rationi humanae (rat. hum.] rationem humanam N).
41 156 ...habet autem cetus magnos (maximos N) oculos...
42 198 ...*vidit filios suos et filios filiorum suorum usque ad quartam generationem* (progeniem N). Et ista prosperitas...

b) *variantes involontaires ou erreurs de lecture non corrigées*

1 95 *Eratque vir ille magnus inter omnes Orientales*, idest honoratus (homo natus N) et famosus.
241 Hoc autem habet ecclesiastica (totastica N) traditio quod...
858 Benedicitur (unde dicitur N) quidem nomen Domini...
5 261 Et ut haec ex divina providentia provenire videantur (prov. vid.] provideantur pN prevideantur sN), subiungit...
9 28 ...nulli autem homini tutum (situm pN licitum sN) est cum Deo contendere...
412 ...quandoque quod Deus hominem exaudit non ad votum (vocem N) sed ad profectum: sicut enim medicus non exaudit ad votum (vocem N) infirmum...
10 464 ...melius quantum ad sensum litterae (licet N) sic exponitur.
12 360 ...*qui multiplicat gentes*, ut scilicet numerositate hominum crescant (quiescant N), *et perdit eas*...
13 79 ...ut mendacium aliqua fraude coloret (coleret pN possit colere sN); sic et isti...
288 ...sed considerandum est quod veritas ex diversitate personarum (partium N) non variatur...
14 90 ...secundo vero tegumenta (regimenta N) et ornatus corporis...
16 94 ...quicquid passus est vel in damnis rerum (suis N) et filiorum vel in proprii corporis ulcere...
221 ...ascendens enim multa lacrimarum materia (rota N) ad caput, facies plorantium intumescit...
17 91 ...filios eius dicit illos qui eius promissioni (provisioni N) credentes ex bonis quae agunt temporalia sperant...
19 13 ...non probationibus convincitis (prob. conv.] pro hominibus coniunctis N)? Est autem tolerabile...

[1] Cf. Monumenta Ord. Fr. Praed. hist., t. IV, Romae 1899, p. 259.

19 70 ...invenitur in adversitatibus remedium... dupliciter: uno modo per potentiam (peccatum N), et hoc excludit...
287 ...post certas revolutiones annorum (amicorum N), redeuntibus stellis ad situs eosdem...
20 75 ...eorum nullum (malum N) manet vestigium vel debile...
85 ...visio autem diurna (dampna N) est alicuius rei permanentis...
21 46 Quibus praemissis sufficientibus ad attentionem (actionem N) excitandam, procedit ad quaestionem...
103 ...apud antiquos liberi instruebantur in musicis (misticis N), unde dicit *Tenent tympanum et citharam*...
22 241 ...quin immo secundum legem regiminis (regionis N) eius tuam vitam disponas.
32 60 ...iuvenes autem debent reverentiam deferre senioribus (sermonibus N), unde sequitur...
37 370 ...*non audebunt contemplari* (contempnari N), quasi praesumentes...
38 177 ...sed divina dispositione factum est ad generationem hominum, animalium et plantarum (planetarum N) ut aliqua pars...
210 ...quando mare (in aere N) de novo factum est...
683 ...*quando cubant in antris ... et in specubus* (spe quibus N) *insidiantur*...
41 128 ...per mutuum favorem et consensum (concessum N), *et tenentes*...
189 *Halitus eius*, idest exhalatio (exaltatio N) de ore procedens...
42 146 ...(Deus) est enim « potens plus facere quam intelligimus aut petimus (peccamus N) », ut dicitur Eph. III...

Comme dans le cas précédent, la première série de variantes prouve que le copiste de N, Jacques de Milan, ne craignait pas de retoucher au texte, mais il le faisait dans une proportion moins élevée que les copistes de F. D'autre part, ses variantes incontrôlées sont souvent plus ingénues, indice qu'elles sont plus semblables aux formes paléographiques du modèle. De la conjonction de ces deux données il est permis de conclure que, d'une manière générale, N n'est pas moins fidèle à son modèle que F l'était au sien.

N se signale par deux additions. L'une est imputable à une simple distraction du copiste, qui a répété par retour du même au même sur *vacuum* — probablement à deux lignes d'intervalle sur son modèle — les mots « et hoc est quod subdit » (41 221 retour sur 41 218). Une seconde main a annulé le doublet. Un tel incident est négligeable. La deuxième addition est un peu plus intéressante; il s'agit des mots « Consequenter autem ponit communes penas eorum ». Ce cas poserait un problème si l'addition n'était répétée dans d'autres témoins de la tradition mais en places différentes (cf. ch. 40 166, note dans l'apparat critique). Il s'agit presque certainement d'un complément inscrit dans la marge de l'archétype: complément de l'archétype, parce qu'on le trouve dans N β^1 et V^2; complément marginal, parce qu'il est entré dans les trois témoins en trois places différentes. L'addition n'est donc pas imputable au copiste de N et elle ne saurait signifier une retouche du texte par Jacques de Milan.

Enfin aucune trace de contamination ne se perçoit dans les variantes de N; s'il arrive ici ou là qu'une même leçon aberrante se retrouve dans d'autres témoins, elle concerne le texte commenté et vient de manuscrits de la Vulgate. De tels accords n'ont aucune signification critique s'ils ne sont fréquemment répétés.

Le texte primitif de N a été maintes fois retouché; ses premières leçons ne sont plus toujours discernables sous les rasures du parchemin. Le fait est d'autant plus regrettable que l'autorité des leçons de remplacement est nulle; N a été revisé au jugé. Il n'y aurait pas lieu de faire mention de telles retouches si elles n'avaient influé sur le texte imprimé à Venise en 1505, et par lui sur celui de la Piana: un grand nombre des leçons du texte vulgarisé que nous éliminons du texte Léonin étaient des conjectures sN (cf. § 121).

§ 78. Groupe V^2

Les tableaux de concordance des témoins deux à deux pour les tests précédents ont révélé une association fort étroite et constante des témoins V^2 et R^2, d'abord inclus dans le groupe général β; il reste à préciser la nature et le sens de la relation qui les unit. Le libellé du titre de l'*Expositio* dans les deux manuscrits, et dans eux seuls sous cette forme particulière, fait soupçonner que l'un dépend de l'autre; « Postille beati (sur grattage dans V^2, sancti dans R^2) Thome de Aquino de ordine predicatorum super Iob qui dicitur luminare mundi ». Et parce que l'âge respectif des deux copies interdit une relation dans le sens R^2 → V^2, c'est ce dernier qui serait parmi les ascendants de celui-là: V^2 en effet est antérieur à la canonisation de saint Thomas, R^2 est de la fin du XVe siècle. Les indices à l'appui d'une telle relation sont nombreux; nous n'en citerons que quelques-uns.

Quand une forme paléographique de V^2 est rare, ou bien présente une difficulté, R^2 la reproduit telle quelle. Par exemple le chiffre 6, plusieurs fois écrit sous la forme arabe en V^2. Ou bien ce cas surprenant de déformation du nom de Timothée dans une référence à la première épître de l'Apôtre à son disciple (I Tim. VI[16]): « ... secundum illud tuth'i ult. lucem habitat inaccessibilem, scilicet deus, quem nullus hominum vidit sed nec videre potest » (3 487). Le texte cité est

célèbre; le copiste de V^2, Onufrius de Carpineto, qui était prêtre, ne l'aurait-il pas reconnu? Du moins a-t-il remarqué la difficulté; il écrivit dans la marge de sa copie: « ita in exemplari » (V^2 fol. 10rb). Le copiste de R^2 a répété sans plus l'abréviation « tuth'i » (R^2 fol. 24rb).

Près de la fin du chapitre 29 se lit dans la marge de V^2 (fol. 58va) une glose afférente au texte commenté par saint Thomas; elle porte l'attribution à saint Grégoire et reproduit, en l'abrégeant, un passage des *Morales* (liv. XX c. 3, PL 76 col. 138 A-B). Cette notule de 27 mots est entrée dans le texte de R^2 en 29 225 après ' ostendens ', où elle rompt la trame du discours de saint Thomas. De tels faits s'expliquent si R^2 est dans la descendance de V^2. Soumettons les deux témoins à l'épreuve de la comparaison sur les données critiques du Prologue et du chapitre premier.

Comme il était à prévoir, les chiffres qui affectent V^2 au tableau des accords deux à deux nous invitent à le situer dans la position d'ascendant; il compte moins de variantes que son partenaire. Dans le test de comparaison suivant, nous éliminons les leçons pV^2, qui ne pouvaient influer sur la transcription de R^2.

témoins	variantes	om. brèves	om. longues	additions	inversions	trans-positions
V^2 et R^2	75	27	1	12	7	2
V^2 seul	14	1	0	1	1	0
R^2 sans V^2	55	15	0	10	9	2

Les chiffres de cette comparaison sont décisifs: sur un total de 141 unités critiques dans lesquelles V^2 est engagé, R^2 occupe 124 fois une position négative identique, et il ajoute pour son propre compte 91 nouvelles variantes par rapport au texte commun.

Ne pourrait-on concevoir que les deux témoins sont frères ou cousins, le plus ancien se signalant par une fidélité exceptionnelle à leur unique ascendant? Le résidu de variantes au compte de V^2 est trop inconsistant pour étayer cette hypothèse. Voyons plutôt.

L'inversion faite par V^2 sans R^2, *ei similis* pour *similis ei*, se situe dans un lemme (1 442); la tradition de la Vulgate est elle-même très partagée sur l'ordre de ces deux mots: soit en V^2 soit en R^2, l'interversion n'a aucune signification critique; le copiste de R^2 a pu répéter spontanément une leçon biblique qu'il savait de mémoire.

L'addition au compte de V^2 seul paraît le fruit d'une première lecture erronée du mot qui la suit, première leçon qui ne fut pas annulée: « ut ex memoria punctus fructus damnum intolerabile videretur » (1 647). *Punctus* est de trop; c'est évident. Que fait R^2? S'il ne rencontre pas V^2 sur le même mot, il le rencontre au moins sur l'unité critique: il tente de restituer à la proposition un sens acceptable en substituant à *punctus* un mot qui lui est apparenté par sa forme paléographique et dont le sens est suggéré par la proximité de *fructus*; il écrit: « ut ex memoria proventus fructus damnum... ». Loin de faire obstacle à une procession $V^2 \rightarrow R^2$, le cas la confirme.

L'omission brève au tableau de V^2 affecte la conjonction *et*, au début du lemme *et rectus* (1 33); sa restauration dans R^2 avec la Vulgate ne pose pas de problème. De même les 14 variantes non assimilées par R^2 sont presque toutes dues à des lapsus calami; elles constituent des leçons si manifestement erronées que leur correction s'imposait. Un cas unique pourrait faire question; la substitution en R^2 de la leçon *habitatores* de la tradition commune à celle de V^2 *habitantes* (1 72). La difficulté peut faire soulever l'hypothèse d'un recours de R^2 à un autre témoin du texte; elle est trop minime pour énerver le résultat d'ensemble du test: R^2 se situe dans la descendance de V^2.

On sait déjà que les données chronologiques concernant les deux témoins confirment l'ordre de la relation qui les unit; les données géographiques n'y contredisent pas, au contraire. Le manuscrit V^2 est entré à la Bibliothèque Apostolique Vaticane en 1577, à titre de don du pape régnant, Grégoire XIII; sa provenance antérieure n'est pas connue. Cependant son origine primitive napolitaine ne saurait soulever de difficulté. L'identification de Carpineto, la patrie du copiste, est incertaine. Il est vraisemblable qu'il s'agisse de Carpineto Romano, dans les Monts Lepidi, à 15 kilomètres au nord de Piperno; mais ce pourrait aussi être une simple villa, comme Carpineta de Fisciano, à 25 kil. à l'est de Pompéi. Car c'est à Naples, le fait paraît indubitable, qu'Onufrius aura pu utiliser le modèle de très haute qualité supposé par sa transcription, peut-être l'archétype de la tradition, dont elle est en partie un témoin indépendant. En outre, c'est à Naples que le copiste d'origine tchèque Wenceslas Crispus, au service de Ferdinand Ier d'Aragon, exécuta à la fin du XVe siècle la transcription de l'*Expositio* sur R^2, qu'on sait être dans la descendance de V^2.

§ 79. Appréciation du texte V^2

La distance précise qui sépare V^2 de l'archétype commun de la tradition est difficile à mesurer. Comme la témoin fait groupe avec β^1 jusqu'au milieu de l'ouvrage, un intermédiaire commun est nécessaire au moins jusqu'au lieu de la séparation. A partir de cet endroit on ne perçoit pas de changement dans sa tenue, non plus d'ailleurs que dans celle de β^1, sinon que le taux des variantes communes entre les deux groupes

tombe au niveau de celles qu'ils partagent, chacun de leur côté, avec les autres groupes. Si la sûreté du témoignage de β^1 diminue dans la seconde partie, c'est précisément parce que V^2 ne l'appuie plus, et non parce que ses composants seraient davantage corrompus.

La qualité de V^2 se laisse deviner à un examen superficiel. Le lecteur sait que dans les ouvrages théologiques du moyen âge, où l'Écriture est fréquemment alléguée, les citations ne sont souvent introduites que par leurs premiers mots; les compléments sont donnés par les initiales des mots, ou bien remplacés par *et cetera* (etc.). Les copistes ne savaient pas tous le texte sacré; les compléments qu'ils proposaient des formes abrégées de leurs modèles étaient plusieurs fois approximatifs. Le copiste de V^2 a respecté le texte qu'il transcrivait; quand il ne le comprenait pas, il laissait un intervalle libre sur son parchemin; plus savant que lui comblerait les lacunes. Il n'y a pas moins de 75 passages ainsi traités dans V^2. Ce n'est pas là un signe de négligence chez Onufrius de Carpineto; sa copie est extrêmement soignée; c'est une des plus agréables et un des meilleurs témoins de l'*Expositio*.

En effet, par le nombre peu élevé de ses variantes communes, V^2 vient en seconde position, immédiatement après F; ses variantes formelles sont assez rares et le taux de ses interventions réfléchies est un des plus bas de tous. Voici les plus notables:

2 145 ...et hoc satis probabile est ex hoc quod supra Dominus dixit; nec videtur quod Satan citra potestatem sibi datam aliquid egerit ad nocendum.

Dominus dixit] ecce universa que habet in manu tua sunt *add.* V^2

3 340 *Quare exceptus genibus?*] a nutrice scilicet ad modum puerorum *add.* V^2

7 373-376 où V^2 semble suppléer à une omission de son modèle: ...sciendum est autem quod secundum modum quo aliqua participant perpetuitatem, / essentialiter ad perfectionem universi spectant, secundum autem quod a perpetuitate deficiunt, accidentaliter pertinent ad perfectionem universi et non per se: / et ideo secundum quod aliqua perpetua sunt...

pour le texte / essentialiter... non per se /, V^2 lit: sic se habet (habent sV^2) ad perfectionem universi

9 689-691 cas analogue au précédent: ...semper aliquid in humanis operibus invenitur quod deficit a puritate divinae iustitiae. Cum autem aliquis immundus est / qui tamen exterius aliquam iustitiae ostensionem habet, signa iustitiae quae de eo exterius apparent ei non competunt, et ideo subdit / *et abominabuntur me vestimenta mea*...

qui tamen... subdit] in aliquam abominationem iustitiae habetur V^2 signa... subdit] *om.* F^2 *ante* Cum autem V^1

Il est clair que l'archétype β faisait l'omission attestée par F^2, secondairement par V^1; V^2 a tenté de restituer un sens correct.

13 90 Possent autem dicere se non dolose contra Iob aliquid dicere, sed hoc tantum dicere quod putabant.

putabant] eum iustum. comparando eum divine magnitudini licet dei iustitiam contra iob non cognoscerent *add.* V^2

17 190 Homo autem in sepulcro iacens tenebras patitur tum propter defectum sensus tum etiam propter defectum exterioris lucis.

exterioris lucis] et ideo subdit *et tenebris stravi lectum meum*, *add.* V^2

Cette addition s'harmonise si parfaitement avec le contexte que l'édition l'a retenue comme restitution d'un lemme omis par l'archétype. Elle est également proposée par les témoins Pd et π, de la famille δ, avec de légères variantes. Cependant la coïncidence pourrait être fortuite; la conjecture était appelée par le sens.

34 381 cas semblable au précédent: ...ipsemet Iob verba inceperat dicens « Pereat dies » etc., ex quibus tota disputatio habuit ortum.

habuit ortum] unde addit *tu enim ce* (*et sequitur lacuna*), *add.* V^2

La lacune qui suit l'addition prouve que celle-ci n'a pas son origine dans le témoin; Onufrius la prend dans un modèle qu'il n'a pas su lire jusqu'au bout. Une addition semblable, mais cette fois complète, se lit dans les témoins sAs Pd π: « unde dicit tu enim cepisti loqui et non ego ». Ici encore il s'agit davantage d'une suppléante que d'une addition formelle; le discours de saint Thomas appelle cet élément du verset commenté (Job XXXIV[33]). L'éditeur a conjecturé une omission de l'archétype et a restitué le lemme tombé.

Une autre retouche mérite une mention spéciale, car elle porte atteinte au texte original:

14 333 *Attamen... lugebit*, ubi duplicem dolorem distinguit: unum quidem carnis in apprehensione sensus, alium autem animae ex apprehensione intellectus vel imaginationis qui proprie dicitur tristitia et hic luctus nominatur.

in apprehensione sensus] et quantum ad hoc dicit *dolebit* V^2 autem animae ex] in V^2

L'intention de la correction est claire: on a voulu faire ressortir le parallélisme par rapport au texte commenté — entre *dolebit* et *lugebit* repris sous la forme *luctus* dans le commentaire. Cependant la substitution est malheureuse, parce qu'elle détruit le parallélisme exprimé entre les deux appréhensions, celle du sens et celle de l'intelligence. Est-ce une maladresse dans la retouche, ou bien une erreur sur le lieu de l'insertion du complément? Si la leçon V^2 venait immédiatement après la leçon commune, le sens serait excellent: « unum quidem carnis in apprehensione sensus, et quantum ad hoc dicit *dolebit*, alium autem animae ex apprehensione intellectus... ». Une telle erreur

de position inviterait, elle aussi, à en reporter l'occasion sur un ascendant de V^2, où l'addition aurait été inscrite dans une marge.

Le soupçon de l'intervention d'un tiers, à l'initiative duquel V^2 devrait les retouches dont il est le témoin, est fortifié par le cas signalé plus haut à l'occasion de N (§ 77), où un supplément partagé par β^1 et V^2 est entré dans les trois témoins en places différentes: la diversité des positions dénonce une indétermination dans la source où le complément est apparu. Quoi qu'il en soit de ce cas particulier, les incidents qu'on vient de relever en V^2 ont une double signification: d'une part ils révèlent une intervention réfléchie sur le texte transmis, d'autre part ils manifestent le souci du copiste de recueillir tout ce qu'il croit appartenir à ce même texte, par conséquent qu'il est attentif à sa transcription.

§ 80. Variantes involontaires de V^2

Pour autant, Onufrius n'a pas toujours évité les erreurs de lecture, d'audition si le modèle lui a été lu à haute voix, rançon de toute copie manuelle; la liste de ses coquilles serait sans doute moins longue que dans les autres groupes de la tradition, elle n'en manifesterait pas moins qu'on ne peut se fier à ce seul témoin pour restituer le texte de saint Thomas. Citons quelques cas:

9 604 ...in quibus verbis et labilitatem (laudabilitatem V^2) praesentis fortunae et intentionem suam... demonstrat...

10 23 ...hoc enim est contra aliquem quod est peremptivum (perpetuum F^2 V^2) ipsius...

11 71 ...si respiciamus ad altitudinem rectoris excedentem universam proportionem (productionem V^2) creaturae...

202 ...licet videant (violenter V^2) alios homines eiusdem condicionis divino iudicio coerceri.

12 114 ...dicitur Sap. XVII[10] « Cum sit timida nequitia data est in omnium condemnationem » (data ... condemnationem] dat testimonium condempnationi V^2); qui autem finem...

16 37 *Poteram et ego similia vobis* (verbis V^2 verba V^1) *loqui...*

18 58 Deinde prosequitur diffusius suam sententiam, enarrans (discurrens errans V^2) per singula mala quae peccatoribus proveniunt...

19 85 ...quia qui ante sedebat « quasi rex circumstante (attestante V^2) exercitu », ut dicitur infra...

219 ...ad quam eum amici eius multipliciter incitabant (intrabant V^2)...

22 59 Subiungit ... dicens *Aquam lasso* (lapso V^2) *non dedisti...*

22 80 ...quod amplius est, infimas (infamas V^2) personas opprimebat, unde subdit *et lacertos pupillorum comminuisti...*

255 ...si longe facias iniquitatem a tabernaculo tuo, *dabit*, scilicet Deus (addens V^2), *pro terra silicem...*

23 164 ...exponit causam suae adversitatis ... ut ex ea approbatus (appropriatus V^2) hominibus appareret...

24 122-125 *Deus ... inultum* (multa V^2) *abire non patitur...* Causam autem quare Deus hoc inultum (multum V^2) non patitur ostendit...

26 120 *Qui ligat aquas in nubibus suis ... ut non erumpant*, scilicet aquae (apud V^2) pluviarum, *pariter deorsum...*

28 172 ...ipsi maxime a sapientiae perceptione impediuntur cor habentes (cor habentes] coherentes V^2) deliciis occupatum.

31 194 ...nec modicis (medicis V^2) solus voluit uti quin aliis communicaret...

37 264 ...in quo metaphorice causalitatem (caliditatem pV^2 caliditate sV^2) Dei super caelestia corpora exprimit...

Ces imperfections ne doivent pas fausser la qualification du texte V^2; elles en précisent seulement les limites. Dans l'état actuel de la tradition manuscrite de l'*Expositio*, V^2 paraît être le témoin le plus fidèle au texte commun transmis par l'archétype, le volume peu élevé de ses variantes formelles en donne une première preuve. Un test que nous proposerons à l'occasion de l'*exemplar* π et portant sur les textes ou autorités cités par saint Thomas, confirmera de manière convaincante cette estimation; avec quatre légers écarts, V^2 prendra la première place dans ce concours d'exactitude (§§ 109-111).

§ 81. Le groupe général β

V^2 se distinguait par le taux peu élevé de ses variantes formelles, à plus forte raison β, qu'on ne peut restituer que par l'accord de ses témoins principaux V^1 F^2 et V^2; le groupe s'affirme davantage par ses incidents négatifs, surtout ses omissions brèves. Cependant le texte n'échappe pas à la loi commune; plusieurs de ses leçons sont peu cohérentes ou bien dénoncent une intervention. Nous en citerons quelques-unes. Dans ces exemples, la variante suit le mot qu'elle remplace.

1 166 ...homines interdum non solum impuritatem incurrunt modis praedictis, sed etiam gravioribus peccatis immerguntur (coniunguntur β) usque ad Dei contemptum...

3 65 Prohibet igitur Apostolus maledicere tali maledictione qua quis imprecatur malum alicui vel eum (cum β) falso diffamat...

3 471 Viri enim via abscondita est quia nescitur quo (ad quid β) status praesentis prosperitatis perveniat...

4 396 ...sequitur quod homo punitus (qui punitur β) a Deo sit iustior Deo...

6 159 Et per hoc excluditur (concluditur β) increpatio Eliphaz qui tristitiam in beato Iob arguebat...

295 ...si aliquis eo tempore aliquem reprehendere velit quo est consternatus (confirmatus β) animo et ad iram dispositus, videtur non velle correctionem sed subversionem...

13 275 ...potest hoc ad aliam intentionem (rationem β) referri...

14 138 ...quid ex his quae sensibiliter apparent de resurrectione hominis conici (convici β) possit...

16 295 Iudicatur enim vir cum collega suo dum unus alteri praesentialiter adest et invicem sibi suas rationes promunt (depromunt β R): desiderabat ergo Deo praesens existere...

18 83 ...non quidem ut (quidem ut] quod β) in se non luceat...

20 190 ...non enim omnes omnia habent neque temporalia (corporalia β) neque spiritualia bona...

Deux additions sont proposées par β:

3 480 ...*et circumdedit eum Deus tenebris*, quod quidem multipliciter manifestum est: quantum ad ea quae sunt ante et post, secundum illud Eccl. VIII[6] « Multa hominis afflictio quia ignorat praeterita et ventura nullo scire potest nuntio »...

manifestum est] quia unusquisque potest scire *add.* β

Cette addition est pour le moins inutile; son seul intérêt est de confirmer l'unité du groupe, puisque ses composants sont les seuls à la proposer.

7 342 Hoc igitur inconveniens consequebatur ipsi Iob ex consolatione Eliphaz, quod scilicet desperaret, mortem eligeret et non haberet unde tristitiam reprimeret.

reprimeret] et ideo omni alio remedio destitutus erat *add.* β

Comme la précédente, cette addition n'a pas d'autres témoins que ceux du groupe β; elle paraît s'inspirer du commentaire sur le verset VI[13]. Il s'agit probablement de la réflexion d'un lecteur d'abord inscrite dans une marge, puis entrée dans le texte. Elle n'a aucune chance d'être authentique.

Quelques incidents critiques confirment l'ordre de procession assigné aux témoins de β. Citons ces quatre cas:

1 373 ...actio iusti a suo principio quod est voluntas et fine intento non discrepat...

fine intento] fine intentio V^2 fine quod est intentio V^1 finis intentio F^2

Il est clair que la variante V^2 est apparue la première; erreur simple de lecture sur *intento*, mais qui trouble le sens de la phrase. V^1 et F^2 ont tenté, chacun pour soi, de restituer un sens correct, tout en conservant la leçon *intentio* qui était erronée.

1 728 ...aliud enim est naturali cursu pluere..., aliud vero est causis naturalibus a Deo ad pluendum ordinatis...

vero] *om.* V^2 enim V^1 F^2

L'omission V^2 explique l'apparition de *enim* dans β^1 à la place de *vero*; ici encore V^2 est témoin de l'incident primitif.

11 155 *Si subverterit omnia* (que *add.* V^2 quasi *add.* β^1), in nihilum redigendo...

L'apparition de *que* dans V^2 corrompt la proposition; β^1 s'efforce de restituer un sens acceptable.

16 37 ...unde dicit *Poteram et ego similia vobis loqui*, scilicet si adversitate non gravarer.

vobis] verbis V^2 verba β^1

L'erreur de lecture dans V^2 trahit l'intelligibilité; en corrigeant par un accusatif β^1 restitue un sens admissible.

§ 82. Branche β^1

La rencontre des deux branches de la famille β sur les mêmes unités critiques manifeste que l'archétype était déjà affecté des leçons passées en V^2; par conséquent de tels incidents prouvent que V^2 est le témoin majeur du groupe aussi longtemps que dure l'association V^1 F^2 V^2. A partir du lieu où les liens se desserrent (ch. 20, vers 250) β^1 devient, à son étage propre, un témoin autonome de l'archétype commun de la tradition; cette conjoncture impose un examen de son comportement.

Le sous-groupe se subdivise en quatre rameaux d'inégale valeur. D'une part trois témoins indépendants les uns des autres sont sortis de l'archétype β^1, lui-même parallèle de V^2 jusqu'au moment de leur séparation. Ces trois témoins sont Pd^1 V et V^1. D'autre part, un quatrième témoin, parallèle de ceux-ci mais aujourd'hui perdu, a engendré une descendance propre, laquelle nous est parvenue dans F^2 et Hk, ce dernier interrompu au cours du chapitre 13.

L'autorité du sous-groupe β^1 est fort compromise par les contaminations qui ont atteint quatre sur cinq de ses composants. Le tableau des associations deux à deux sur les mêmes variantes communes a révélé des anomalies dans le comportement de ces témoins (voir §§ 47 et 55); Pd^1 et V rencontrent plus souvent Pd^2 du groupe δ que leur parent V^2; F^2 et Hk ont eux-mêmes un taux élevé de coïncidences avec des étrangers. L'appartenance des quatre témoins en cause au groupe β^1 ne saurait toutefois être remise en question par ces anomalies; elle a été manifestée de manière indubitable par le test sur les omissions inconditionnées, où la qualité critique des données utilisées était exceptionnelle; une rencontre isolée de Pd^1 avec Sv du groupe γ troublait seule la perfection du témoignage en regard de β^1.

Ceci admis, il n'est que deux explications possibles des chiffres anormaux des quatre témoins: ou bien ces témoins ont été contaminés par les étrangers avec lesquels ils se rencontrent sans leurs parents, ou bien ce sont ces étrangers qui ont été contaminés par eux; dans un cas comme dans l'autre la relation se traduirait par un nombre de coïncidences plus élevé. Or le second membre de l'alternative est pratiquement exclu, car l'emprunt par des étrangers de leçons de témoins d'un groupe donné, se traduirait par un taux plus élevé des coïncidences de ces étrangers avec tous les membres dudit groupe. Pour qu'il n'en soit pas ainsi, il faudrait que les leçons empruntées soient propres aux individus sources des emprunts et non des leçons de la famille à laquelle ils appartiennent. Si une discrimination entre les leçons individuelles et les leçons de groupe est théoriquement possible, c'est une opération si onéreuse qu'on ne peut la présumer dans une hypothèse de solution critique d'une difficulté. En conséquence, nous pouvons tenir pour pratiquement certain que le taux élevé des coïncidences hors groupe est un indice de contamination des témoins sujets de ces rencontres fréquentes: Pd^1 V F^2 et Hk sont des témoins β^1 contaminés.

§ 83. Le témoin V

Illustrons cette conclusion par le cas particulier de V. Le comportement de ce témoin est si clairement inscrit dans ses pages que le sens de la relation l'unissant à un étranger y est affirmé sans doute possible.

Le codex V — Vatican latin 578 — appartenait à la Bibliothèque pontificale dès le milieu du XVe siècle (cf. § 3 n. 51); son histoire antérieure n'est pas connue. Malgré des traces d'influence française dans sa décoration, son écriture et son ornementation générale permettent de préciser son origine dans le temps et le lieu; il présente les caractères des manuscrits padouans ou bolonais de la première moitié du XIVe siècle. Le texte, inscrit par un certain André, était de type β^1; au cours d'une revision, le même copiste a retouché sa transcription un très grand nombre de fois. Les nouvelles leçons se sont substituées aux premières soit dans les marges, soit dans les interlignes, soit enfin au lieu et place des leçons originales totalement effacées. Dans ce dernier cas, les retouches sont parfois difficiles à déceler, tant le travail a été exécuté avec soin; il est rare toutefois que la transparence du parchemin ou bien l'état de sa surface ne les dénoncent sans crainte d'erreur. Les nouvelles leçons, ou sV, sont presque toujours de type δ, et plus précisément de type Pd^2. Les exemples que l'on pourrait citer sont légion; il suffira de proposer quelques cas relevés sur l'étendue du Prologue.

Prol. 15 solum] solam C π Pd^2 sV Pd^1
17 diligentia] diligentius et Pd^2 sV
20 certus] rerum *add.* C R ε Pd π Pd^2 sV
26 manifeste] maxime Va Pd π Pd^2 sV
28 utrum] scilicet *add.* Pd^2 sV
49 ad] *om.* pV aut per π Pd^2 sV
61 providentiam Dei *post* res humanas Pd π Pd^2 sV
78 differat] referat sN P^1 R ε π Pd^2 sV

Un même témoignage est porté par l'attitude de V sur les omissions. Dans son premier état le témoin, outre les cas qui lui sont propres, partage les omissions de son groupe β^1, et quelques fois celles d'autres témoins. Très fréquemment ces omissions sont réparées, de la même main qui a fait la première inscription, à l'aide d'un texte de type Pd^2. Nous citons trois exemples:

19 327 ...non quia oculi corporis / divinam essentiam sunt visuri sed quia oculi corporis / videbunt Deum hominem factum...
divinam ... corporis *hom. om.* pV

Cette omission par saut du même au même était facile; elle est répétée dans les témoins ε et Pd du groupe δ^2. Leur congénère Pd^2 se sépare d'eux ici et donne une leçon qui est probablement le fruit d'une conjecture « ...non quod oculi carnis [1] sint visuri deum sed quia oculi cordis videbunt deum et oculi carnis videbunt deum hominem factum... ». La partie de ce texte correspondant à l'omission pV ε Pd se lit dans la marge de sV « sint visuri deum sed quia oculi cordis videbunt deum et oculi carnis ». La relation entre sV et Pd^2 est évidente.

Dira-t-on que le modèle de Pd^2, du groupe δ^2, devait faire l'omission, en conséquence de quoi la leçon Pd^2 pourrait venir de la marge de V et non l'inverse? Prenons un autre exemple, où l'omission pV est partagée par les autres membres de son groupe mais non par ceux de δ:

39 239 ...quia est nobilis et admiranda, / et primo manifestatur eius audacia / quando adhuc odoratu bellum percipit...
et ... audacia *om.* Pd^1 pV V^1 F^2 (cf. § 32 *om.* 138)

Les témoins du groupe δ ont la leçon commune, à l'exception de Pd^2; celui-ci porte ce texte: « ...quia est nobilis et admiranda est primo manifestatur eius audacia quantum ad hoc quod odoratu bellum perci-

[1] La leçon *carnis* pour *corporis* est une variante δ.

pit... ». Dans la marge de sV nous pouvons lire « et primo manifestatur eius audacia quantum ad hoc quod ». Cette leçon sV, identique à celle de Pd² — hormis *et* imposé par le sens —, comportait une finale différente de la leçon β¹ de pV; sV annule en texte les mots *quando adhuc*, alignant la phrase sur la leçon dont Pd² est le seul témoin.

Un dernier exemple, pris d'une omission du groupe δ¹ (témoins C R ε pPd):

36 42 ...aliqui potentes persequuntur / vel propter invidiam / vel propter timorem...
vel propter invidiam] *hom. om.* C R ε pPd *ante* potentes Pd²

Le copiste de V, qui avait d'abord transcrit le texte β¹ correct, a corrigé sa transcription pour l'aligner à la leçon de Pd².

Si l'âge respectif des deux témoins n'était incompatible avec une telle hypothèse, la densité des infiltrations de type Pd² dans V inviterait à conclure que celui-ci a été revisé sur celui-là; puisqu'une telle relation est impossible, force est d'admettre qu'il a existé un tiers, de type Pd² mais plus ancien que lui, dans lequel le copiste de V aura puisé les secondes leçons dont il maquilla le texte de son modèle β¹. Il est vraisemblable que ce tiers était lui-même l'exemplaire porteur des stigmates de l'opération qui avait transformé un texte de type Pd en type Pd², de même que V porte les traces de sa propre transformation. Si les leçons de type Pd² étaient inscrites dans les marges du témoin, on s'expliquerait qu'elles aient surtout retenu l'attention du copiste de V. Les traces d'une telle revision ont totalement disparu à l'étage de Pd², copie soignée et sans corrections, comme auraient disparu les traces des corrections apportées sur V s'il avait servi de modèle à une copie ultérieure.

Témoin contaminé, V sera éliminé du chantier critique pour la restitution des leçons β¹; sa déposition comporterait trop de risques d'erreur.

§ 84. Le témoin Pd¹

L'origine du témoin Pd¹ ne nous est pas connue. Une mention de propriété nous apprend qu'il appartenait au frère mineur Pierre de Campolongo, de Padoue; il ne figure pas encore dans l'inventaire de la Bibliothèque du Sacro convento (Antoniana) en 1396, mais bien dans celui de 1449, sous le n. 406 (cf. § 3 n. 34).

L'écriture, assez personnelle, est italienne, des premières années du XIVe siècle, peut-être même de la fin du XIIIe. Pour le fond, le texte est β¹ mais avec de nombreuses leçons aberrantes. Les rencontres fréquentes avec des témoins du groupe δ, et plus spécialement avec Pd², sont l'indice révélateur de sa contamination; il suffira d'examiner quelques cas pour en avoir la confirmation.

14 147 *Quis mihi hoc tribuat ut* etiam post mortem *in inferno protegas me*, idest sub speciali cura qua homines protegis me contineas, *donec pertranseat furor tuus*, idest tempus mortis, quia sicut...
donec pertranseat furor tuus] *om.* V¹ F²
me contineas ... tempus mortis] *om.* pV me contineas et abscondas me, quasi scilicet conservando, sicut abscondimus ea que conservare volumus, *donec pertranseat furor tuus*, idest tempus mortis Pd¹ sV

Cette leçon n'a qu'un seul autre témoin dans la tradition manuscrite de l'*Expositio*, Pd². Une relation entre les trois copies Pd¹ sV et Pd² est patente; on concluera qu'elle passe par le tiers antécédent de Pd², déjà rencontré à l'occasion de sV. Sans doute il serait possible que Pd² ait pris la leçon dans Pd¹, plus ancien que lui, mais l'hypothèse est peu vraisemblable, parce que sV tire ses corrections et additions d'une source qu'on ne peut identifier à Pd¹: l'origine de la leçon est la même pour les trois témoins. De toute façon elle n'est pas β: Pd¹ ne peut la partager que par voie de contamination.

Un deuxième cas nous ramène dans la sphère de Pd².

19 12 ...*et atteritis me sermonibus*, idest verbis fatigatis, non probationibus convincitis? Est autem tolerabile...
non ... convincitis] *om.* pV V¹ F² (*def.* Hk) V² R²
me non autem (*potius* aucem *ms.*) veritatibus convincitis Pd¹

La leçon sV va nous permettre de suggérer une meilleure lecture de Pd¹: sV a suppléé à l'omission pV par les mots « me non auctoritatibus convincitis ». Dans le codex Pd¹ *autem veritatibus* est coupé par le passage à la ligne après *aut* (ou bien *auc*); au début de la ligne suivante le copiste a continué *veritatibus* au lieu de *toritatibus*, incident de transcription sans portée critique étant donné le témoignage de sV.

Cette leçon, restituée de Pd¹, de sV se lit, presque identique, dans un seul autre témoin de l'*Expositio*, Pd²: « ...*et atteritis me sermonibus*, idest verbis me fatigatis non auctoritatibus convincitis. Est autem... ». Cette nouvelle conjonction des trois témoins prouve que Pd¹, comme sV, a subi l'influence d'une contamination de type Pd². Elle ne fut pas la seule; d'autres apports secondaires sont intervenus dans la formation du texte Pd¹, témoin cette conflation de deux leçons:

31 361 adiutorem] auditorem Pd π adiutorem vel auditorem Pd¹

Si le taux des rencontres hors groupe du témoin Pd^1 est plus bas que celui de V, à tout prendre l'ensemble du texte Pd^1 est moins sûr, parce que l'origine de ses leçons aberrantes est moins déterminée. Le témoin sera écarté du chantier d'édition.

§ 85. Le fragment Hk

Le principal intérêt du témoin Hk, codex Heiligenkreuz 566, est d'autoriser le classement précis de F^2 dans l'arbre généalogique de β; de lui-même, il est trop incomplet, et son texte trop détérioré, pour fournir un apport utile à la restauration des leçons β^1.

Plusieurs fois Hk est seul indemne d'omissions affectant les six autres témoins du groupe général, ou bien les quatre autres composants du sous-groupe β^1. Comme la position du témoin dans l'ordre généalogique, sur un rameau collatéral de F^2, est vigoureusement affirmée, il faut qu'il ait été restauré par l'intermédiaire de sources étrangères. Plusieurs de ses variantes dénoncent une influence de la tradition δ, et plus spécialement π.

1 485 imponet] imponit π F^2 Hk
601 Simul] similiter ε Pd Pd^2 π V F^2 Hk
620 proponitur] proceditur C R ε Pd π Pd^1 Hk
632 praecogitata] precognita ε Pd Pd^2 π V F^2 Hk
3 361 concluduntur] compelluntur Pd^1 V F^2 V^2 R^2 clauduntur ε Pd π Hk
7 22 finem] hominis ε finem hominis C Pd Pd^2 π Hk
9 41 cubicus autem] centenarius ε Pd cubicus centenarius π cubicus autem centenarius Hk
12 396 ad agenda] *om.* F^2 ad particularia agenda π Hk
13 134 ostendendam] defendendam C defendendam vel ostendendam R ε Pd π Hk

§ 86. Le témoin F^2

Manuscrit florentin de la Renaissance, F^2 obéit quelque peu aux tendances humanistes du moment; il trahit un certain éclectisme dans le choix de ses leçons. Les variantes qu'on vient de noter à propos de Hk l'ont rallié plusieurs fois, fait qui suppose que l'antécédent de type β^1, dont ils sont issus l'un et l'autre, avait lui-même subi une influence π; d'autres voies de contamination sont moins affirmées. Toutefois l'infidélité relative du témoin est moindre que celle de Pd^1 V ou Hk. F^2 restaure peu; c'est lui qui a le plus lourd casier d'omissions communes avec 104 cas. Copie tardive, il a cumulé les incidents qui se sont produits aux différents étages de la procession du groupe mais il n'intervient pas ou peu pour restituer les éléments perdus. Les influences qui se sont exercées sur lui sont fuyantes; elles restent cependant assez effacées pour ne pas compromettre gravement la déposition β^1 qu'on lui demandera; il est le seul témoin complet sur son rameau. L'autre appoint β^1 sera procuré par V^1.

§ 87. Le témoin V^1

Plus âgé d'un siècle et demi, V^1 est le représentant du sous-groupe β^1 le moins atteint par les contaminations. Il partage cependant plusieurs leçons avec N (et pN) qui trahissent des relations anormales. Citons:

4 149 ...dicitur Mal. III[11] « Increpabo pro vobis devorantem », scilicet ventum...
pro ... devorantem] pro vento devorante pN V^1
9 746 ...ex reverentia eius revocor a perscrutatione...
a perscrutatione] perscrutator pN V^1
12 44 ...me contemptui habere videmini quasi ignorem ea quae omnes sciunt...
ignorem] ignorare pN V^1 Va
16 71 ...oportet quod intentio animae avocetur vel impediatur ab intellectualium consideratione.
avocetur] evocetur N V^1 γ π
29 203 Et postquam consilium dederam erant eo contenti...
consilium *om.* N V^1
38 246 ...quando (sol) est in signo velocis ascensionis, quo scilicet cito oritur, parum durat aurora...
scilicet cito] cum N V^1

Un fait statistique confirme l'existence de ces relations anormales, surtout dans le second tiers du texte: les témoins F et N partagent 38 leçons à l'exclusion de tout autre témoin; ils en partagent un nombre à peu près égal en compagnie d'un troisième témoin, quel que soit celui-ci. Or sur les 14 rencontres de F N avec un tiers entre 19 215 et 33 265, le troisième témoin est V^1. Et parce qu'il n'y a pas trace en V^1 d'une influence de type F → V^1, c'est par N que V^1 a reçu ces leçons, car il est difficile d'attribuer au hasard une série de coïncidences si précises.

Ce fait constaté, il reste que V^1 est le meilleur témoin de β^1; le volume total de ses leçons de type N demeure très bas.

Les coïncidences à deux étant plus faciles à réaliser qu'à trois, l'accord V^1 F^2 devrait être fréquent; en fait le témoignage β^1 est le plus débile de tous. Il est cependant suffisant pour affirmer l'existence et la permanence du sous-groupe. Voici une série d'accords V^1 F^2 qui ne peut laisser de doute, soit que l'accord se réalise sur une erreur de lecture, soit qu'il se réalise sur une conjecture.

§ 88. Variantes de type β^1

1 244 perfruuntur] perficiuntur β^1
826 inducit] ideo dicit β^1
3 19 quin] sed β^1
4 238 intelligibilis veritas] intelligentia veritatis V^1 intellectus veritatis F^2
5 16 per superbiam] superbus β^1
7 99 in vita terrena] in vita presenti β^1
524 more disputatoris] more disputationis β^1 π
9 71 obtinet pugnando] obtinet repugnando β^1
194 *solus*] suos β^1
666 divinae regulae] divine glorie β^1 (Sv)
12 83 multiplicitas *coni.*] simplicitas pN β^1 (cf. note au ch. 12 83)
14 93 ipsa] quando β^1 *om.* V^2
15 167 etiam sapientes] insipientes β^1
21 20 postea] post me β^1
260 *Et tamen*] omnes β^1
303 *viam*] vitam β^1
30 263 *irruperunt*] erumpunt β^1
32 81 *hominibus*] omnibus β^1
90 divinae veritatis] eterne veritatis β^1
33 22 Et quia tribus] et quia aliis β^1
34 375 tu pro ea] tu propterea β^1
37 52 connaturalia] corporalia β^1 δ
269 productione] eductione β^1
38 310 animalia] ipsum et alia β^1
335 permanentiae] temperentie β^1
627 in cognitione] in precognitione β^1
40 237 sinantur] figurantur β^1
41 70 spiritualiter] specialiter β^1
71 ⟨movetur⟩ *coni. cum* β^1] molitur δ^1 π *om. cet.*
182 ideo signanter] ideo ad hoc signandum β^1

Le groupe β^1 est encore spécifié par deux brèves additions, les mêmes que celles inscrites au compte de N (ci-dessus § 77). La double coïncidence ne dénoncerait-elle pas une relation N β^1 ? A l'examen l'hypothèse trouve peu d'appui sur ces faits. Si l'addition de N en 40 172 se retrouve dans β^1 — et aussi dans V^2, — nous savons déjà qu'elle n'est pas à la même place dans les trois témoins; en V^2 elle s'insère avant « unde subdit » de 40 169, en β^1 avant « unde et supra » de 40 170, en N enfin avant « Secunda autem » de 40 172; l'incident suppose davantage une source commune qu'une relation de dépendance directe entre les trois témoins.

D'autre part l'addition 41 221 de N est un doublet par saut du même au même, sur *piscibus vacuum* répété dans le texte à quelques lignes d'intervalle (41 218 et 221); pour peu que le modèle y ait prêté, une répétition des mots « et hoc est quod subdit » a pu être faite indépendamment et par β^1 et par N: il serait téméraire de conclure à une relation entre les deux témoins sur un incident si peu caractérisé.

Plus éloigné de l'archétype commun que V^2, β^1 ne jouit pas d'une même autorité; son témoignage n'est cependant pas sans intérêt: il appuie ordinairement les leçons F N V^2 contre les variantes très fréquentes des groupes γ et δ π. Cet accord à quatre est toujours décisif en regard du texte transmis par l'archétype commun. D'autre part β^1 a joué un rôle non négligeable, par l'intermédiaire du codex Vatican latin 803, sur la formation du texte vulgarisé par l'édition romaine de 1562, ancêtre de toutes les éditions postérieures (cf. § 125).

§ 89. Le groupe γ

La position respective des quatre témoins du groupe γ a été notée dans l'interprétation du test sur les variantes du Prologue et du chapitre I (ci-dessus § 54); la sélection de ceux qu'il faudra interroger pour obtenir la déposition spécifique du groupe sera imposée par cette position. De la branche formée par Sv R^1, seul le premier témoin est complet; de plus R^1 est l'ouvrage d'un copiste hésitant qui a farci le texte d'un grand nombre de variantes individuelles. Le témoignage du sous-groupe Sv R^1 sera demandé au premier.

Les deux autres témoins As et F^3, sont issus par des voies propres de l'archétype γ; l'un et l'autre devront être interrogés. L'accord des trois témoins, et à son défaut celui de deux, livrera les leçons du groupe. Toutefois la présence de As procurera un degré de garantie supérieur à celui de l'accord F^3 Sv seuls; à l'étage propre du groupe γ, As est d'excellente tenue; le taux de ses variantes individuelles est beaucoup moins élevé que celui de ses partenaires; As 72, F^3 173, Sv 235, R^1 319 dans le test des §§ 47-54.

On sait déjà que Sv quitte le groupe γ pour transcrire un texte de type N — fin du premier tiers du chapitre 34 à milieu du ch. 39. Dans cet intervalle le témoignage γ, alors qualifié γ^1, sera livré par l'accord As F^3. Si les deux déposants se séparent, on considérera comme leçon du groupe celle qui serait appuyée en même temps par un autre groupe, la préférence étant réservée à la déposition appuyée par As.

Quoique témoin indépendant, γ livre un texte moins sûr que les groupes précédents; manifestement la copie intermédiaire en laquelle il se résume était plus distante de l'archétype commun de la tradition que les antécédents des autres groupes. Ce texte est affecté d'un grand nombre d'omissions brèves qui troublent le sens du discours: en outre, il abrège systématiquement les lemmes un peu longs et les autres citations scripturaires, que les clercs médiévaux étaient censés savoir par cœur. Enfin une intervention qui a eu pour fin de polir le style, se perçoit maintes fois

dans ses variantes. Si, en certains cas, le correcteur a su restituer avec bonheur un texte corrompu dès l'archétype commun de la tradition, le plus souvent il est intervenu à tort, trahissant l'originalité de l'expression. En parcourant la liste d'exemples que nous lui soumettons, le lecteur se souviendra qu'il importe peu que la leçon γ paraisse intéressante; si elle a contre elle le témoignage des autres groupes, elle est sans autorité; car nous ne pouvons reconnaître saint Thomas dans ces interventions qui plusieurs fois font preuve d'incompréhension, n'épargnent pas le texte sacré et le plus souvent sont inutiles.

Le groupe γ, qui se signale par sa tendance à abréger les citations scripturaires, comporte une addition affectant le début d'un verset du texte sacré. Il est difficile de saisir l'intention qui a motivé cette ajoute, d'autant plus que le contexte s'en accommode plutôt mal:

37 320 Sed ne aliquis crederet quod cognitio veritatis divinae in perpetuum esset homini subtrahenda, ad hoc excludendum subdit *At nunc*, idest in praesenti tempore, *non vident*, scilicet homines, *lucem*, idest claritatem divinae cognitionis: amico tamen Dei annuntiatur quod [possessio eius sit et] « ad eam » quandoque « possit ascendere », ut supra dictum est.

possessio eius sit et *add.* γ^1

Le rappel — ut supra dictum est — nous reporte au verset de Job XXXVI[33] commenté au début du chapitre 37: « Annuntiat de ea (*scil.* de luce) amico suo quod possessio eius sit et ad eam possit ascendere » (37 27 ss). Ici, en 37 320, l'exposé de saint Thomas ne réclame nullement le complément de citation proposé par γ^1 et son addition dans le texte est plutôt une maladresse que son absence une omission dans les témoins majeurs de la tradition. A l'extrémité de la procession δ^1, Pd et π, fort influencés par γ, ont repris le même complément avec une légère variante.

§ 90. Exemples de leçons γ

Prol. 22 a quodam] ab aliquo γ
80 obviare] repugnare γ
1 99 namque] siquidem γ
175 In quibus verbis] ubi γ
446 de singulis confessorum] de singulis confessoribus γ
490 honestatis] honestatem γ δ^1 π
2 84 natorum] filiorum γ
3 355 primo] prius γ
357 olim] prius γ
5 410 rebus] bonis γ
7 107 felicem] beatum γ
201 redeunte hieme] redeunte tempore γ
7 229 ponunt] videntur ponere γ
8 157 fama antiqui] fama antiqua γ
9 108 destruantur] corrumpantur γ
118 intelligente] agente γ δ^1 π
462 multos excusatores] multas excusationes γ
10 56 rationis investigatio] ratio investigationis γ
470 operientis] illustrantis γ
13 43 prava] falsa γ
14 170 expressit] aperuit vel *praem.* γ
15 20 cupio (*cum Vulg.*)] volo γ
16 287 Dei desiderio] divino desiderio γ
17 16 subiungit effectum] designat effectum γ
18 136 *semitam* (*Vulg.*)] terram seminatam γ
19 127 nihil auxilii] nullum auxilium γ π
20 253 *aestuabit* (*Vulg.*)] anxiabit γ π
21 40 *perstupesco* (pertimesco *Vulg.*)] stupesco γ
23 66 Dei potentia] divina potentia γ
24 30 *diripuerunt* (*Vulg.*)] subripuerunt γ
103 penuriam] inopiam γ
140 sapientiam] sapientiae viam γ
26 51 potentiae Dei] potentie divine γ
27 217 deicitur] destruitur γ
30 56 *currebant* (*Vulg.*)] veniebant γ
123 in terris] in locis γ
31 38 in eis] in talibus γ
32 147 rationibus] sermonibus γ
33 9 vanum] vacuum γ

C'est assez; nous retrouverons γ dans le voisinage de π quand il s'agira de qualifier la tradition de l'*exemplar*. En effet, le texte γ est ancien; son témoin As est du XIIIe siècle; plusieurs de ses leçons se retrouvent déjà dans les fragments de l'*Expositio* insérés par Matthieu d'Aquasparta dans son propre commentaire du livre de Job (cf. § 24); une branche secondaire du groupe δ, et surtout l'*exemplar* parisien, archétype de la tradition universitaire, ont absorbé un grand nombre de ses variantes. C'est par cette voie détournée que son influence s'est propagée jusqu'à la tradition imprimée. Nous saurons désormais que son témoignage ne peut être entendu qu'avec prudence: 95% de ses variantes formelles trahissent une intervention consciente sur le texte. Or, nous le répétons, il n'est pas possible de reconnaître ici une revision de l'*Expositio* par son auteur; saint Thomas aurait laissé subsister quasi toutes les fautes et erreurs de l'archétype pour porter son attention sur de menus détails n'appelant aucune correction. On donnera un seul exemple de ces interventions superflues.

Exposant le verset « Qui tollit ab amico suo misericordiam, timorem Domini derelinquit » (Job VI[14]), saint Thomas a l'occasion de citer cette autorité tirée de I Ioh. IV[20] « Qui non diligit fratrem suum quem videt, Deum quem non videt quomodo potest diligere ? » (ch. 6 196). La tradition commune du texte de la Vulgate porte la leçon « Qui enim non diligit

fratrem suum... ». Le groupe γ (et aussi δ π) reproduit exactement cette leçon de la Vulgate tandis que F N et β omettent la conjonction *enim*. La coïncidence de trois témoins indépendants sur une omission aussi peu notable n'est guère vraisemblable; il y a plutôt lieu de soupçonner un ajustement de l'archétype γ au texte commun de la Vulgate. Plusieurs citations de la même autorité dans les autres ouvrages de saint Thomas permettent une vérification. IIª-IIªe qu. 26 a. 2 arg. 1 et Qu. disp. De virtutibus, De caritate a. 9 arg. 6, même leçon que dans Job selon la tradition F N β, sans *enim*. Iª-IIªe qu. 100 a. 6 arg. 1 et Qu. disp. De car. a. 4 arg. 3, la citation est formulée « Qui fratrem suum quem videt non diligit, Deum... ». Enfin III Sent. dist. 30 qu. 1 a. 4 s. c. ult. (codex autographe Vatic. lat. 9851, fol. 80va lin. 3-4) porte la leçon « Qui proximum suum quem videt non diligit, Deum quem non videt quomodo potest diligere ». Malgré la diversité des formulations, en aucun des cinq passages la leçon de saint Thomas ne porte la conjonction *enim*; par conséquent son absence dans les groupes F N β de l'*Expositio* est normale; ce sont les autres groupes qui ont aligné leur texte sur celui de la Vulgate. Malgré tout le respect dû au texte sacré, la futilité d'une telle intervention permet d'apprécier l'autorité des corrections γ.

Toutes les retouches apportées au texte commun ne sont pas aussi innocentes que celle-ci; il en est qui trahissent la leçon originale. Au chapitre XXXI,[34] saint Thomas met en rapport avec le texte « Si expavi ad multitudinem nimiam et despectio propinquorum terruit me » le verset de l'Ecclésiastique XXVI[5] « A tribus timuit cor meum: zelaturam civitatis et collectionem populi » etc. (31 346). Or, au lieu de « zelaturam civitatis », le texte de la Bible porte « delaturam civitatis ». La première leçon est manifestement le fruit d'une déformation paléographique de la deuxième. Le correcteur γ a rétabli le leçon authentique *delaturam* donnée par la Vulgate. Une telle restitution n'est cependant pas recevable, parce qu'elle ne corrige pas une erreur de la tradition écrite de l'*Expositio* mais bien une leçon reçue par saint Thomas. En effet, le même verset biblique est cité IIª-IIªe qu. 108 a. 1 arg. 5 avec la même leçon « zelaturam civitatis ».

§ 91. Le groupe δ

Le groupe δ est le plus considérable par le nombre des témoins qu'il réunit; sa branche δ¹ en porte à elle seule 42, dont 32 sur le rameau π. C'est cependant le témoignage δ qui sera le moins ferme. La cause d'une telle incertitude est double: en corrélation de δ¹, la branche parallèle n'est représentée que par un unique témoin, lui-même éloigné sur ladite branche, Va. Le taux des variantes spécifiques du groupe est nécessairement diminué par de telles conjonctures. D'autre part, les témoins du sous-groupe δ¹ ont été les plus touchés par la contamination; ils ne sont pas des témoins fidèles de leur lignée. Les plus anciens eux-mêmes, R et Pd, ont des casiers de variantes fort chargés, R pas ses écarts personnels, Pd par les corrections de seconde main qu'il a subies et dont les effets se sont transmis à Pd² et π.

Le témoin Va fut copié en Italie; il appartenait jadis à la biliothèque des rois Aragonais de Naples. Cette origine donne probablement la raison de ses coïncidences avec N, lesquelles dépassent la normale de ce qu'elles devraient être s'il n'y avait pas eu d'autre relation entre eux que celle passant par l'archétype commun; toutefois ces accords ne sont pas constants et leur nombre est somme toute peu élevé: il est difficile d'en tirer une conclusion de portée critique. Témoin unique sur sa branche, Va porte à lui seul un témoignage de même poids que celui des 42 représentants de δ¹; il va de soi qu'il a été collationné intégralement.

Les deux branches de δ se sont séparées très tôt sur l'arbre de procession du groupe; le nombre peu élevé de variantes communes qu'elles partagent en est l'indice. De ce fait, le témoignage δ aurait plus d'autorité que celui de γ, mais parce que sa fréquence est rare, il n'aura pas un grand rôle dans la restitution du texte de l'*Expositio*.

L'intérêt de δ est surtout historique: sa branche δ¹ a tenu la place principale dans la transmission manuscrite du texte, place dont elle n'a été dépossédée que par les imprimés. Or ce texte, de bonne tenue dans l'archétype δ, s'est détérioré de manière croissante; aux approches des extrémités des rameaux il est affecté d'un nombre élevé de leçons fautives. Au tableau du test sur les variantes du Prologue et du chapitre I, ε compte 387 notations, Pd 466, π 522 et Pd² 610. Les témoins situés plus près de la naissance de la branche, C et R, sont eux-mêmes sans grande autorité; le premier présente des compléments et additions tirés du commentaire parallèle de saint Albert le Grand, le second est hésitant, avec un grand nombre de premières leçons annulées.

On jugera des additions C par l'exemple suivant, où l'auteur de cette recension a voulu combler une lacune du commentaire de saint Thomas. En effet, le verset XXXIV[12] de Job n'est pas expliqué dans l'*Expositio* (cf. 34 125 ss.); après « *et iuxta vias singulorum restituet eis*, scilicet melius meliori et peius peiori », C ajoute « Albertus. hanc rationem ulterius confirmat primo asserens et confirmans conclusionem intentam: *vere enim Deus non condemnabit frustra*, hoc est sine causa peccati. Gen. XVII: Absit a te ut hanc rem

facias ut occidas iustum cum impio, fiatque iustus impius. *Nec omnipotens subvertit iudicium*, hoc subvertere non potest. Ps. Iustus es, Domine, et rectum iudicium tuum » (cf. Albert, Super Iob XXXIV[12], éd. Weiss col. 397).

Si l'auteur de telles additions avait toujours signalé ses sources, le mal serait réparable; hélas! la nomination d'Albert ici est une exception; toutes les autres interpolations sont anonymes. Et parce qu'elles sont fréquentes, le codex C est un témoin à écarter du chantier critique.

De ce point de vue particulier, le texte de R est demeuré beaucoup plus pur; tout au plus peut-on lui imputer une dizaine de répétitions mais aucune addition formelle. Or les répétitions sont des accidents de transcription; elles ne dénoncent pas d'intervention sur le texte. L'absence d'interpolations dans R est d'autant plus remarquable que les rameaux inférieurs du sous-groupe δ^1 auquel il appartient, sont fort endommagés; il est donc témoin de δ^1 avant qu'il subisse les détériorations de type ε ou Pd. Son âge s'accorde bien avec de telles données; il est encore du XIIIe siècle.

Le très grand nombre de variantes au compte de R est surtout fait de premières leçons, aussitôt annulées au cours de la transcription du texte; elles trahissent davantage des hésitations de lecteur qu'elles n'affectent le texte lui-même. Sous les essais du copiste, il est souvent possible de retrouver la leçon originale. La qualité réelle de ce témoin peut être estimée, au moins momentanément, par confrontation avec le fragment Mi — n. 29 du catalogue (§ 3)—, lequel est témoin d'un texte δ^1 d'excellente tenue. Ce morceau, trop court (ch. 14 62 à 20 199) pour jouer un rôle dans la restitution des leçons de sa famille, atteste le plus souvent les leçons de R. Ce dernier a donc été retenu comme un des trois témoins du groupe δ.

§ 92. Le rameau ε

Les composants du rameau ε ne demanderont pas d'examen spécial, parce que le texte primitif de ce sous-groupe était trop proche de celui de Pd — dont le rôle fut beaucoup plus important — pour constituer un apport original appréciable à la restitution des leçons δ^1; ce qu'il pourrait procurer sera livré de manière plus sûre par Pd. En effet, celui-ci est un témoin réel tandis que celui-là ne serait restitué qu'au bout d'une enquête laborieuse et de résultats incertains. Il suffira d'indiquer ici la composition du sous-groupe et les caractères généraux de sa tradition.

Les témoins de ε se subdivisent sous trois types d'association distincts:

a) Bâle, Université A I 15 et Florence, Laurenziana Plut. 26. 5, celui-ci de 1435, celui-là de 1457, par conséquent témoins tardifs du texte ε (cf. § 3 nn. 3 et 10).

b) Zwettl 76 et Lilienfeld 192, tous deux écrits par une même main, celle d'Ulrich, qui devint abbé de Lilienfeld de 1345 à 1351. Le codex de Zwettl est le plus ancien: il date de 1321. Jusqu'au chapitre 24 son texte dominant est ε, avec des corrections de type π; par la suite le texte est davantage π corrigé à l'aide d'un témoin ε. Les mêmes caractères se retrouvent dans le codex Lilienfeld 192, dont le modèle fut presque certainement Zwettl 76; mais cette fois les corrections, marginales dans le modèle, sont incorporées au texte. Ce rameau est donc témoin d'un texte composite et de médiocre valeur (cf. § 3 nn. 59 et 23).

c) Innsbruck, Université 990, du XVe siècle, et l'incunable de 1474 (cf. § 3 n. 18 et § 4 n. 1). A partir du chapitre 33 le texte manuscrit change de sous-groupe; il devient parallèle du texte du codex de Cologne, Stadtarchiv W 4° 200, témoin du texte de l'*exemplar* π (cf. § 3 n. 20).

Au total la déposition ε ne pourrait être restituée que par le premier des trois sous-groupes et l'incunable, c'est-à-dire par des témoins tardifs, alors que Pd produira un témoignage direct et ancien.

L'étroite parenté du texte ε Pd a été mise en évidence par les différents tests exploités plus haut; il suffira ici de rappeler les chiffres inscrits au tableau des coïncidences sur les variantes du Prologue et du premier chapitre: sur un total de 357 variantes communes au compte de ε, Pd en partage 333 (cf. ci-dessus § 47).

Le texte ε est resté diffusé dans une aire géographique restreinte, de langue allemande; le manuscrit de la Bibliothèque Laurentienne ne fait pas exception, parce qu'il fut copié par un certain Conrad Rutenmaul, manifestement d'origine germanique. D'autre part, l'incunable de 1474, sorti des presses de Conrad Fyner, à Esslingen, n'a eu aucune influence sur les éditions postérieures.

§ 93. Le témoin Pd

Le codex 665 de l'Université de Padoue n'est qu'un simple représentant du groupe δ à l'étage de δ^2; son importance lui vient du seul fait qu'il se situe, dans la hiérarchie de procession, dans le voisinage immédiat de l'*exemplar* π, archétype de la tradition universitaire. S'il n'y a pas de preuve décisive que Pd soit le modèle de l'*exemplar* parisien, du moins est-il, parmi tous les témoins conservés de l'*Expositio*, celui qui

explique le mieux un très grand nombre de ses leçons.

Le témoin provient du couvent des Ermites de Saint-Augustin de Padoue, mais son origine primitive nous échappe. L'écriture est probablement italienne, encore que ses caractères soient mélangés; il pourrait être avignonais, si son âge ne rendait peu vraisemblable une telle origine. En effet le codex 665 est contemporain des plus anciens témoins de notre texte; il appartient nettement au XIIIe siècle.

De très fréquentes corrections et notules afférentes au texte, de mains et d'âges variés, à l'encre et à la mine de plomb, se remarquent dans ses marges; beaucoup de ces textes adventices sont en voie d'effacement et plusieurs sont totalement évanouis. Le témoin a dû être longtemps à l'usage de professeurs.

Le texte Pd est d'origine δ^1 mais si étroitement apparenté à celui de ε que l'un et l'autre doivent être séparés de l'archétype δ^1 par un même intermédiaire, δ^2; sur 88 omissions communes au compte de Pd, 73 sont partagées par ε, dont 40 ne remontent pas au delà de cet intermédiaire δ^2. Une même proximité est affirmée par le nombre des variantes communes aux deux témoins — 333 dans le test sur le Prologue et le chapitre I; c'est le taux le plus élevé après celui de Pd π, 362.

Dans tout le groupe δ, et au fur et à mesure que les témoins s'éloignent de l'archétype, les variantes trahissent des interventions sur le texte; il en est peu qui soient purement accidentelles. Il en est résulté que le texte δ s'est détérioré de plus en plus par rapport au texte commun. Si à l'origine du groupe, le total des leçons aberrantes n'y était pas plus élevé que dans les autres groupes, plus les intermédiaires se sont multipliés plus aussi le nombre des variantes a grandi. C'est à l'extrémité de la chaîne δ, dans le groupe ε Pd Pd^2 π, que le texte de l'*Expositio* est le moins fidèle à l'original.

Il n'est pas nécessaire de faire une démonstration de la dégradation croissante du texte; les exemples de variantes qu'on va proposer, en correspondance avec les étages successifs de la procession du groupe, la manifesteront clairement. Dans ces listes, π sera toujours signifié quand il ne sera pas positif [1], à cause de sa place prépondérante dans la tradition manuscrite de l'*Expositio*; si les autres témoins, hiérarchiquement inclus sous un archétype, ne sont pas nommés, ils sont toujours sous-entendus. Ainsi les variantes δ seront assurées par Va C R ε Pd Pd^2 et π; les variantes δ^1 par C R ε Pd Pd^2 et π; et ainsi de suite.

Le texte δ, en parallèle de cette dégradation croissante, a subi une influence γ de plus en plus accusée. C'est sur π que la contamination a été la plus généralisée; on en relève des traces d'un bout à l'autre du texte. Elle diminue en remontant de Pd à δ^1, puis de δ^1 à δ lui-même. Une liste d'exemples permettra de constater cette influence γ.

Il n'y a pas lieu de s'attarder au témoin Pd^2; situé à l'extrémité de la chaîne de procession δ, c'est le plus détérioré de tous les témoins du texte de l'*Expositio*.

§ 94. Le témoin Va

Un effet secondaire de la dégradation du texte est la croissance des interpolations dans les témoins les plus éloignés de l'archétype. Sur sa branche propre mais déjà distant du tronc commun, Va est plusieurs fois retouché. Quelques additions apparentes ne sont que des répétitions; il n'y a pas à en tenir compte. D'autres variantes témoignent d'interventions formelles sur le texte. En voici quelques exemples:

2 262 Taciturnitatis autem causa ostenditur cum subditur *videbant enim dolorem esse vehementem*, quae causa magis redditur secundum consolantium opinionem quam secundum statum afflicti...

quae ... redditur] *eius.* qui quanto magis recolitur tanto magis augetur tam Va

La leçon Va fait dire au texte ce qui n'était pas dans l'intention de l'auteur de l'*Expositio*.

6 101 ...ne ... deduceretur in aliquod vitiosum ... praeoptabat mortem, et ad hoc exprimendum dicit *Quae prius tangere nolebat anima mea...*

dicit] anime enim esurienti etiam amara dulcia esse videntur *add.* Va

Sous l'apparence d'un complément de lemme, il y a ici une véritable addition. L'auteur de Va prend ce texte dans une tradition particulière de la Vulgate, qui est ici interpolée. Il suffit de lire le contexte du commentaire pour être assuré que la Bible de saint Thomas ignorait l'interpolation [2]. Une réflexion en marge du témoin P^1 (groupe N) mérite d'être enregistrée au passage; elle prouve que les usagers de l'*Expositio* étudiaient celle-ci la Bible à portée de la main. Où Va insère son addition, l'annotateur de P^1 inscrit dans la marge de son exemplaire: « hic videtur deficere talis testus: anime enim exurienti etiam amara dulcia esse videntur. sicut apparet in ordinario. sed in exemplaribus postille non reperi » (P^1 fol. 15ra dans la marge inférieure).

[1] Sur ce traitement particulier à π dans notre apparat, cf. § 131.

[2] Il s'agit d'une glose entrée dans le texte de plusieurs manuscrits de la Vulgate; elle est inspirée de Prov. XXVII^7 « anima esuriens amara pro dulci sumet ». Voir Biblia sacra... studio monachorum abbatiae... Sancti Hieronymi in Urbe edita, Libri Hester et Iob, Romae 1951, p. 109 b.

12 176 ...manifestat, et praecipue per auditum et gustum, quia auditus inter omnes sensus est disciplinabilior, unde plurimum ad scientias contemplativas valet; gustus...

est ... valet] valet ad experiendum de rebus que pertinent ad speculativa Va

Cette leçon Va prive l'explication de saint Thomas de son inspiration originelle, laquelle évoque un texte de la Métaphysique (Bekk. 980 b 25) ou du De sensu (Bekk. 437 a 12).

Ces exemples suffisent; le témoignage de Va doit être entendu avec prudence.

§ 95. Interpolations δ^1 π

On a déjà signalé l'exceptionnelle détérioration du texte dans le témoin C et, au contraire, la remarquable tenue de R sous ce rapport particulier des interpolations (§ 91); nous n'y revenons pas. Les autres témoins du sous-groupe δ^1 ne sont pas demeurés indemnes.

a) *exemples d'interpolations communes à* δ^1 π

17 190 addition déjà rencontrée avec V^2 (ci-dessus § 79): « unde (et ideo V^2) subdit *in tenebris stravi lectulum meum* »; ce complément a été conservé dans l'édition: témoins C ε Pd Pd^2 π.

34 381 cas semblable au précédent; addition de « unde dicit *tu enim cepisti loqui et non ego* », laquelle a été conservée (cf. § 79): témoins C ε Pd Pd^2 π.

36 183 ...et contra hoc recompensationem sibi promittit si paenituerit, cum subdit *causam iudiciumque* restituetur tibi ut possis aliorum causas discutere et de eis iudicare.

Tel quel ce texte est incorrect; *restituetur* demeure sans sujet. Dans ε Pd et π, une suppléante a été proposée; après *iudiciumque* ces témoins ajoutent « recipies idest (idest *om.* ε pPd) causa et iudicium ». L'intervention était iustifiée et l'édition a inséré en texte la leçon « *recipies*, idest causa et iudicium ».

36 281 Et ex hoc concludit quod Deus per suam excellentiam hominis cognitionem excedit, unde subdit *Ecce Deus magnus vincens scientiam nostram*...

cognitionem excedit] iuxta illud psal. mirabilis facta est scientia tua etc. (ex me Pd^2) *add.* Pd Pd^2 π

L'addition de cette autorité n'était pas requise; nous ne l'avons pas retenue.

b) *exemples d'interpolations* π

Aux interpolations et compléments qu'il partage avec son groupe d'origine, l'*exemplar* π en ajoute qui lui sont propres.

25 92 ...homo non potest quantamcumque iustitiam et innocentiam suam proponere ... in comparatione ad Deum...

quantamcumque] quantumcumque iustus et innocens π

Par l'intermédiaire du codex Vatican latin 803, cette interpolation est entrée dans le texte imprimé à Rome en 1562, et de celui-ci est passée dans l'édition de saint Pie V: « homo non potest quantumcumque iustus et innocens, iustitiam et innocentiam suam proponere... » (Ed^6 p. 279 B, Ed^7 fol. 30vb lignes 41-42).

34 127 Quod autem in Deo non sit iniustitia probat primo quidem ex hoc quod si ipse iniustus esset nusquam iustitia reperiretur...

ex hoc quod] ipse non condepmnat frustra, idest sine causa, nec subvertit iudicium. et ideo subdit *Vere Deus non condepmnabit frustra. nec omnipotens subvertit iudicium.* secundo ex hoc quod *add.* π

L'addition π paraît s'inspirer de celle de C (ci-dessus § 91), parce qu'elle répète la même définition — frustra sine causa —; elle est ingénieusement insérée sous la forme d'une restauration de texte omis par saut du même au même. Il s'agit cependant d'une véritable addition, car le deuxième membre (secundo) répondant au premier (primo) de la ligne 126 ne viendra qu'en 34 146.

37 48 Dans le texte biblique commenté par saint Thomas, la coupure entre les chapitres XXXVI et XXXVII ne se faisait pas au même endroit que dans les éditions modernes de la Vulgate; elle se produisait après le verset 31 du chapitre XXXVI (cf. § 145); les versets 32 et 33 étaient les premiers du chapitre XXXVII. Le texte π note cette diversité par une addition dans le commentaire:

Hoc autem est inter omnia maxime admirandum quod homo terrenus et corruptibilis ad spiritualium vel caelestium possessionem promoveatur, et ideo subdit *Super hoc*, scilicet quod homo possit ascendere ad lucem possidendam, *expavit cor meum*...

ideo subdit] hic est capitulum secundum quosdam libros *add.* π

Il est clair que la notule π est la remarque d'un usager de l'*Expositio* qui a constaté la différence de sectionnement entre son exemplaire de la Bible et le commentaire de saint Thomas [1]; d'abord en marge, la réflexion est ensuite entrée dans le texte de l'*exemplar* π.

41 168 ...dicitur autem de ceto quod « quando multum esurit, vaporem odoriferum ad modum odoris ambrae ex ore suo emittit, in quo pisces delectati os eius ingrediuntur et sic ab ipso devorantur »: vapores ergo...

devorantur] hugutio. ambra. bre. est species valde cara et est multum odorifera. unde papias dicit quod ambrosium est odor divinus et ambrosius odor celestis *add.* π

[1] Une notule analogue se lit dans la marge du codex Va, au même endroit: « aliter incipit hic capitulum ».

La citation d'Huguccio, telle qu'elle est ici enchaînée au texte précédent, est contraire aux procédés habituels de saint Thomas; elle est attestée par le seul *exemplar* π.

Nous ne nous arrêterons pas aux interpolations de Pd², dont le total est en rapport avec sa position éloignée; sauf une, il répète toutes celles de Pd et en ajoute encore 16 autres [1].

Somme toute, ces quelques exemples d'interpolations δ π ne procurent pas un bilan trop onéreux; plusieurs des interventions étaient nécessaires pour restituer un sens correct au texte transmis par l'archétype. Toutefois ces additions manifestent une tendance à intervenir sur les transcriptions. C'est une même tendance, mais plus pernicieuse eu égard à la fidélité générale, que nous allons retrouver sous-jacente aux variantes dont on va donner des exemples.

§ 96. Variantes de type δ et δ π

3 72 a Deo creatus] a Deo factus δ π
306 in nocte hoc agitur] in ventre hoc agitur δ π
5 307 quod propter hoc] ut δ π
337 totaliter] totum *add.* δ π
6 203 praecedant] pretereant δ pretereunt π
10 84 aliquid mali] aliquod malum δ π
228 de luto formavit] de limo terre formavit δ π
12 94 irrideretur] deridetur δ π
281 evitandum] consequendum Va evid' δ¹ evadendum π
294 commoveri] removeri δ
16 234 *absque*] sine δ sine vel absque sPd
17 70 timere] habere δ π
18 24 postea] sic δ π
30 sordidus] sordibus δ π
174 praecipue] maxime δ
19 211 qui] proprie *add.* δ
250 fidei] spei δ
258 Christum] ipsum δ
331 specie] secundum speciem δ
20 51 consequenter] statim δ
95 aspectibus] oculis δ
179 edendum] comedendum δ
21 19 responsionem] sententiam δ
201 posterorum] posteriorum δ π (V¹ Sv)
300 nomine furoris] eius nomine δ
22 75 ad nutum] ad libitum δ π
303 *salvabitur*] sanabitur δ π
23 141 Venit nox quando] Venit nox in qua δ π
166 non fit] non scitur esse δ
24 3 propter malitiam] propter peccata preterita δ π
116 rebus exterioribus] bonis exterioribus δ π
32 51 ignaviam] ignorantiam δ ignorantia π
33 50 sapientissimum] sapientem δ π
34 373 iniustam] in statu δ
37 153 *fluunt aquae*] funduntur (*cum Vulg.*) aque δ(-R)π
38 187 aqua est] antequam res δ
187 in res] vires δ
41 300 divinam maiestatem] divinam potestatem δ π

§ 97. Variantes δ¹ π

1 101 nequiverunt] noluerunt δ¹ π
465 conantur] nituntur δ¹ π
708 materia] natura δ¹ π
739 animo sapientis] omnino sapienti δ¹ π
800 accipiatur] intelligatur δ¹ π
814 superari] absorberi δ¹ π
2 86 toleraverat] sustinuerat δ¹ π
145 citra] ultra δ¹ π
202 ad eo differebant] disconveniebant Va discordabant δ¹ π
263 opinionem] apta *add.* δ¹ aptam *add.* π
3 217 horrida] horribilis δ¹ π
242 celebre factum] celebre Va celebre festum δ¹ π
298 prodit] venit δ¹ π
504 continuum erat et] quod suspirium erat δ¹ π
6 131 sensualem] sensitivam δ¹ π
295 consternatus] contristatus δ¹ π
8 154 assequatur] consequatur δ¹ π
9 473 quorum summus] quorum primus sN δ¹ π
11 130 virtutem] in virtute δ¹ π
221 *tum*] iterum δ¹ π
13 224 occisionem] mortem As δ¹ π
378 convenienter] inconvenienter δ¹ π
14 324 intellecto] intellectivo δ¹ π
16 172 personarum afflictionem] personalem afflictionem As δ¹ π
21 267 corporum] eorum δ¹ π
27 213 solo] loco δ¹ π
29 233 de facili] faciliter δ¹ π
33 246 sicut] secundum quod δ¹ π
34 227 dominium] domum δ¹ π
37 7 prosequitur] exequitur δ¹ π
38 99 succident] subsident δ¹ π
339 tenebra] ratio tenebrarum δ¹ π
40 80 veritas] virtus δ¹ π
373 pondus corporis sustentandum] corporis sustentandum Va molem corporis sustentendam δ¹ π
408 est diabolo] inest diabolo δ¹ π
447 procurant] student δ¹ π

§ 98. Variantes ε Pd π ou δ²

1 115 caritas] equitas ε Pd π
186 expianda] expurganda ε Pd π

[1] On a dit plus haut (§ 83) l'influence d'une source de type Pd² sur sV du groupe β¹; le copiste de V a inséré dans sa copie, au cours d'une revision, 20 des additions dont Pd² est aussi le témoin.

1 342 temporaliter] specialiter ε Pd π
404 corporibus] civibus Pd π
2 220 ad consolandum] consolandi causa ε Pd π
3 19 quin potius] quando ratio ε Pd π
114 si diceret] utinam *add.* ε Pd π
4 110 arguerat Iob] de vitio *add.* ε Pd π
8 157 fama antiqui] loquentur tibi *add.* ε Pd π
12 263 aspectu] intellectu ε Pd π
331 provehantur] perveniunt ε Pd π
22 14 divinae] deo ε Pd π
25 25 *sublimibus*] sublimitatibus ε Pd π
30 190 increscunt] concrescunt Pd π
245 *salvabis*] sublevabit Pd π
33 9 in vanum] inane ε Pd π
76 prave] perverse ε Pd π
36 263 metrice] mente ε Pd in mente π
37 47 promoveatur] perveniat ε Pd π
38 571 irregularitas] varietas ε Pd π
39 233 vehementer] velociter ε Pd π
40 161 periculose] per infirmitatem ε Pd π
672 undique] videlicet ε Pd π
41 146 emicet] emittet ε Pd π
153 capitis] corporis ε Pd π
174[1] incendit] accendit ε Pd π

§ 99. Variantes γ δ¹ et γ π

1 395 Cor. VI] I *praem.* γ δ¹ π
396 inambulabo] ambulabo γ π
606 coram *om.* γ δ¹ π
620 proponitur] proceditur δ¹ π procedit γ
3 79 *Et locutus est*] *om.* γ δ¹ π
388 fuisse] esse vel *praem.* γ δ¹ π
4 2 consolandum] eum *add.* γ δ¹ π
56 dicens *om.* γ δ¹ π
241 in visione] per visionem γ δ¹ π
357 Mariam] beatam virginem γ Pd π
391 reddere ... quod suum est] reddere ... quod iustum est γ δ¹ π
5 86 imbelles] imbecilles V¹ As Pd π
6 86 ad delectationem] delectationi γ δ¹ π
153 *lapidum*] lapidis γ δ¹ π
7 198 annuum *om.* γ δ¹ π
288 coartatur] coercetur γ π
415 alia] aliqua γ π
417 ipsa ergo] Dei *add.* γ π
8 14 *Respondens autem Baldath Suites dixit*] *om.* γ π
280 in loco] in eo γ π
9 118 intelligente] agente γ δ¹ π
284 sed numerabilia] non innumerabilia γ π
624 finem *scrips. cum* sN V²] premium γ δ¹ π
10 166 oppressione] afflictione γ π
11 69 ad minima] ad infima γ π
234 serenitas] aeris *add.* As π
13 185 processum qui] excessum quia As π
224 occisionem] mortem As δ¹ π
311 *Voca me et*] ego *add.* γ δ¹ π
312 respondebo] ego *praem.* γ δ¹ π
14 35 turbationibus] tribulationibus γ π
245 paenitentiam] misericordiam γ π
15 57 respondente] reprehendente γ π
128 infirma re] infirmitate γ δ¹ π
16 18 contristatum] contra *praem.* γ δ¹ π
21 209 adveniunt] proveniunt As π
253 infortunatis] infortuitis γ(-Sv) Pd π
24 278 pervertit] convertit γ π
27 7 conticuit] tacuit As Pd π
217 deicitur] destruitur γ δ¹ π
37 174 solis apparet] solet apparere γ sPd π
268 praecedenti] preiacenti As δ¹ π
348 in nostra] mente *add.* γ¹ π cognitione *add.* Pd
40 599 despiciendum] decipiendum F² As δ¹ π

§ 100. Concordances γ π entre ch. 18 71 et ch. 21 19

18 71 atque flammarum *om.* γ π
121 peccandi *om.* γ π
151 adversitatibus *om.* γ π
157 corporales] carnales As π
198 omnia] ea γ π
235 aliorum] auditorum *praem.* γ auditori *praem.* π
19 1 *Usquequo ... meam*] *om.* γ π
16 confirmatae] consumate γ π
51 eis] ab *praem.* γ π
81 tunc etiam] postea γ π
88 *undique*] et pereo *add.* γ π
127 nihil auxilii] nullum auxilium γ π
246 velit] petit γ π
274 et qui audierint ... semet ipso²] etc. usque in semet ipso γ π
339 identitate] idoneitate γ idoneitatem π
20 1 *Idcirco* ... etc. *om.* γ π
44 capiunt] accipiunt γ π
139 *in utero illius*] *om.* γ π
159 *devoravit*] evomet *add.* γ π
253 *aestuabit* (*cum Vulg.*)] anxiabit γ π
21 1 *dixit* ... etc. *om.* γ π
17 *post mea*] postea γ π
verba] mea *add.* γ π

§ 101. Hypothèses irrecevables

Les variantes communes à γ et à δ ou ses dérivés sont une preuve indéniable de la contamination qui s'est produite au cours du temps et des transcriptions. Il faut cependant prévenir une hypothèse qui pourrait venir à l'esprit: ces variantes communes aux deux groupes ne seraient-elles pas le signe que γ et δ sont issus de l'archétype commun à travers un même intermédiaire, qui leur aurait communiqué ses leçons

[1] Sur les 26 cas inscrits dans ce §, Pd², non nommé, lit 20 fois avec Pd.

individuelles? Dans ce cas γ et δ seraient les sous-groupes d'une même classe plus générale; leur témoignage jumelé ne compterait que pour un.

L'hypothèse doit être écartée, d'abord par le fait qu'il n'y a aucune omission importante commune à γ et à δ. Ensuite parce que le nombre des variantes communes à γ et aux dérivés de δ croît au fur et à mesure que l'on s'éloigne de l'origine sur la branche δ. Une telle croissance est incompatible avec l'hypothèse soulevée, laquelle exigerait que la plus forte similitude soit entre les copies les plus proches de l'archétype intermédiaire commun.

L'on insistera: l'ordre de procession assigné à δ ne serait-il pas réversible? π et Pd ne seraient-ils pas plus proches de l'origine du groupe que C et R, Va le plus éloigné? Par où s'expliquerait l'ordre de variation de fréquence des leçons communes à γ et aux témoins Pd π. Cette instance est irrecevable, parce que, hormis cette plus haute fréquence de variantes γ à l'extrémité de la branche δ^1, d'une façon générale Pd et π se séparent beaucoup plus souvent du texte commun, dont témoignent aussi γ et δ, que les témoins les plus haut placés, notamment Va. Autrement dit, l'accord plus fréquent avec γ dans Pd π ne concerne qu'une minime partie du texte: des variantes γ; par contre l'accord Va ou δ avec γ concerne l'ensemble général du texte.

§ 102. L'EXEMPLAR PARISIEN π

L'ancienneté du texte π est incontestable. Un *exemplar* figure sur la liste de taxation des ouvrages que les copistes pouvaient louer à la pièce en 1304 chez le libraire parisien André *de Senonis:* «In postillis super Iob xx pecias: xv den.». L'identification de l'article ainsi désigné avec l'*Expositio super Iob* ne fait aucun doute (cf. § 7); mention en est faite dans la nomenclature des œuvres de «frère Thomas» qu'on trouvait sur les rayons de la librairie, et le nombre des pièces dudit *exemplar* correspond à celui donné par les témoins manuscrits de l'*Expositio* portant dans leurs marges les numéros des pièces de leur modèle. Ces témoins sont: Bordeaux, Bibliothèque Municipale 26-27 (cf. § 3 n. 6), lequel porte les numéros des pièces 2 à 20; Leipzig, Université 161 (§ 3 n. 22), avec les numéros des pièces 15 18 et 19; Paris, Bibliothèque Nationale, latin 403 (§ 3 n. 36), avec les indications des pièces 2-5, 7-10 et 19; Zurich, Bibliothèque Centrale, Car. C 34 (§ 3 n. 58), avec les numéros de pièces de 2 à 20.

Outre les numéros des pièces inscrits dans les marges, les manuscrits 6 et 58 présentent des signes indubitables du fait qu'ils furent copiés à la pièce, et par conséquent de leur origine universitaire. Dans le manuscrit de Zurich (n. 58), le texte des colonnes 29ra et 29rb s'étire de plus en plus, le nombre des abréviations diminue et finalement un espace libre de 30 lignes interrompt le texte, sans qu'il y ait aucune omission d'une partie de celui-ci. L'incident se produit au passage de la pièce 8 à la pièce 9; il prouve que celle-ci fut inscrite avant celle-là sur le témoin. Le modèle utilisé était donc divisé en pièces. Le copiste, n'ayant pas eu à sa dispostion la pièce 8 au moment opportun, avait laissé un espace libre, calculé un peu trop grand, pour la transcrire après coup. Un accident de même origine s'est produit avec le manuscrit de Bordeaux (n. 6), dans lequel l'espace qu'aurait dû occuper le texte correspondant à la 18e pièce de l'*exemplar* est demeuré libre.

La date de 1304 portée par la liste de taxation dont on vient de parler ne peut être qu'un repère eu égard au moment de la mise en *exemplar* de l'*Expositio super Iob* à l'Université de Paris; cette édition officielle peut être notablement antérieure. De fait un des témoins porteurs des indications de changement de pièce (n. 58) pourrait être de la fin du XIIIe siècle[1].

§ 103. TEXTES DE TRANSITION DES PIÈCES DE L'EXEMPLAR

Le numéro à gauche est celui de la pièce commençant à la transition indiquée par le trait oblique; la référence entre parenthèses renvoie au lieu correspondant de l'édition; les nombres à la fin de chaque transition indiquent les témoins manuscrits attestant le lieu de cette transition.

2 ...iugum grave super filios adam a / die exitus a ventre matris... (1 797) *témoins* nn. 6 36 58

3 ...dicit enim *antequam comedam* / *suspiro.* et quod suspirium... (3 504) nn. 6 36 58

4 ...precipue apparet in celo primo / in quo sunt plures stelle... (5 199) nn. 6 36 58

5 ...visiones et hoc est quod subdit / *terrebit me per sompnia*... (7 311) nn. 6 36 58

6 ...super fluctus maris *et mirabilia* / quorum scilicet rationes... (9 279) nn. 6 58

[1] Cf. M. Grabmann, Die Werke des hl. Thomas von Aquin (BGPTM Bd. XXII. 1-2), Münster 1949, p. 252. Cependant C. Mohlberg, Katalog der Handschriften d. Zentralbibliothek Zürich, I. Mittelalterliche Handschriften, Zürich 1932, p. 102, date le codex Car. C. 34 du XIVe s. — On ne peut arguer du silence de la liste de taxation des environs de 1286 (cf. H. Denifle-AE. Chatelain, Chartularium Universitatis Parisiensis, t. I, Paris 1889, n. 530 p. 644) pour reporter à une date postérieure la confection de l'*exemplar* parisien; malgré le titre général donné au document par les éditeurs du Chartularium, le silence de la nomenclature prouve seulement que le libraire qu'elle concerne ne possède pas d'*exemplar* de l'*Expositio super Iob*.

7 ...conservetur. sed ut tandem / homo moriatur et transferatur... (10 389) nn. 6 36 58
8 ...predictos. quibus divina fortitudo / et sapientia ostenditur... (13 6) nn. 6 36 58
9 ...vel ymaginis quod proprie dicitur / tristitia et hic luctus... (14 335) nn. 6 36 58
10 *a* ...ignoremus etc. et iterum sapientes confitentur etc. in hoc... (17 153) n. 6 *le lieu de transition est indéterminé*
b ...proponit mala que patitur cum dicit *cogitationes mee*... (17 159) nn. 36 58 *transition indéterminée*
11 ...*filii atterentur egestate* / iusto scilicet iudicio ut quia... (20 106) nn. 6 58
12 ...quod contra deum nitebantur / ut similia iob evitare posset... (22 231) nn. 6 58
13 ...super terram. dixit ad noe. / finis universe carnis venit coram me... (26 59) nn. 6 58
14 ...non attribuatur hoc merito / iustitie precedentis subiungit... (29 39) nn. 6 58
15 *a* ...vocatur altissimus. si etiam in aliis talis cultus exhibeatur... (31 302) n. 22 *lieu de transition indéterminé*
b ...gaudet de totali ruina eius / et hoc excludit a se dicens... (31 307) nn. 6 58
16 ...reperiretur quia ad ipsum pertinet / universale iudicium... (34 128) nn. 6 58
17 ...*et dat escas multis mortalibus* / quasi dicat ad hoc quod... (36 328) nn. 6 58
18 ...referri ad alium effectum / celestium corporum qui est aeris... (38 347) nn. 6 22 58
19 ...redundare hoc in derogationem / divine iustitie. unde subdit... (40 27) nn. 6 22 36 58
20 ...*una alteri adherebit* / per mutuum favorem et consensum... (41 128) nn. 6 58

Les deux irrégularités sur le début des pièces 10 et 15 paraissent imputables à la distraction des copistes; le texte des trois témoins engagés en chaque cas ne présente aucune variante notable qui ferait soupçonner un autre *exemplar* ou bien des pièces refaites.

La postérité de l'*exemplar* π, issue de lui immédiatement ou bien à travers des intermédiaires secondaires, réunit plus de la moitié des témoins de la tradition manuscrite, au total trente-deux copies, intégrales et fragments; ce sont les numéros décrits à notre catalogue du § 3: 2 4 5 6 8 13 14 15 17 19 20 21 22 24 25 26 27 28 30 36 39 40 45 46 47 48 49 (54) 55 56 57 58. Cette imposante séquelle n'a qu'un avantage, celui de libérer à peu de frais le chantier critique. Car, sans préjuger de la valeur du texte universitaire, la déposition de ses trente-deux témoins ne compte pas plus que celle d'un seul témoin d'une autre famille.

La restitution du texte de l'*exemplar* peut se faire par l'interrogation de trois ou quatre des témoins qui le reproduisent, de préférence ceux issus de lui sans intermédiaires; leur accord commun ou bien celui de leur majorité est presque toujours décisif. Dans les cas douteux le contrôle pourra être étendu à quelques autres témoins mais il serait superflu de recueillir la déposition de toutes les copies; si l'*exemplar* présentait une difficulté particulière, elle subsistera dans sa postérité, ou bien les solutions proposées seraient des interprétations individuelles, ou bien encore le fruit de contaminations; elles ne témoigneraient plus à l'appui de leçons de l'*exemplar*.

§ 104. Sous-groupes de la tradition universitaire

Étant donnée la position désavantageuse de l'*exemplar* π dans l'ensemble de la tradition manuscrite de l'*Expositio*, on passera rapidement sur des problèmes secondaires qu'il faudrait étudier avec attention dans l'hypothèse d'une proximité plus immédiate de l'origine du texte, pièces refaites, à quelles sources, pluralité des *exemplaria*, etc.

Cinq témoins — nn. 6 20 36 46 et 58 — ont été collationnés au mot à mot sur toute l'étendue du texte[1]; l'enquête n'a révélé qu'une anomalie, à la 8e pièce, laquelle présente un texte pollué dans le témoin 58. On sait déjà que l'inscription de cette pièce sur le témoin en question a été faite en temps insolite (cf. § 102), après l'inscription de la 9e pièce. La corrélation des deux données est évidente: ou bien la pièce était refaite, ou bien le copiste a cherché ailleurs le complément du texte. C'est la première hypothèse qui se vérifie. En effet, sept autres témoins de la postérité de l'*exemplar* présentent un texte pollué sur la longueur correspondant à la 8e pièce, et là seulement. Ces témoins sont les nn. 8 20 21 28 30 47 et 54. Le texte est bien de la tradition π, mais farci d'additions proposant la division du texte commenté; c'est là un procédé d'analyse ignoré de tous les autres témoins de l'*Expositio*. D'ailleurs, le fait que ces additions ne courent que sur une étendue du texte mesurée par un élément sans rapport à l'original, mais à un de ses témoins éloignés, l'*exemplar*, prouve qu'elles sont sans autorité.

L'accord des huit témoins pollués n'est pas unanime, en ce sens que les additions n'y sont pas constantes en nombre et en étendue; elles sont plus fréquentes et plus longues dans le témoin 58 et c'est le témoin 54 qui en a le moins; partout, aux variantes près, le fond littéraire est le même, de sorte qu'il sem-

[1] Rappelons que tous les témoins de l'*Expositio* ont été collationnés 1) sur plus de mille unités critiques, 2) sur le Prologue et les chapitres 1, 30-32, 3) sur 19 fragments de 50 lignes à l'intersection des pièces de l'*exemplar* (cf. § 31).

blerait que la pièce refaite portait les divisions du texte dans ses marges: chacun y aura puisé a volonté.

A l'exception du témoin 58, le groupe est tardif, du xve siècle, et il est surtout répandu dans les pays de langue allemande. Cependant, par le témoin 54 — Vatican latin 803 —, plusieurs des additions de la 8e pièce refaite de l'*exemplar* sont entrées dans l'édition de Rome de 1562 et par elle dans l'édition de saint Pie V (cf. § 125).

Un autre sous-groupe se dessine dans le postérité de l'*exemplar*; il rassemble les témoins 13 14 56 et leur modèle immédiat 15. Ce dernier appartenait au couvent de San Marco de Florence; il servit de modèle dans l'atelier de Vespasiano da Bisticci, dont sont issues les trois autres copies. Quoique formé au milieu du xve siècle, le sous-groupe est témoin du texte de l'*exemplar* à une époque plus ancienne, comme son modèle, qui est du xive; il se caractérise par son étroit accord sur un grand nombre de variantes qui lui sont propres — les variantes individuelles du modèle —; le fait rend témoignage à la fidélité des copistes au service du libraire florentin, mais il est sans intérêt pour la restitution du texte de l'*Expositio*.

§ 105. Appréciation du texte de l'exemplar

A l'extrémité de la lignée δ, l'*exemplar* π est de médiocre autorité; n'était le rôle qu'il a joué comme archétype de la moitié de la tradition, il ne devrait pas figurer comme témoin du texte dans un apparat critique; beaucoup d'autres copies sont plus qualifiées que lui. Son texte n'est pas δ sans mélange; il a été *revu* avant d'être mis en circulation comme *exemplar* officiel de l'Université. La source principale des corrections qui lui furent apportées à ce moment était de type γ, de sorte qu'il comporte un grand nombre de leçons propres à cette famille. En outre, pour un élément qui semble correspondre à un cahier du modèle sur lequel il a été copié, l'*exemplar* abandonne le groupe δ et devient γ — de ch. 18 70 à 21 19 environ [1] —. Au total le texte π est mélangé; il ne saurait faire autorité.

Cette estimation défavorable est avant tout fondée sur la position occupée par le témoin sur l'arbre de procession généalogique du groupe auquel il appartient; toutefois, parce que π est le père de la moitié des copies manuscrites de l'*Expositio*, nous manifesterons pour elle-même la médiocre autorité de son texte: nous ne pouvons pas récuser le témoignage de trente témoins de la tradition, et en conséquence les écarter de la restitution du texte, sans fournir la justification d'une telle ségrégation.

La légitimité de l'extension du verdict à toute la postérité de l'*exemplar* n'est pas en cause; la qualification d'un tel archétype vaut pour tous ses produits. Si quelques-uns de ceux-ci ont pu être améliorés au cours du temps, ce ne peut-être que par voie de contamination, ou bien par conjectures personnelles de lecteurs ou de copistes; on ne pourrait en tenir compte qu'avec prudence. Ce qu'il y a lieu de montrer c'est le fait de la médiocre autorité du texte π au regard de celui de l'archétype commun. On le fera de deux manières: d'abord en prouvant sa contamination, puis en proposant une liste d'exemples où il se sépare individuellement du texte commun.

§ 106. Indices de contamination

Le fait de la contamination peut être révélé par la substitution de leçons d'un groupe étranger à des leçons du groupe d'origine. Cependant cette hypothèse de substitution ne fait pas preuve par elle-même, car la présence des mêmes leçons en plusieurs témoins peut s'expliquer par voie généalogique normale, et c'est toujours cette explication qui est la première à envisager. Par contre la présence côte à côte de leçons de deux familles dans un même témoin est un indice qui ne saurait tromper: c'est un fait de contamination. L'une des leçons a été transmise par voie généalogique directe, l'autre par influence bâtarde. Dans presque tous les cas de doubles leçons, celles-ci se retrouvent séparément dans d'autres familles de la tradition.

C'est une raison de bon sens qui fait juger les leçons doubles comme un effet de la contamination, car si le texte à double leçon était authentique, il faudrait supposer que les témoins à leçon simple sont affectés d'une omission. Or, si ceux-ci se divisent sur la leçon conservée, il faudrait qu'il se soit produit deux types d'omission sur le même cas, l'un témoin d'une forme, l'autre de la deuxième. L'accident n'est pas impossible, mais il ne peut être fréquent. Par contre la fusion dans un troisième témoin de deux leçons est un fait qui n'a rien d'anormal; ne sachant départager entre celles-ci la plus autorisée, ou bien tenant l'une pour le complément de l'autre, un copiste les aura recueillies toutes les deux. Plus les cas de *lectiones conflatae* sont fréquents, plus la contamination est patente, et il va de soi qu'un texte ainsi pollué témoigne d'un état postérieur de la tradition.

[1] On a donné ci-dessus des exemples de contamination γ, et de leçons γ dans l'élément π de ch. 18 71 à 21 17 (§§ 99 et 100).

§ 107. Doubles leçons π

L'*exemplar* parisien qui a engendré la tradition universitaire de l'*Expositio super Iob* était témoin d'un texte contaminé; ses doubles leçons en administrent la preuve péremptoire. Citons:

3 436 tam] et hoc γ et hoc tam sV δ^1 π
5 277 retrahunt] reprimunt δ^1 reprimunt et retrahunt γ π
6 30 esse mortalia] esse gravia et mortalia γ gravia esse et mortalia π
40 nulla] harena δ^1 nulla harena π
9 41 cubicus] centenarius ε Pd cubicus centenarius π
10 44 dicens] dicam N dicens dicam Va π
154 iniquus] ingratus γ(–Sv) ingratus iniquus π
448 caligo] peccatum ε Pd caligo peccatum π
11 2 cetera] alia R ε Pd cetera alia π
260 saeculis] annis vel seculis γ π
12 57 irrisus ab amico] ab amico derisus R ε Pd Pd^2 irrisus ab amico derisus π
13 134 ostendendam] defendendam C defendendam vel ostendendam R ε Pd π
18 20 collatio] locutio Sv C collatio vel locutio π
21 40 *perstupesco*] pertimesco Pd^1 V V^2 δ stupesco γ pertimesco stupesco π
22 81 *comminuisti*] consumpsisti ε consumpsisti vel comminuisti Pd π
24 171 impraemeditato] improviso As improviso vel impremeditando π
26 2 convincere] includere pPd convincere vel concludere π
28 152 concluditur] continetur vel concluditur γ δ^1 π
180 conchis] techis As F^3 conchis videtur techis π
31 103 habendum] querendum δ^1 habendum vel querendum π
32 17 ostensionem] assertionem δ^1(–C) sV assertionem vel ostensionem π
109 diiudicavi] diu cogitavi et diudicavi γ sPd Pd^2 π
193 deferat] placeat vel deferat γ π
33 263 *millibus*] militibus δ^1(–C) similibus Pd^1 millibus vel similibus π
35 16 *bonum*] rectum ε Pd Pd^2 sV rectum vel bonum π
65 *eum*] eum vel illum π
151 ratione] causa δ^1(–C) causa et ratione π
37 308 convenienter] sufficienter ε Pd Pd^2 sufficienter et convenienter As F^3 π
367 causa] ratio F δ ratio vel causa π
38 235 quoddam] quasi Pd quasi quoddam π
39 299 instinctu] industria Sv ε Pd Pd^2 instinctu vel industria π
41 84 oris] eius Pd oris eius π

Une telle liste se passe d'explications; elle dénonce clairement la contamination du texte π et manifeste en outre l'origine des leçons d'emprunt — en de nombreux cas γ ou un témoin d'origine γ. Le test confirme donc les conclusions acquises sur la nature du texte de l'*exemplar* π: un texte d'origine δ interpolé de leçons γ.

§ 108. Variantes π

Les exemples de variantes dans le groupe δ proposées plus haut ont déjà mis au compte de π un grand nombre de leçons étrangères au texte commun; il suffira d'en ajouter quelques-unes qui lui sont propres pour permettre de le considérer comme un des plus infidèles témoins de la tradition manuscrite de l'*Expositio*.

Prol. 1 Sicut] autem *add.* Pd π
17 posteriorum] posteriores π
1 37 aperte] manifeste π
84 quibus antiqui] quibus quidem π
281 omnibus] hominibus π
282 bonis] aut *add.* δ^1 π
282 malis] angelis *add.* π
748 ecclesiasticae] catholice π
748 concordat] consona π
3 51 dictione] occasione π
548 fervens] fluens π
5 280 effundat] malignentur π
8 160 senserunt] consenserunt π
9 209 huiusmodi] fortitudinem suam *add.* π
747 timentes Deum] non *praem.* π
12 225 expedire possit] expedire non possit π
264 et fines] ad finem π
13 14 praeferre] prestare π
325 obiciendum] ostendi π
15 144 ipsum Iob] peccatum π
16 115 praenuntiando] promittendo π
18 17 possit] prosit π
200 terraenascentibus] terre vastantibus π
240 *invadet*] in via debet π
19 81 iuniores tempore] *om.* δ iuniores tantum π
136 necessitudine] propinquitate π
219 multipliciter] multis rationibus π
20 77 requiri] vivet *add.* π
21 49 brevi] tempore *praem.* π
280 tu simul] tu scis π
24 81 munitiora] ad tentoria π
247 qui fert] in fecit π
27 23 ⟨ablatum⟩ dixerit] abstulerit π
28 39 immiscentur] immulscentur π
30 88 in communi] in conviviis π
31 25 vitaverit] invitaverit π
140 iniustitia] iustitia π
169 refugerem] consurgerem π
292 vitaverit] visitaverit π
33 21 ad ridendum] adulandum Pd addendum π
83 pertinere videtur] pertinet π
187 autem facultate] est in facultatem π

34 92 sentire] consentire π
37 48 *Super hoc*] hic est capitulum secundum quosdam libros *praem.* π
38 434 ad interiora nubis] ad interiora nobis π
39 120 feritatem] fortitudinem Sv π
40 66 supra XXVI] sapientia XXVI π
653 ullo modo] illo modo π
661 *ultra*] ultro π
41 29 creata] causata π
46 ut dicitur] unde dicitur π
91 dispositione] disputatione π
104 *compactum*] comparat autem π
129 *separabuntur*] superantur π
168 devorantur] hugutio. ambra. bre... (etc. voir ci-dessus § 95) *add.* π
170 ex interioribus] exterioribus π
332 per sagittas et lapides fundae] sagitta lapide et funda π

Ces exemples de variantes π — en de rares occasions partagées par quelque étranger — sont insuffisants en eux-mêmes pour autoriser une estimation de l'infidélité relative des leçons de l'*exemplar*; une telle appréciation requiert en effet que chaque leçon soit replacée dans son contexte, où elle prend sa véritable signification. Toutefois, par leur nombre, les variantes π font soupçonner la distance réelle qui sépare l'*exemplar* de l'archétype commun; à ses écarts propres doivent s'ajouter tous ceux qu'il partage par voie de procession généalogique avec le sous-groupe ε Pd, et par voie de contamination avec le groupe γ. Le total des divergences π est considérable; on en appréciera le volume à travers les chiffres du tableau sur les variantes du Prologue et du premier chapitre (cf. § 47). Au total le texte π est un des plus éloignés du texte commun et par conséquent de l'original de l'*Expositio*.

§ 109. Test sur les citations faites dans l'Expositio

S'il restait encore quelque doute sur la qualification respective des témoins de la tradition manuscrite, un dernier test l'écartera. Ce test aura pour but de manifester la fidélité relative de chacune des copies de l'*Expositio* aux sources littéraires auxquelles son auteur a puisé; la confrontation des dépositions avec ces sources permettra de mesurer la fidélité propre des témoins au texte de saint Thomas.

La valeur critique d'une telle confrontation est élevée, car il est évident que le rapport soutenu par les copies d'une œuvre avec les originaux des textes empruntés par celle-ci à d'autres ouvrages, se fait par l'intermédiaire de l'original de l'ouvrage qui emprunte. Un recours direct à de telles sources par les copistes postérieurs pourrait se concevoir quand il s'agit de textes puisés à des ouvrages universellement connus, comme serait la Bible par exemple; il n'a aucune vraisemblance quand les emprunts sont anonymes et imposent des recherches onéreuses avant de dévoiler leur identité. Ceci admis, il suit que, le témoin hiérarchiquement le plus proche des sources d'emprunt étant l'original de l'œuvre qui emprunte, c'est aussi ce même témoin qui donnera l'image la plus fidèle des emprunts; au contraire, plus les copies seront distantes de leur source commune, plus aussi risquent de se déformer les traits de l'image qu'elles transmettent.

Parce qu'ils sont connus indépendamment de la tradition de l'ouvrage intermédiaire dont on veut restituer le texte, les emprunts littéraires procurent à l'éditeur des éléments de comparaison très sûrs. Plus la leçon d'un témoin sera proche de celle de la source originelle, plus aussi ce témoin sera fidèle à l'original de l'œuvre qu'il reproduit, intermédiaire par lequel le texte emprunté est parvenu jusqu'à lui. Et en corollaire, plus le texte d'emprunt sera déformé dans une copie, plus aussi celle-ci sera infidèle à sa propre source.

L'*Expositio super Iob*, à part les textes scripturaires, est peu fournie de citations littérales; seuls ses chapitres 40 et 41 font exception, là où il est parlé de Béhémoth et du Léviathan. Saint Thomas illustre son exposé d'emprunts au *De historiis animalium* d'Aristote et surtout à des ouvrages contemporains non désignés mais où nous reconnaîtrons le *De animalibus* d'Albert le Grand, le *De proprietatibus rerum* de Barthélemy l'Anglais, le *De naturis rerum* de Thomas de Cantimpré. Le volume de ces emprunts représente environ une cinquantaine de lignes de l'édition. Plusieurs fois le texte de l'*Expositio* est plus bref que celui des sources mais il en conserve l'ordre et le vocabulaire; il est assez fidèle pour que les identifications soient certaines et les éléments de comparaison littéraire sont assez nombreux pour autoriser l'étude du comportement des témoins engagés.

§ 110. Liste des fragments de l'Expositio soumis au test

La référence reporte au chapitre de l'*Expositio* et aux lignes de celui-là; les limites de chaque élément sont données entre guillemets. La source de chaque fragment est indiquée dans l'apparat de l'édition.

40 307-310 « maxime ... docentur »
331-332 « patitur ... ascendit »
350-351 « incubi ... concubitum »
355-357 « Quis ... sceleribus »

40 358-359 « huiusmodi ... delectantur »
372-374 « tibias ... iuncturis »
426-427 « elephantes ... fluvios »
452-455 « in VII ... octo »
487-493 « fit fovea ... mansuescit »
497-499 « homines ... instrumentis »
514-519 « magnitudinis ... emittere »
625-633 « longissimis ... dimittit »
641-643 « dicitur ... effluant »
41 51-55 « super oculos ... tempestatis »
61-64 « in gutture ... ventrem eius »
73-75 « oris dentatam ... vel apri »
165-168 « quando ... devorantur »

Tous les témoins de la tradition manuscrite de l'*Expositio* ont été interrogés, exception faite dans les limites des sous-groupes ε et π, dont les dépositions ont été demandées aux archétypes, lesquels furent restaurés par le moyen de leurs témoins habituels, et il n'a pas été tenu compte des variantes individuelles de ces témoins singuliers, mais bien de celles de leurs ascendants ε et π. Par contre, comme dans le test sur les variantes communes, P et N^1, issus de F, P^1 issu de N et R^2 issu de V^2 ont été interrogés. Toutes les variantes ont été notées, variantes par rapport au texte de l'*Expositio* garanti par ses sources.

Nous donnerons ici deux exemples du procédé adopté pour la manifestation du comportement des témoins. Le lemme est donné par le texte commun, identique ici au texte édité. L'apparat est négatif, c'est-à-dire que les témoins non nommés attestent le lemme. Les abréviations sont celles de l'apparat latin.

Pour aider le lecteur, nous ferons précéder chacun des deux exemples du texte de la source utilisée par saint Thomas, mais non nommée.

ch. 41 lignes 61-64

source: « in gutture enim quandam habet pellem in modum membranae, et haec multis meatibus perforata non sinit quicquam corpulentia magnum ingredi ventrem eius » (Thomas de Cantimpré, De naturis rerum, liv. VI ch. De ceto; codex Vatic., Palat. lat. 1066, fol. 107va).

ligne 61 gutture] eius *add.* P^1
in²] *om.* pVa ad C R ε Pd Pd^2 π
62 haec] est *add.* F P N^1 Pd^1 V V^1 F^2 As hoc R ε
perforata] –tam P^1 –tum R ε Pd π –tis Va –tur C et *add.* sAs unde *add.* Pd^1 V
63 non sinit] et *praem.* F P N^1 ne scilicet sP^1 C R ε Pd π
quicquam] quicquid As F^3
corpulentia] –lentum sP^1 Pd^1 Sv C R ε Pd Pd^2 π –lentie F^3 corrumpentia F^2
magnum *om.* ε Pd π
ingredi] possit *praem.* sP C ε Pd π possit *add.* sR in *add.* Pd^1 F^2

ch. 41 lignes 73-75

source: « Quidam enim habet rictum oris dentatum valde magnis et longis dentibus..., et praecipue duo canini sunt longiores aliis ... ad modum dentium elefantis et ad modum dentium apri... » (Albert le Grand, De animalibus, liv. XXIV n. 14, éd. Stadler, p. 1522).

ligne 73 dentatam (*selon Albert*)] detantam V^1 detentam pV^2 determinatam ε
valde] unde N pP^1
valde magnis *inv.* Pd^2
magnis] magnam F^2 magis *potius* R
magnis et longis] longis et magnis C (cf. variante suivante)
et longis *om.* R ε Pd Pd^2 π
74 duo] duos F P
sunt] super Pd^2
longiores] longioris pV^1
75 dentium *om.* Sv C

§ III. Résultats du test

Les résultats du test ont une double signification, selon qu'ils ont rapport aux groupes ou bien aux individus. Malgré leurs dimensions restreintes, les deux exemples proposés ci-dessus ont plusieurs fois réuni des témoins de même famille: F et P trois fois ensemble, dont deux avec N^1; les témoins de δ π engagés six fois. Ces associations sont produites sous la loi de l'espèce et sont un témoignage de l'existence des familles. D'autre part, le total des inscriptions de chaque témoin — secondairement de chaque groupe — est l'indice de son infidélité propre au texte authentique de l'*Expositio*.

Il est à peine nécessaire de relever encore le témoignage concernant les groupes; la réalité et les limites de ceux-ci ont été maintes fois manifestées au cours de notre enquête. Cependant, à titre d'exemple, nous enregistrerons les chiffres concernant les associations des témoins du groupe δ et plus spécialement de son rameau δ^1 π.

Sur les quelque cinquante lignes de l'étendue du test, le nombre des unités critiques ayant donné lieu à une ou plusieurs notations négatives s'élève à 129. Le total des inscriptions de chacun des témoins est le suivant:

F	12	V^1	9	Va	29
P	17	F^2	18	C	38
N^1	16	V^2	4	R	38
N	23	R^2	5	ε	37
P^1	30	As	11	Pd	36
Pd^1	13	F^3	17	Pd^2	28
V	14	Sv	26	π	33

Les associations de témoins δ ou δ^1 π sont:

1 coïncidence des sept témoins (Va C R ε Pd Pd^2 π) sur la même leçon;

11 coïncidences de six témoins sur de mêmes leçons;

5 coïncidences de cinq témoins sur de mêmes leçons;

9 coïncidences de quatre témoins sur de mêmes leçons.

C'est donc un total de 26 coïncidences d'un minimum de quatre témoins de la famille δ π sur de mêmes leçons négatives. L'appartenance de Va à l'association est bien affirmée. Ce témoin rencontre 9 fois un ou plusieurs autres témoins sur de mêmes leçons négatives: or ses coïncidences les plus fréquentes sont toutes avec des témoins δ^1 π:

Va	ε	7	Va	P	2	Va	F	1
Va	Pd	5	Va	N^1	2	Va	V^1	1
Va	C	4	Va	N	2	Va	As	1
Va	R	4	Va	P^1	2	Va	Sv	1
Va	π	4	Va	Pd^1	2	Va	V^2	0
Va	Pd^2	3	Va	V	2	Va	R^2	0
Va	F^3	3	Va	F^2	2			

Les spécifications découvertes dès le test initial sur les omissions inconditionnées demeurent donc invariables, quel que soit le mode d'enquête institué pour les vérifier.

Cependant cette fois il ne s'agit plus de la seule distinction des groupes mais aussi de leur qualification respective au regard du texte authentique de l'*Expositio*. Or, sous cet aspect particulier, la démonstration n'est pas moins décisive; elle manifeste sans erreur possible la médiocre qualité des uns et la plus grande fidélité des autres. Les 26 cas critiques où au moins quatre témoins δ attestent une leçon erronée dénoncent une infidélité du groupe beaucoup plus grave que celle du groupe V^2 avec 4 inscriptions négatives (5 pour R^2).

Le contraste est plus accusé encore avec les individus; le chiffre le plus bas dans le groupe δ ne descend pas au dessous de 28 (Pd^2) et il monte jusqu'à 38 (C R); c'est presque dix fois plus que dans V^2.

Cette supériorité de V^2 s'affirmerait davantage si l'on examinait dans le détail la nature des inscriptions au compte des uns et des autres. Ainsi l'une des quatre notations de V^2 est une simple hésitation du copiste à la lecture de son modèle; il s'est corrigé: 41 73 dentatam] detentam pV^2. Un tel cas n'affecte pas la véracité du témoin; il manifeste plutôt son souci d'être exact. Au contraire, en 41 63, la retouche du texte en δ^1 est patente: la leçon « non sinit quicquam corpulentia magnum ingredi ventrem eius » est devenue « ne scilicet quicquam corpulentum magnum (magnum *om.* ε Pd π) possit ingredi ventrem eius ». Ailleurs c'est une omission de l'archétype δ qui a provoqué une intervention réfléchie pour restaurer le sens par conjecture:

40 373 propter pondus corporis sustentandum
pondus] *om.* Va molem C R ε Pd Pd^2 π

Cette première conjecture a entraîné une seconde intervention; *sustentandum* ne s'accordait plus avec le féminin *molem*; il est devenu *sustentandam* dans les mêmes témoins δ^1 π; Va, témoin de l'omission simple, a conservé la leçon neutre *sustentandum*.

Comparée à la tenue remarquable de V^2, celle de F, qui accuse 12 notations négatives, étonne au premier abord. Pour estimer cette différence à sa juste mesure, on se souviendra que six mains ont prêté leur concours à la confection du témoin; le test est compris dans la tranche copiée par le cinquième scribe (ff. 46ra-61vb)[1]. La moins-value dénoncée par le chiffre affectant F ne peut être généralisée; elle affecte la seule section dont on vient de rappeler les limites. D'autre part, il n'y a pas lieu d'exagérer l'infidélité relative du témoin; F l'emporte de beaucoup sur δ. Sa qualification est à peu près la même que celle de V^1 et de As, tous deux en excellente position. N présente un passif apparemment plus lourd, avec 23 écarts; il reste cependant un fort bon témoin, parce que plusieurs fois la leçon authentique se laisse deviner sous sa déformation. Citons: *actoritatem* pour *auctoritatem* (40 357), *celeribus* pour *sceleribus* (357), *viator* où le contexte appelle *venator* (488), *falcsis* pour *falcis* (41 52). Ailleurs N est affecté d'omissions simples sans retouche du contexte: 40 359 *spiritus*, 455 *sero*, 497 *homines*, 627 *et tunc*; ce sont là des faits moins graves que des interventions conjecturales pour restaurer un texte corrompu.

Dans le groupe β^1 la tenue de V^1 est bonne; si le témoin V n'avait pas aligné quatre fois ses leçons sur celles de type Pd Pd^2 π, il serait très proche de V^1; malgré une notation en moins, Pd^1 est moins fidèle que lui, et avec 18 erreurs F^2 s'écarte davantage encore. Dans le groupe γ, As l'emporte sur ses deux partenaires; il ne présente que 11 écarts contre 17 à F^3 et 26 à Sv. On sait déjà que le groupe δ est le plus endommagé. Avec un total de 28 notations, Pd^2 serait le moins corrompu des sept témoins du groupe; ce chiffre, comparé à ceux de ses voisins Pd et π, le

[1] Cf. ci-dessus § 74 en note.

premier avec 36 inscriptions, le second avec 33, fera peser des soupçons sur l'autorité du texte Pd². De fait ce témoin est trois fois seul contre la leçon attestée par les 6 autres membres du groupe, et six fois seul contre 5 d'entre eux: il paraîtra certain que Pd² est ici le témoin d'un texte δ¹ en partie retouché. Le taux des associations des témoins comparés deux à deux correspond à ceux enregistrés dans les autres tests. La plus haute fréquence est entre ε et Pd.

ε	Pd	30	ε	π	26	R	Pd	20
Pd	π	28	R	ε	21	R	π	18

etc.

Les rencontres entre témoins de groupes différents sont beaucoup plus rares et plus dispersées. Par exception trois cas rassemblent un nombre élevé de témoins, mais il s'agit alors de variantes de très faible portée critique: en 40 489, où la substitution de *alter venator* (13 témoins) à *alter venatorum* pouvait surgir spontanément, parce que ces mots viennent très tôt après *unus venator*; en 40 627, où *pendunt* est devenu *pendent* (12 témoins) et 40 643, où *sagiminis*, terme assez rare dans le genre littéraire de l'*Expositio*, a été lu *sanguinis* (11 témoins). Si elles ne se répètent pas fréquemment et avec les mêmes témoins, de telles variantes n'ont pas une bien haute signification critique.

§ 112. Conclusion générale

Au cours de cette longue enquête sur la tradition manuscrite de l'*Expositio super Iob*, la qualité relative de ses composants s'est manifestée peu à peu. D'abord par le nombre respectif des variantes dont chaque témoin était affecté dans les tests sur le Prologue et le chapitre premier, puis sur les chapitres 30 à 32; en second lieu par la proportion des interventions positives sur le texte, soit pour l'améliorer, soit pour lui donner un sens différent; enfin par la fidélité aux citations faites par saint Thomas.

Trois groupes, à titres divers, s'affirment comme les plus fidèles: F N β (V² à partir du chapitre 20); viennent ensuite β¹ et γ; δ est le moins sûr, et avec lui toute la tradition issue de l'*exemplar* π. Dans le test sur les variantes, les chiffres sont significatifs: F et V² l'emportent sur tous les autres; N suit à quelque distance. Dans le test suivant V² et N passent en tête: sur 100 variantes formelles, F retouche de manière intentionnelle 50 fois, N 33 et V² 30 fois. Le plus fidèle serait β¹, avec 29 retouches sur 100 variantes; mais il y a lieu de tenir compte du fait que ce témoignage est restitué à travers deux déposants, V¹ et F²: ses chiffres sont moins sûrs que s'il était atteint directement, comme c'est le cas avec les témoignages F N et V². Dans les autres groupes, les retouches positives sont beaucoup plus fréquentes: sur 100 variantes, δ intervient 80 fois, δ¹ 92 fois, γ et π plus encore, c'est-à-dire presque toujours dans le cas de variante formelle. Ces proportions sont d'autant plus graves que le nombre des leçons étrangères au texte commun est beaucoup plus élevé dans les derniers groupes que dans les premiers. Sous ce rapport particulier du nombre des variantes, F retrouve l'avantage sur N, dont le nombre des écarts est sensiblement plus élevé. Avec le dernier test, sur les citations, c'est V² qui est le plus fidèle, δ le plus compromis.

En conclusion générale, F V² et N sont les témoins qui s'écartent le moins souvent du texte commun; par conséquent ce sont eux qui jouissent de la plus grande autorité. Leur accord constituera une garantie sûre des leçons de l'ancêtre commun, même si cet accord se fait sur une erreur; dans ce cas, la mauvaise leçon sera imputable à l'archétype et une déposition plus correcte des autres témoins relèvera probablement de la conjecture, ou bien d'une intervention postérieure sur le texte.

La restitution du témoignage général de la tradition exige l'interrogation des individus suivants:

les chefs de groupe F N et V²;

dans le groupe β¹, les témoins V¹ et F², issus sur des rameaux distincts de leur ascendant commun;

dans le groupe γ, les trois témoins complets As F³ et Sv;

dans le groupe δ, les témoins Va R Pd et π, lui-même restitué à travers cinq de ses descendants[1].

Désormais seuls ces témoins interviendront dans l'enquête critique.

[1] Rappelons encore une fois que les témoins de π collationnés en entier sont les nn. 6 20 36 46 et 58.

Chapitre V

L'ARCHÉTYPE

§ 113. Détérioration du texte dans l'archétype

On a déjà pris une connaissance sommaire de l'archétype quand il a fallu découvrir le mode initial de la procession du texte de l'*Expositio*; les incidents critiques utilisés pour prouver l'unité radicale de la tradition manuscrite ont manifesté un certain nombre de faits de détérioration à l'étage dudit archétype. Si la responsabilité de plusieurs des défauts signalés pouvait incomber à saint Thomas, auteur du texte, il n'était pas possible de généraliser une telle imputation; un tiers était responsable du plus grand nombre des faits erronés. Il a déjà été fait état d'une centaine d'incidents divers (§§ 62-67); essayons de prendre une notion plus précise de la dégradation du texte dans la source intermédiaire commune.

Maintenant que l'on connaît mieux le comportement des groupes et de leurs témoins respectifs, il sera plus facile de discerner les leçons de l'archétype, même quand elles ne sont pas attestées par la majorité des groupes; si le témoignage de γ δ π est plusieurs fois faussé par des interventions sur le texte, la déposition reste en général suffisamment garantie par les autres témoins. Compte tenu de l'autorité respective des groupes et à de rares exceptions près, les leçons attestées par l'accord d'au moins deux des trois témoins majeurs F N V^2 (secondairement β^1) et un des groupes γ δ (ou bien un témoin de chacun de ces derniers groupes) doivent être considérées comme transmises par l'archétype; à fortiori celles réunissant une plus haute majorité des témoins. D'autre part, il y a encore lieu d'imputer à l'archétype, à titre de cause, les cas où les dépositions se dispersent, surtout celles des témoins majeurs; c'est une erreur patente, une difficulté apparente, qui aura provoqué la disparité des leçons transmises. En conséquence de ces accords majeurs sur des leçons fautives, ou bien des dispersions sur de mêmes unités, le total des incidents critiques et des erreurs à inscrire au passif de l'archétype s'élève à environ 250.

Voici les plus notables de ceux qui n'ont pas encore été signalés; les autres figurent dans l'apparat critique de l'édition.

§ 114. Leçons erronées de l'archétype

1 281 solum] solis F N $\beta(-F^2)$
371 iustitia] iustus F N V^1 δ π
445 specialem] spiritualem F pN β Va
671 procuratum] procreatum F N β^1 provocatum π
768 perturbanda *scrips.*] –bande F N V^2 $\gamma(-F^3)$ δ^1 π –bandus V^1 –bandum F^2 –bando F^3 *om.* Va
2 239 prae] pro F $\beta(-F^2)$ As Pd π
5 249 cedunt *scrips. cum* Va] cedit F N β δ^1 reddunt $\gamma(-As)$ reddit As *om.* π
284 asseruerat *coni. cum* sN δ^1 π] arguerat F pN V^2 $\gamma(-Sv)$ dixerat β^1 ostenderat Sv reputaverat Va
7 276 eis] ei F pN $\beta(-F^2)$ Sv δ
277 creaturae vero irrationales *scrips. cum* β] creaturis vero irrationalibus *cet.*
280 earum] eorum F N $\beta(-F^2)$ R
469 est] *om.* F pN *ante* Deo V^1 fit *post* Deo γ π
477 passiones *scrips. cum* Va] rationes F pN β^1 positiones V^2 vires sN γ δ^1 π
517 pulverem] pulvere F pN β Va
521 nedum *scrips. cum* Sv Va] necdum F N $\beta(-F^2)$ $\gamma(-Sv)$ π neque dum F^2 δ^1
9 673 immunditia] munditia F pN pV^1 V^2 Sv
12 103 aliqui] aliquis pF pN $\beta(-F^2)$ γ
141 interrogatae *scrips. cum* F^2 π] interrogata *cet.*
181 ostendit] contingit F pN F^2 tangit sN concludit γ π communiter tam δ^1
17 78 ut] *om.* F N F^2 nisi γ π
18 209 quidam *coni.*] quidem *codd.*
19 88 dicit] dixit F N $\beta(-F^2)$ δ^1
94 virescat *scrips. cum* V^2 γ π] virescant *cet.*
20 41 et initia *scrips. cum* V^1] in vitia F N *om. cet.*
97 eorum *scrips.*] eius *codd.*
286 praescientia *scrips. cum* V^2 $\gamma(-Sv)$ R] presentia *cet.*
21 42 loquar] loquamur F N V^1 V^2
23 89 inferiori *scrips. cum* sAs] superiori F^3 posteriori *cet.*
96 dorsum *scrips. cum* V^1 V^2] deorsum *cet.*
24 8 distantiam *scrips. cum* sF sAs] duritiam Sv differentiam *cet.*
27 39 vivere possit respirando *coni.*] vivendo possit respirare *codd.*
241 interiori] anteriori F N V^2 anteriorum V^1
28 16 retentis *scrips. cum* γ sVa] retentorum *cet.*

28 73 quem *scrips. cum* sN F² Va] quas Sv que *cet.*
206 nocumentum] nocumen F N V² nocivum Va notuum pR nocumenta γ sPd π
303 elementa] celestia corpora et celestes spiritus F N β¹ V² (*def.* Va)
29 165 Dicebamque] dicebantque F V² dicebant ergo quod N dicebatque V¹ dicebam quia R
180 potest *scrips. cum* F²] possunt *cet.*
31 265 iniustitia] nocentia F innocentia N V¹ V² δ iustitia F² iustitia et *praem.* Sv
354 loquuntur] loquitur F N β¹ V² loqui δ¹
33 252 quia] que F N V¹ V² Va
35 145 illos *scrips. cum* Pd π] illi *cet.* (*def.* F² V²)
36 321 videntur] iubentur F N V¹ V²
37 137 qua *scrips. cum* F² As F³] quo *cet.*
191 perveniunt *scrips. cum* R] pervenerint Va proveniunt *cet.*
38 220 quo] *om.* N V¹ V² Va per quam F² per quem As F³ δ¹ π (*def.* F)
261 praedictarum] –torum F N V¹ V² *om.* F³
473 ventis] ventibus F N V²
488 destitutam] –tuta F N V² Sv
546 notatur *scrips. cum* F π] vocatur *cet.*
39 153 aream] orrea F V¹ hoream N horrea F² V² orreum Sv Va
173 Virgiliae F sR sPd π] virgiligie N β¹ V² γ Va vigiligie pR virgule pPd
209 quia] qui F N F² V² γ(–As) qui *add.* V¹ quis pR
311 *inaccessibilibus*] in accessibus F N V¹ V² R in excessibus Sv inaccessis δ(–R) π
40 371 elephantum *scrips.*] elephantium Va elephantis *cet.*
384 exteriori] exteriorum F N β¹ V²
625 quo] quidam F N V² Va quidem (quidam As) *add.* γ
41 82 portis *coni. cum* F² γ π] partibus F N V¹ V² Va dentes δ¹
368 quorum *scrips. cum* δ¹ π] cuius *cet.*

Cette liste, qui pourrait être plus que doublée, apporte une nette confirmation de la détérioration du texte dans l'archétype de la tradition. Elle révèle des lecture hâtives:

spiritualem *pour* specialem
procreatum *pour* procuratum
presentia *pour* praescientia
deorsum *pour* dorsum
differentiam *pour* distantiam
anteriori *pour* interiori
partibus *pour* portis
etc.

Les approximations erronées y sont fréquentes:

iustus *pour* iustitia
pro *pour* prae
ei *pour* eis
eorum *pour* earum
aliquis *pour* aliqui
quidem *pour* quidam
predictorum *pour* praedictarum
etc.

Les cas des déclinaisons et surtout les modes, temps, personnes des verbes sont souvent maltraités:

solis *pour* solum
pulvere *pour* pulverem
nocumen *pour* nocumentum
destituta *pour* destitutam
exteriorum *pour* exteriori
cedit *pour* cedunt
dixit *pour* dicit
virescant *pour* virescat
loquamur *pour* loquar
dicebantque *pour* dicebamque
possunt *pour* potest
loquitur *pour* loquuntur
proveniunt *pour* perveniunt
etc.

On trouve même quelques barbarismes:

ventibus *pour* ventis
virgiligie *pour* virgiliae

Si à toutes ces inepties on ajoute les omissions brèves déjà signalées (cf. §§ 62 et 67), les leçons confuses ou difficiles, sur lesquelles la tradition s'est dispersée, l'image de l'original de l'*Expositio* paraîtra assez mal rendue par l'archétype.

§ 115. De l'autorité de l'archétype

Il n'y a cependant pas lieu d'exagérer l'infidélité de l'archétype; celle-ci n'est pas telle qu'elle puisse déformer ou même troubler les traits essentiels de l'œuvre. Un total d'environ deux cent cinquante maladresses ou erreurs sur l'étendue de l'ouvrage est somme toute peu important; c'est une unité défectueuse pour quatre cent cinquante exactes; la proportion est plutôt un gage de fidélité. D'autres traditions manuscrites d'œuvres de saint Thomas sont beaucoup plus endommagées que celle de l'*Expositio*.

Les chiffres qu'on vient d'énoncer font percevoir le bénéfice que procure une tradition divisée dès son origine en plusieurs branches indépendantes. La convergence des dépositions laisse rarement dans le doute sur les leçons de l'archétype, que celles-ci soient vraies ou non. Et quand elles sont erronées, elles conservent le plus souvent, chacun a pu le constater, une image suffisante des leçons originales pour que celles-ci puissent être restaurées sans crainte d'erreur. Les

seules véritables conjectures de l'éditeur se réduisent presque aux suppléantes nécessaires pour parer aux omissions. Or, il suffit de parcourir les listes d'omissions qu'on a imputées plus haut à l'archétype (§§ 62 et 67) pour constater que, de ce point de vue particulier, le dommage subi par le texte est minime; presque toujours la leçon omise est si clairement appelée par le sens qu'elle s'impose d'elle-même; la part d'erreur possible dans la conjecture est négligeable.

Il serait vain toutefois de prétendre restaurer sans défaut le texte original de l'*Expositio*; le témoignage de l'archétype ne dépasse pas son contenu absolu, nous voulons dire réel ou suggéré. Par exemple, si parfois le copiste a substitué un mot simplement correct au mot vrai et que l'échange ne trouble pas le sens de manière apparente, il n'y a aucun moyen de déceler le fait, et par conséquent de le corriger. Ou bien encore, s'il a sauté ici ou là quelque élément du commentaire, une phrase, une proposition, et que la disparition du membre omis ne soit pas dénoncée par le contexte, non seulement il ne nous reste aucune possiblité de restauration, mais le plus souvent il ne sera pas même possible de soupçonner le défaut. Or, comment croire que l'archétype n'ait fait aucune omission de ce genre, alors qu'on en a constaté un nombre élevé dans tous les témoins issus de lui, même les plus fidèles. Une revision du texte aurait-elle réparé ces omissions: mais alors pourquoi le correcteur aurait-il laissé toutes les imperfections qu'il a fallu constater? On est tenté d'imputer à ce genre d'omission le fait que quelques rares éléments du texte sacré ne sont pas commentés dans l'*Expositio*. Sans doute saint Thomas a pu ne pas s'y arrêter, mais il se peut aussi bien que le copiste de l'archétype soit responsable de leur absence du texte transmis par la tradition [1].

La possibilité d'omissions irréparables, d'infidélités indiscernables dans l'*Expositio* telle qu'elle est parvenue jusqu'à nous, n'est pas propre à son cas; toute tradition séparée de son origine par un intermédiaire commun en est là. Le cas est fréquent; nos prédécesseurs n'en ont pas rencontré d'autre, jusqu'à la *Summa contra Gentiles* y compris, pour les œuvres de saint Thomas éditées par le Commission Léonine [2]. Dans la remontée vers la source, un barrage infranchissable se dresse; il faut savoir en accepter les contraintes. Toutefois, dans le cas particulier qui nous occupe, la qualité du texte transmis permet de croire que somme toute l'archétype fut fidèle [3].

§ 116. Archétype et original

Aucune information d'ordre historique, littéraire ou archéologique ne nous a été transmise sur les conjonctures de la composition de l'*Expositio super Iob*, de sorte que nous ignorons la nature de son original et celle de la relation qui le relie à l'archétype commun de la tradition manuscrite.

Trois hypothèses peuvent être soulevées touchant l'original:

c'était un autographe en *littera illegibilis*

c'était un texte écrit en clair par un secrétaire à la dictée de l'auteur, saint Thomas

c'était une reportation d'auditeur.

Il semble que la dernière hypothèse puisse être écartée à priori; la tenue remarquable du style n'est guère compatible avec le genre littéraire produit de la reportation. Entre les deux premières suppositions il sera impossible de trancher, parce que trop d'inconnues subsistent sur les données qui permettraient une induction légitime. L'argument principal qui militerait en faveur d'un original autographe est le nombre des fautes et incorrections de l'archétype; l'auteur de l'apographe, copie immédiate de l'autographe, serait responsable des lectures erronées et des à peu près transmis par la tradition; les difficultés de la *littera illegibilis* expliqueraient les leçons défectueuses. Dans ce cas l'archétype pourrait être l'apographe lui-même. Il n'y a aucune preuve d'une telle identité; l'archétype peut avoir été une copie de l'apographe. Si l'original a été dicté par saint Thomas, l'archétype aura été une copie issue de lui, car il serait invraisemblable que le texte original ait été entaché de toutes les imperfections qu'on a constatées dans l'archétype.

Dans l'ignorance où nous sommes de ces faits primitifs, il n'y a pas à spéculer sur l'original et sa relation à l'archétype: la déposition commune de la tradition, seul moyen de remontée vers les origines du texte, atteint l'archétype mais ne remonte pas au delà.

[1] L'apparat de l'édition signale les omissions notables par rapport à la Vulgate et énumère les témoins ayant suppléé aux défauts: cf. 1 679, 5 405, 14 147, 31 166, 32 156, 34 129.

[2] Citons ce témoignage de Clément Suermondt: « C'est ce dernier cas de l'unique apographe primitif qui a été constaté indiscutablement par les Éditeurs léonins en ce qui concerne la IIª IIªe, la IIIª Pars et la Summa contra Gentiles », Le texte léonin de la Prima Pars, Mélanges Mandonnet, t. I (Bibliothèque thomiste, 13), Paris 1930, p. 26.

[3] Un passage particulier pourrait soulever un doute sur cette fidélité de l'archétype; l'édition a dû suppléer à quatre omissions dans l'espace de quatorze lignes (11 132-145). Ce cas exceptionnel paraît dénoncer une fatigue momentanée du copiste. — S'il était encore nécessaire, le cas pourrait faire argument pour confirmer l'unité d'origine de la tradition manuscrite dans un seul archétype.

De cette part, c'est la limite de notre enquête. La seule conséquence critique des hypothèses de procession de l'original et de sa première copie, c'est qu'il *a pu* exister un intermédiaire entre ledit original et l'archétype de la tradition. Si de fait un tel intermédiaire a existé, il *a pu* transmettre des leçons authentiques de l'*Expositio* sans que celles-là passent par la voie de l'archétype. On a dit déjà le caractère purement théorique de la seconde possibilité, quand on a parlé de l'unité d'origine de la tradition (ci-dessus, § 68); nous insistons encore, car il y a peu de chances que l'original ou l'apographe aient été accessibles à des copistes postérieurs. Et si cet accès fut possible à quelques-uns, pourquoi n'auront-ils pas corrigé les plus gros défauts de leur modèle? L'hypothèse est d'ailleurs invérifiable, puisqu'il n'y a aucune copie de l'*Expositio* qui n'appartienne à la tradition commune, aucun fragment isolé qui serait de souche indépendante.

Cependant, parce que des témoins *ont pu* être contaminés par l'antécédent de l'archétype, les éditeurs ont été attentifs aux leçons isolées qui auraient pu être transmises par cette voie; à ne pas tenir compte d'une telle possibilité, ils auraient pu encourir le reproche de ne pas avoir épuisé toutes les ressources de la tradition manuscrite [1].

§ 117. Relations des familles avec l'archétype

Une connaissance de caractère scientifique de l'original demeurant impossible, revenons à l'archétype, son décalque le plus proche. Ici encore une sage prudence est requise. La notion que nous pouvons prendre de cette image n'est pas immédiate; elle se fait par l'intermédiaire d'un dessin dont les lignes sont tracées sur la foi du témoignage des groupes de la tradition. Certains traits sont nets et fermes, quand les informations sont convergentes; d'autres sont plus légers, esquissés, quand les dépositions se dispersent.

Cependant, des faits de discordance d'un groupe à l'autre pourraient ne pas être imputables à leurs seuls témoins; une mutation du modèle entre les prises de vue que constituent chacun des groupes indépendants n'est pas impossible. Les copies de l'archétype, lesquelles sont à l'origine de chacune des familles, ont pu être exécutées à des moments assez éloignés les uns des autres; leur production simultanée n'est pas plus vraisemblable. Dans ces conjonctures, l'hypothèse d'une revision de l'archétype dans l'intervalle séparant l'apparition des copies peut être soulevée. Comment la vérifier? Évidemment par la comparaison des états du texte dans chacune des familles. Toutefois le discernement des faits attribuables à l'archétype de ceux imputables aux copies issues de lui n'est pas chose facile. Sans doute peut-on éliminer à priori tous les incidents qui ont gravement détérioré le texte; ils sont imputables aux transcripteurs. Mais dans les essais d'amendement, comment distinguer le lieu de leur apparition?

Les conclusions acquises touchant la distinction des familles interdisent d'attribuer à deux ou plusieurs d'entre elles un même ascendant, qui serait intermédiaire entre elles et l'archétype; si deux ou plusieurs familles témoignaient d'une même leçon, contre deux ou plusieurs autres attestant elles aussi une même leçon, différente de la première, il y aurait une forte présomption que les deux leçons en question aient figuré dans l'archétype, l'une ayant été substituée à l'autre à un moment donné. Y a-t-il quelque raison d'attribuer de telles mutations à l'archétype de l'*Expositio*. La réponse sera donnée par le fait suivant.

Vers la fin du Prologue (Prol. 101) les deux témoins indépendants et chefs de groupe F et pN présentent une leçon difficile; nous la reproduisons dans son contexte:

> Intendimus... librum istum... secundum litteralem sensum exponere; eius enim mysteria tam subtiliter et diserte beatus papa Gregorius secundum nobis aperuit ut his nihil ultra addendum videatur.

La leçon *secundum*, après Gregorius, trouble si violemment le sens que la coïncidence fortuite des deux témoins serait invraisemblable; la leçon se lisait sur l'archétype quand F et N ont été transcrits. Les autres témoins, β γ δ, n'en portent aucune trace, d'où l'induction qu'entre temps *secundum* avait été annulé sur l'archétype [2].

[1] En fait l'apparat critique a recueilli une seule leçon qui n'était pas attestée par les témoins sélectionnés comme garants du texte. Au chapitre XIV[13] les mots *et abscondas me* ne figurent pas dans le texte commun de l'*Expositio*, et par conséquent ne sont pas expliqués. Les témoins Pd[1] sV et Pd[2] (ci-dessus, § 84) proposent une glose dont on n'a pu préciser l'origine; il s'agit probablement d'une conjecture anonyme, pour combler la lacune de l'*Expositio*. Nous l'avons cependant recueillie dans l'apparat, de crainte d'omettre une parcelle qui pourrait être authentique. Voici l'addition (ici entre 〈 〉) dans le contexte où elle s'insère: « *Quis mihi hoc tribuat ut* etiam post mortem *in inferno protegas me*, idest sub speciali cura qua homines protegis me contineas, 〈*et abscondas me*. quasi scilicet conservando. sicut abscondimus ea que conservare volumus.〉 *donec pertranseat furor tuus*, idest tempus mortis » (14 147).

[2] Telle quelle, la leçon *secundum* de F N est inexplicable. Faut-il supposer une dittographie de l'archétype non encore corrigée (*secundum* de la ligne 99 répété par inadvertance)?

Le fait de mutations admis, deux questions se posent: quelle est l'amplitude des retouches subies par l'archétype; quelle est leur autorité?

Pour donner une réponse à la première question, on a compté les accords de groupes sur l'ensemble des unités critiques: deux contre deux ou trois, et inversement. Si l'archétype a connu des mutations notables entre la première et la dernière copie issue de lui, ascendants des groupes de la tradition, des fréquences d'accords particuliers devraient dénoncer ces états. Les résultats sont plutôt négatifs. Dans ce test les chiffres nombrent les accords.

F N	50
F N β	38
γ δ	37
F N β Va	29
N V^2	29
F N V^2	22
β γ δ	22
F^2 γ δ	22
N γ δ	19
F β	19
F N V^1	18

Le plus clair résultat de ce test est une affirmation de l'existence des groupes de la tradition, tels que les a distingués l'enquête critique. En effet, si nous supposons, par exemple, un ascendant commun à F et N parce qu'ils lisent cinquante fois sans les autres, cet ascendant ne se serait distingué que par ces seules cinquante leçons propres. Or nous savons par expérience que le taux des leçons individuelles, bonnes où mauvaises, des copies de l'*Expositio* n'a aucun rapport avec ces chiffres; il n'est pas un témoin collationné en entier qui ne se distingue de tous les autres par des centaines, et plusieurs par des milliers de leçons ou fautes propres. En outre F et N ne coïncident qu'une seule fois sur une omission longue, et celle-ci est due à un saut du même au même (1 590-592); autant dire que l'intermédiaire supposé n'aurait fait aucune omission, tandis que F en fait pour sa part 25 et N 74: l'hypothèse supposerait chez celui-là une fidélité si exceptionnelle qu'elle n'est pas vraisemblable. Si nous examinions sous cet aspect chacune des associations du test, les constatations seraient équivalentes; dans tous les cas il faudrait supposer des intermédiaires extraordinairement fidèles à l'archétype alors que tous leurs descendants sont chargés de fautes, de leçons individuelles, d'omissions. Revenons à l'objet principal du test.

L'étude des coïncidences de deux ou trois groupes sur les mêmes leçons, contre l'accord des autres groupes, montre une différence sensible du type des leçons selon qu'il s'agit de tels groupes plutôt que de tels autres, par exemple F et N d'une part, γ δ de l'autre: avec les premiers il n'y a aucun cas de variante formelle tandis qu'ils sont fréquents avec les autres.

La portée critique de chaque accord est en fonction de la nature de la leçon commune; la variation des degrés de signification est quasi illimitée. Le plus souvent la substitution de certaines prépositions et conjonctions équivalentes relève de manies, de tics des copistes; elles ne peuvent avoir de signification critique que par leur répétition. A défaut de cette fréquence, il est prudent de tenir compte de l'inconsistance des variations sur *ad-in*, *adversus-adversum*, *coram-palam*, *ab-de-ex*, *super-supra*; de même sur *nec-neque*, *aut-vel*, *sed-autem-vero*, *nam-enim-namque*, *ergo-igitur*. Les pronoms sont aussi sujets à des fluctuations irraisonnées (*quid-quod*, *eius-illius*), et plus encore les verbes dont le mode, le temps et la personne sont si souvent maltraités par les copistes (*dicit-dixit-dicitur*, *possunt-possint*, *proponit-proposuit*).

Un autre type de variante souvent sans grande signification, et fréquent dans les commentaires bibliques médiévaux, est celle qui concerne le texte sacré et surtout les lemmes du livre expliqué. Les usagers des manuscrits des postilles bibliques soutenaient fréquemment leur étude en se reportant au texte commenté, à la Vulgate; si leur copie de celle-ci avait une leçon différente de celle du commentaire qu'ils avaient sous les yeux, il était presque fatal qu'ils soient tentés de corriger celui-ci. Dans beaucoup de copies de l'*Expositio* les lemmes ont été systématiquement remaniés. Dans ces conditions, la rencontre de deux témoins sur une même variante biblique ne signifie pas grand' chose eu égard à leur origine respective.

Par contre, certaines leçons sont si caractérisées, si particulières, que la coïncidence de deux témoins sur une même unité est l'indice d'une relation entre eux, telle la leçon *secundum* chez F et N qu'on a relevée tout à l'heure. Si les cas aussi déterminés sont peu fréquents, beaucoup d'autres sont significatifs par le fait de leur nature. Ainsi la coïncidence de deux ou plusieurs témoins sur une addition apportée au texte pour l'améliorer est difficilement imputable au hasard, à moins que le complément n'ait été requis pour obtenir un sens correct; de telles additions sont d'autant plus significatives qu'elles sont dévelopées. Il en est de même des omissions; la rencontre sur plusieurs omissions inconditionnées, même brèves (les conjonctions de coordination exceptées), dénonce presque toujours un rapport entre leurs témoins; les coïncidences fortuites sur de tels cas ne peuvent être qu'exceptionnelles. D'autres variantes sont significatives par le fait de la substitution d'un mot à un autre de forme différente, et surtout à un autre de sens différent: par exemple *proponitur-procedit*, *passiones-ra-*

tiones, *dogmata-documenta*, *multiplictas-fertilitas-acquisitio-cumulatio*, *timentes-currentes-orrentes*, etc., toutes variantes proposées par nos manuscrits de l'*Expositio*. Ce sont ces différents types de variantes que nous qualifions de formelles; leur répétition fréquente dans les mêmes témoins constitue plus qu'un simple indice mais une preuve de la parenté qui les unit.

Sur les cinquante coïncidences propres à F et N, quinze sont sur des leçons positives, par conséquent ne dénoncent pas un rapport particulier entre les deux familles; ce sont les leçons concurrentes des autres témoins qui demanderaient d'être examinées, pour apprécier le comportement propre de ceux-ci [1]. Les autres cas se répartissent ainsi: une omission de treize mots, par saut du même au même; huit omissions simples de mots brefs: *enim*, *non*, *est*, *sum*, *et*, *contra*, *pertinet* (celui-ci omis par l'archétype), *illis*; dix variantes sur la finale de verbes; huit erreurs de lecture ou d'audition: *vale* pour *utile*, *amorem* pour *timorem*, *in vitia* pour *initia*, etc.; deux variantes sur la terminaison de noms; *rationem* pour *rationi*, *sompnum* pour *somni*; cinq variantes simples: *etiam* lu *in*, *sed* lu *scilicet*, *qui* lu *quia*, *qua* lu *quam*, *praeparat* lu *parat*; enfin une addition, *secundum*, déjà notée. Sauf cette dernière, aucune des coïncidences F N n'est assez déterminée pour dénoncer une revision de l'archétype; leur total est lui-même trop peu considérable pour donner corps à l'hypothèse d'une telle revision. Tout au plus quelques rencontres trouveraient-elles leur explication la plus plausible dans le fait de retouches sporadiques au modèle, soit avant soit après la transcription des textes de type F et N. Le cas de *secundum* suppose une retouche postérieure, puisque le mot a disparu des groupes β γ δ.

L'examen des leçons concurrentes dans les témoins β γ δ apporte un appui fort léger à l'hypothèse de la revision: appui, dans la concordance des leçons, fort léger, parce que le plus souvent les erreurs pouvaient ne pas venir de l'archétype, mais des témoins F et N eux-mêmes; dans ce cas β γ δ seraient simplement les témoins de la leçon vraie de l'archétype, sans plus.

Leçons brèves omises par F et N, restituées dans β γ δ:

2 269 non
11 108 et
17 120 contra

leçons erronées F et N, remplacées de la même manière dans β γ δ:

15 132 sed] scilicet F N
18 38 qui] quia F N

sont plus significatives: des substitutions inutiles

4 224 respectu pF N] sensu *cet.*
6 126 per F N] propter *cet*

des additions non justifiées

27 48 vos F N] esse *praem.* Va esse *cum Vulg. add. cet.*
28 93 scilicet F N] quia *praem. cet.*

une suppression commune

24 264 in se pF N] *om. cet.*

enfin un cas mérite une mention à part: en 3 390 devant *explicans*, F ajoute *quod*, N ajoute *vel*, Va ajoute *pro*, preuve manifeste de la présence d'une leçon difficile sur l'archétype; les autres témoins n'en font pas état.

Chacun de ces faits particuliers pris isolément offre peu de consistance, on le concédera sans difficulté; leur convergence trouve cependant son explication la plus naturelle dans l'hypothèse de retouches à l'archétype.

La comparaison des coïncidences N V^2, qui présente le taux de fréquence le plus élevé — puisque la comparaison avec V^2 seul ne joue qu'après le moment où il devient témoin indépendant (20 250) —, est sans résultat utilisable. Sur les vingt-neuf leçons dont ils sont les seuls témoins, quatre viennent de l'archétype ou bien ont été provoquées par son incorrection; dix concernent la finale des verbes, quatorze sont des variantes simples — dont quatre viennent de la Bible —, et une addition brève (la conjonction *et*). Il n'y a pas à s'y attarder.

Le bilan des accords γ δ est un peu plus significatif. Les trente-sept coïncidences à leur tableau se répartissent ainsi;

3 omissions simples
4 variantes sur la finale de verbes
2 additions (dont une avec la Vulgate)
6 variantes simples
7 variantes formelles
15 leçons positives conjecturales et corrections

Encore que ce dernier chiffre soit relativement élevé, les quinze coïncidences ne prouvent pas grand' chose; il s'agit dans tous les cas de corrections appelées par le contexte. Il est possible sans doute qu'elles aient été, toutes ou en partie, portées sur l'archétype après l'issue des antécédents de F N β (β^1) et V^2, mais elles ont tout aussi bien pu apparaître sur les sous-archétypes γ et δ, soit au cours de leur établissement soit au cours de revisions de leur texte; aucune n'impose une relation nécessaire par un archétype commun, la contamination de l'un par l'autre serait aussi vraisemblable [2]. Les coïncidences sur les variantes for-

[1] On va y revenir à l'instant.

[2] Voici les références aux quinze cas en question: 1 671, 2, 28, 3 471, 9 578, 12 216, 15 84, 18 20, 18 129, 20 9, 21 60, 21 302, 23 68, 33 129, 34 115, 40 384.

melles sont elles-mêmes peu concluantes. La plus caractérisée, *delaturam* pour *zelaturam* est une leçon biblique (31 346). Deux autres sont un peu plus significatives: *sumpto* pour *supposito* (16 242), *documenta* pour *dogmata* (32 100). Ces deux cas et l'addition commune « Unde dicit » introduisant un lemme (22 134), sont les seuls indices notables de retouches à l'archétype. Si ce fait essentiel était prouvé — l'apparition de corrections sur l'archétype —, on admettrait volontiers que plusieurs des autres leçons communes aux seuls témoin γ δ sont apparues sur l'archétype avant de leur être transmises. Cependant, de toute manière le total de ces retouches serait très peu élevé.

Rappelons encore un fait particulier déjà signalé (cf. § 77), qui tend à confirmer le fait de retouches de l'archétype. Il s'agit de l'addition commune à N β^1 et V^2, variant de 5 à 7 mots selon les témoins, mais entrée en places différentes dans les trois groupes:

consequenter autem ponit communes penas eorum

consequenter] ut *praem.* V^2
eorum *om.* V^1

dans V^2 l'addition se lit avant *unde* 40 169
» β^1 » *unde* 40 170
» N » *Secunda* 40 172

Il est des plus vraisemblables que le complément avait été inscrit dans la marge de l'archétype, sans indication précise du lieu de son insertion dans le texte, d'où la variété de ses positions dans les groupes qui l'ont recueilli.

La convergence de ces différents indices insinue que des retouches avaient été apportées de-ci de-là au texte de l'archétype. Toutefois la débilité des signes prouve sans erreur possible qu'il ne s'agit pas d'une revision. Ce sont des faits isolés, sporadiques; des interventions occasionnelles, pour améliorer des leçons manifestement corrompues ou estimées comme telles. Leur nombre est infime, eu égard à l'étendue de l'ouvrage comme au nombre des défectuosités du texte dans l'archétype. Ces retouches n'ont rien de systématique; elles sont d'époques différentes; toujours conjecturales, même si elles rencontrent la vérité; plusieurs sont malheureuses et ont abîmé le texte plutôt qu'elles ne l'ont amélioré. En voici la preuve.

Au chapitre XVI, Job déclare que ses épreuves viennent de Dieu, sont permises par lui; saint Thomas découvre quatre signes de cette conviction de Job, plutôt quatre signes manifestant que ces épreuves viennent de Dieu (16 143 ss.). Il arrive au quatrième signe (16 189):

Quartum signum est, quod eius tribulatio ex divina providentia processerit, quod resisti non potuit nec remedium adhiberi...

Le sens est clair; l'incise « quod... processerit » rappelle à l'auditeur le thème principal du discours, ce dont on donne les signes; la proposition « quod resisti non potuit... » exprime le quatrième signe annoncé. Un lecteur de l'*Expositio* a été surpris par la proximité des deux *quod*; prenant l'incise pour la principale, il a substitué *cui* au second *quod*, d'où la leçon:

Quartum signum est quod eius tribulatio ex divina providentia processerit, cui resisti non potuit nec remedium adhiberi... β^1 γ δ π

La phrase a un sens correct mais détourné de celui donné par saint Thomas; surtout, elle bouleverse le discours: au lieu d'être signifiée, la tribulation permise par la providence devient signe; de quoi...! Ici V^2, qui appartient encore au groupe β, a corrigé la sottise par une conjecture assez heureuse; il a substitué *quia* au *cui* de son modèle, rétablissant ainsi un sens véridique.

Le fait que la leçon *cui* apparaît dans trois groupes semble attester sa présence sur l'archétype; *quod*, la leçon authentique, aurait donc été retouchée après l'issue des groupes F N, ses seuls témoins.

§ 118. Ordre de succession temporelle des groupes

Malgré la débilité apparente de ses résultats, le test ne laisse pas de projeter une précieuse lumière sur les origines de la tradition manuscrite de l'*Expositio*. D'abord il ne viendra à personne la pensée que les retouches apportées à l'archétype ont saint Thomas pour auteur; il suffirait du dernier exemple cité pour en dissuader. De plus, comment saint Thomas se serait-il arrêté à quelques cas négligeables tandis qu'il serait passé outre à une quantité d'erreurs et de corruptions plus notables; il connaissait le texte mieux que quiconque et par conséquent aurait découvert sans effort les imperfections de l'archétype; il n'aurait pas pu ne pas les corriger.

Il suit de cette constatation que dans tous les cas où il sera possible de soupçonner un amendement apporté au texte, la leçon devra être pesée avec attention; elle sera presque toujours une conjecture anonyme.

Les quelques rares cas de retouche un peu déterminés manifestent un ordre temporel dans la procession des groupes; c'est là une information des plus précieuses. Les copies de type F N, secondairement V^2, sont les plus anciennes, puisqu'elles témoignent d'un texte non encore ou moins retouché; γ et δ sont les plus récents; ce sont en effet les plus retouchés, β (et β^1), qui tantôt coïncide avec F et N sur des leçons erronées, tantôt avec γ δ sur des retouches, se-

rait intermédiaire. Ces conclusions ne sont pas sans intérêt du point de vue critique. Les copies les plus anciennes témoignant d'un texte non retouché sont, au moins théoriquement, plus représentatives de l'archétype dans son état primitif, par conséquent sont plus proches de l'original de l'*Expositio*. Leurs leçons, ou bien celles que suggèrent leurs formes erronées, ont plus de chances d'être authentiques que les leçons concurrentes des témoins postérieurs. Celles-ci sont des conjectures. Elles peuvent rencontrer la vérité et retrouver le texte authentique, mais elles n'acquièrent cette qualité que par une voie subjective et anonyme. Comme telles, elles sont sans autorité.

Chapitre VI

LA TRADITION TYPOGRAPHIQUE

§ 119. Liste des éditions imprimées

Pour mémoire, rappelons sommairement la liste des éditions imprimées qui a été établie au paragraphe 4.

Esslingen	1474	*sigle* Ed^1
Venise	1505	Ed^2
Lyon	1520	Ed^3
Paris	1557	Ed^4
Lyon	1562	Ed^5
Rome	1562	Ed^6
Rome	1570	Ed^7
Venise	1593	
Anvers	1612	
Paris	1640	
Paris	1660	
Venise	1745	
Venise	1775	
Naples	1857	
Parme	1863	
Paris	1876	
Paris	1889	
New York	1949	

Malgré leur nombre imposant, les éditions imprimées de l'*Expositio super Iob* ne constituent pas une nouvelle source d'information eu égard à la restitution de son texte authentique. Depuis l'édition romaine de 1570 (Piana), la tradition typographique est fixée; le texte passe d'une édition à l'autre sans changement notable. Parmi les impressions plus anciennes, deux sont issues immédiatement de la tradition manuscrite, sur des branches différentes. La première, l'incunable de 1474, est demeurée sans postérité; elle constitue un témoin isolé de la famille δ, sous-groupe ε dont elle reproduit le texte. La deuxième, parue à Venise en 1505, a engendré la tradition typographique postérieure, encore que son texte ait subi une revision considérable dans l'édition romaine de 1562. Or l'ancêtre principal de l'édition de Venise est notre témoin N; le texte imprimé le reproduit avec un certain nombre de contaminations de type δ. L'éditeur romain de 1562 a repris le texte de 1505, mais l'a restauré avec le concours d'une copie de la famille de l'*exemplar* π, probablement le manuscrit Vatican latin 803, copie elle-même déjà revisée sur un témoin du texte β^1 (cf. § 3 n. 54, § 125). La tradition typographique n'aura donc pas à intervenir dans la restitution du texte authentique de l'*Expositio*; son témoignage serait superflu et encombrerait inutilement le chantier.

Dans les paragraphes suivants, nous allons établir le bien-fondé de cette estimation de la tradition typographique en manifestant par quelques sondages les relations des sept premières éditions avec leurs sources respectives.

§ 120. Édition I, Esslingen 1474 (Ed^1)

L'incunable est témoin d'un texte ε, comme le prouve cette liste des omissions inconditionnées où il est engagé (cf. § 32) et dont plusieurs sont au compte du seul ε: 28 29 36 42 54 55 60 62 65 90 93 95 101 106 107 111 116 119 120 121 126 135 137 144 148 149 151 152 153. ε est lui-même engagé dans toutes ces omissions et dans celles-là seulement.

Le texte Ed^1 est surtout apparenté à celui du codex 18 (In), jusqu'au moment où ce dernier quitte son groupe pour suivre une tradition π (chapitre 33). Voici quelques exemples de traits communs à In et à Ed^1:

1 295 ...in principio Genesis dicitur Deus aliqua dixisse primo vel secundo die quamvis eius dicere sit aeternum, propter hoc quod ea quae...
aeternum] unde Augustinus super illo verbo gen. 1 « dixit deus fiat lux »: eternum est quod ait etiam idem deus fiat lux quia verbum dei est *add.* In
ut Augustinus dicit super illo verbo gen. 1 « dixit deus fiat lux » *add.* Ed^1

variantes sur une trentaine de lignes du texte du chapitre 22:

22 216 eorum elevatio] elatio superborum In Ed^1
222 filii eius *inv.* In Ed^1
225 *eorum... ignis*] etc. In Ed^1
226 cum... fenum] etc. In Ed^1
228 vel^1 *om.* In Ed^1

22 229 eum] mortem In Ed¹
231 dixerat] dixit In Ed¹
233 *ei... pacem*] etc. In Ed¹
238 subdens] dicens In Ed¹
240 providentia *post* regantur In Ed¹
241 eius] illius In Ed¹
242 disponas] dispone *ante* vitam In Ed¹
245 mandata eius *om.* In Ed¹

Ce test suffit; il manifeste l'étroite parenté de l'imprimé et du manuscrit. Les raisons qui ont justifié l'élimination du groupe ε du chantier d'édition sont valables pour l'incunable de 1474. Voici en effet la place qui revient à ce dernier dans le stemma de la famille δ:

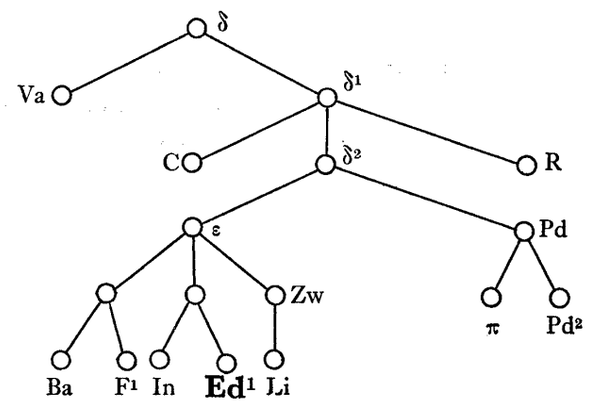

§ 121. Édition II, Venise 1505 (Ed²)

L'édition publiée à Venise en 1505 nous retiendra davantage que l'incunable; celui-ci, assez rare, n'a laissé aucune postérité; au contraire l'édition de Venise est l'ancêtre de toutes les éditions postérieures; il convient que l'origine de son texte soit précisée sans erreur.

D'une manière générale l'édition de Venise, qui fut préparée par le frère prêcheur Nicolas de Méthone, reproduit un texte de type N, retouché au moyen d'un texte de type δ¹. On se souvient que le texte N n'est représenté dans la tradition manuscrite que par deux témoins: N chef du groupe, et P¹ issu de lui. L'édition de 1505 est elle-même issue de N, sans rapport apparent avec P¹; si fréquemment elle se rapproche de ce dernier, c'est parce qu'elle a recueilli comme lui les leçons inscrites dans les marges (sN) du chef de famille. Voici des faits:

13 251 alio vero modo ex certitudine veritatis eorum quae dicenda sunt
Ces mots, omis par Ed² et toutes les éditions postérieures, constituent une ligne intégrale dans le codex N, fol. 27ra 15.
1 816 ostendit idem ex divina operatione] scilicet quod tristitie homo non debet succumbere *add.* sN Ed²
6 20 vitae praesentis, sequeretur quod propter gravia peccata graves adversitates] vite pN presentis vite sN P¹ Ed²
34 multo maior] ipso peccato *add.* sN P¹ Ed²
38 secundum peccata] gravibus peccatis irretiti (uretici P¹ heretici Ed²) graves penas sustinerent. Sed hec sua sententia non est vera *add.* sN P¹ Ed²
7 229 quem Iudaei ponunt et] videri ponunt et pN quod sN P¹ Ed²
8 92 absque mora a peccato] *om.* pN celeriter sN P¹ Ed²
10 22 hoc enim est contra aliquem quod est peremptivum ipsius] *del.* sN *om.* P¹ Ed²
205 quod oblitus videtur: particulariter ei cuncta edisserit ut vel sic ei in memoriam reducatur] *del.* sN *om.* P¹ Ed²
11 171 ad hoc quidem manifestandum] ad hoc quod manifestandum pN quod sN P¹ Ed²

C'est assez. De tels faits manifestent la relation étroite qui unit les trois témoins. Cependant les deux premiers exemples montrent que l'imprimé (Ed²) ne dépend pas de P¹; il se rattache à N (sN) par une voie propre. Le sens de la relation est déclaré par l'âge respectif des témoins, d'où il suit que l'édition de 1505 tire son origine de N (sN).

Toutefois le texte Ed² n'est pas un témoin absolument sincère de son ascendant principal N; il a été contaminé par des leçons empruntées au groupe δ¹. Ainsi il a été restauré en vingt-six places sur les soixante-quatorze omissions de trois mots et plus inscrites aux tableaux de N (les omissions inconditionnées de N: 58 92 94 124 131 et 141, ont été réparées en Ed²). Les leçons interpolées sont empreintes de la marque de leur origine δ¹. Voici deux exemples:

20 337 impiis operibus, *et hereditas verborum eius a Domino*, quam scilicet sibi acquisivit pravis verbis] pravis verbis et operibus N pP¹ pravis verbis et operibus, *et hereditas verborum eius a domino.* idest quam sibi acquisivit pravis sermonibus Ed²
La leçon finale 'sermonibus' est attestée par R ε Pd Pd² (et sP¹)

36 22 quasi dicat: contra totum id quod est a principio] *om.* N pP¹ quasi dicat: contra totum id quod est Ed² R ε Pd Pd² π (sP¹)

D'autres interpolations se rencontrent dans l'édition, qu'on ne trouve dans aucun témoin manuscrit de l'*Expositio*. Quand saint Thomas laisse sans commentaire quelque fragment du texte sacré, Ed² y supplée. Témoin ce cas au chapitre XXXII[16], où les mots « sed steterunt nec responderunt ultra » ne sont pas exposés:

32 156 *Quoniam igitur expectavi*, scilicet diu ut eis deferrem, *et non sunt locuti*, scilicet respondentes sermo-

nibus Iob] *sed steterunt*, idest cessaverunt et siluerunt, falsitati scilicet non resistentes, *nec responderunt ultra*, scilicet pro testimonio veritatis aliquid dicentes *add.* Ed²

L'éditeur de 1505 aurait-il utilisé un témoin de l'*Expositio* désormais perdu, qui aurait été porteur d'une leçon authentique absente de toutes les autres copies? Il n'y a rien de perdu: l'addition Ed² est une suppléante conjecturale qui a été empruntée toute faite au commentaire d'Albert le Grand: « *Steterunt*, falsitati scilicet non resitentes, *nec responderunt ultra*, pro testimonio veritatis aliquid dicentes »[1].

Témoin du texte N, mais contaminé et interpolé, Ed² ne jouit d'aucune autorité particulière; il doit être écarté du chantier de restauration de l'*Expositio*[2].

§ 122. Édition III, Lyon 1520 (Ed³)

Le texte de cette édition qu'on nous dit « recognitum ad unguem » (cf. § 4), n'est autre que celui de l'édition de Venise de 1505. Les interventions de son auteur, le dominicain allemand Lambert Campester, se sont bornées à l'addition de notules marginales qui devaient aider le lecteur à découvrir les thèmes principaux de l'*Expositio*. Un certain nombre de coquilles typographiques, d'erreurs de lecture et d'omissions dont le volume n'est pas négligeable, sont les seuls traits, tous négatifs, qui différencient le texte Ed³ de Ed²; il n'y a pas lieu de s'y attarder.

§ 123. Édition IV, Paris 1557 (Ed⁴)

Cette édition reproduit celle de Lyon, avec les mêmes annotations marginales, mais le texte a subi un certain nombre de corrections. L'auteur de celles-ci, François Jover, était professeur de théologie; il n'était pas préparé à l'édition d'un texte. Le résultat de ses interventions n'est pas heureux; la nouvelle édition détériore un peu plus le texte de saint Thomas: ses omissions, ses méprises sur les abréviations médiévales conservées dans Ed³, ses coquilles typographiques aussi, troublent plus d'une fois le lecteur. Quant aux amendements annoncés, ils sont le fruit de conjectures, sans l'appui d'aucun témoin de la tradition manuscrite ou d'une édition antérieure à Ed³. On proposera tout à l'heure un test à l'appui des rapports que soutiennent entre elles les éditions depuis celle de 1505 jusqu'à celle de 1570; donnons maintenant quelques exemples des leçons conjecturales de Ed⁴:

1 241 Hoc autem habet ecclesiastica traditio] h' autem totastica traditio N hec autem totastica traditio Ed² Ed³ Haec autem est ratio Ed⁴
1 865 blasphemum, ut scilicet] blasphemavit ut scilicet Ed² ut scilicet blasphemavit idest Ed³ ut supra Ed⁴
2 188 postea] subd' *add.* sN post. subdere Ed² Ed³ post subdit Ed⁴
3 24 tristitiam non perturbatam] tristitiam perturbatam Ed³ non tristitiam perturbatam Ed⁴
4 116 *deleti sunt*] delecti sunt Ed³ derelicti sunt Ed⁴
4 245 alii vero] elii vero Ed³ Eli. vero³ Ed⁴

Il est inutile d'ajouter d'autres exemples; ceux-ci suffisent pour autoriser une qualification des amendements de l'édition de 1557: les interventions de François Jover sont dépourvues d'autorité.

Ajoutons qu'une innovation peu heureuse signale l'édition de Paris; les références aux textes bibliques cités par saint Thomas ont été retirées du texte et inscrites dans les marges. Il en résulte de fréquentes confusions, parce que les citations ne sont plus distinguées du commentaire, et aussi parce que les références ne sont pas toujours mises dans la marge à la hauteur du texte cité. Ce procédé dommageable sera repris par l'édition suivante.

§ 124. Édition V, Lyon 1562 (Ed⁵)

Le texte de cette édition est repris de Ed⁴, dont il conserve les conjectures. L'unique amélioration concerne les coquilles typographiques, en grande partie éliminées par Ed⁵.

§ 125. Édition VI, Rome 1562 (Ed⁶)

Contemporaine de l'édition de Lyon, celle de Rome l'emporte de beaucoup sur celle-là, soit par sa présentation, soit par la réelle qualité de son texte; nous devons nous y arrêter plus longuement.

Ed⁶ est un des premiers produits des presses romaines de Paul Manuce, qui vint s'installer dans la cité pontificale en cette même année 1562. L'illustre imprimeur rencontra des contradicteurs; le 24 juillet il écrivait au cardinal Seripando: « Hora si stampa S. Thommaso sopra Iob, con disparere di molti, che di-

[1] Albertus Magnus, Super Iob, éd. M. Weiss, col. 376 lignes 18-20.

[2] Malgré les fréquentes leçons communes à P¹ (sP¹) et Ed², la relation qui unit ce dernier à N ne passe pas par P¹. L'incident noté plus haut (§ 40) en donne une preuve péremptoire. La glose marginale de sN entrée en mauvaises places dans P¹, où elle corrompt gravement le texte, a été insérée dans Ed² comme il était demandé par sN, de sorte que le sens y est correct (ch. 9 188 ss.).

[3] La coquille typographique de Ed³, *e*lii pour *a*lii, devient un nom propre, Eli⟨as⟩, sous la plume du correcteur en Ed⁴.

cono le cose di S. Thommaso esser buone tutte, ma non conformi alla qualità de' tempi che corrono »[1]. Tirée à 500 exemplaires, l'édition Aldine est de fort belle tenue typographique[2]. Elle ne comporte aucune introduction, de sorte que nous ignorons qui en a préparé le texte. L'étude de celui-ci prouve une dépendance de l'édition de Lyon Ed[3], mais révèle aussi des corrections fréquentes qui furent inspirées par une confrontation avec le codex Vatican latin 803 (§ 3 n. 54), semble-t-il.

La première dépendance est garantie par le fait que certaines fautes de Ed[3], que ne faisait pas Ed[2], sont reproduites dans l'édition romaine. Par exemple l'omission suivante:

5 287 ex supra dictis quibus divinam *om.* Ed[3] Ed[4] Ed[5] Ed[6]

Si Ed[4] et Ed[5] sont également témoins de l'omission, fait qui ne saurait étonner puisqu'ils sont eux-mêmes dépendants de Ed[3], ils n'ont cependant rien à voir avec l'édition romaine; aucune des particularités qui leur sont propres n'est passée dans le texte imprimé par Manuce. Par contre un nouvel apport de la tradition manuscrite, par l'intermédiaire du codex Vatican latin 803, est considérable; pour le seul Prologue il n'y a pas moins de 24 nouvelles leçons par rapport au texte de Ed[3].

Le manuscrit 803 était alors de date récente; il présente les caractères communs aux manuscrits du milieu du xve siècle d'origine italienne. Il faisait partie de la bibliothèque de Nicolas V; l'inventaire de 1455 le décrit ainsi:

...volumen ex pergameno forme regalis cum quatuor serraturis, copertum coreo pahonaco, continens duos tractatus; primus dicitur *Exposicio ad litteram super libro Job beati Thome*; secundus *Opusculum Egidii de Roma vel exposicio super cantica canticorum*.[3]

L'origine du codex reste obscure. Son texte se rattache à celui de l'*exemplar* π, et plus précisément à celui du sous-groupe présentant un texte remanié à la pièce 8, sous-groupe surtout dispersé dans les Bibliothèques de l'Europe centrale (cf. § 104). Cette pièce, sans doute refaite, offre la particularité d'assumer plusieurs additions qu'ignorent les autres témoins π, et de manière générale tous les autres groupes de la tradition. Nous verrons à l'instant que ces additions sont entrées dans l'édition romaine de 1562.

Cependant le codex 803 n'est pas un témoin sans mélange; il a subi l'influence d'un texte β^1, du type de F[2]; la contamination est assez considérable pour dissimuler par places l'origine réelle du texte. Donnons d'abord trois exemples d'additions provenant de la pièce refaite de l'*exemplar* et entrées dans Ed[6] selon la leçon du codex 803 (cité 54).

13 62 Primo autem intendit... processum] secundo ad eorum falsa dogmata destruenda procedit sub figura divine dispositionis *add.* 54 Ed[6]

245 ...primo reddit auditores attentos] secundo modum sue disputationis determinat, ibi *Quis est* etc. Primo suam disputationem ingreditur: *duo tantum ne facias* etc. Reddit autem auditores attentos *add.* 54 Ed[6]

317 Primo autem Deo dat partes opponentis] secundo respondet Iob ad illa que sibi possent responderi, ibi *Cur faciem tuam abscondis?* Ad primum *add.* 54 Ed[6]

Et maintenant quelques traces de leçons β^1 dans les mêmes témoins 54 et Ed[6]

38 552 quaedam] planetarum *add.* V F[2] 54 Ed[6] (*def.* V[1])

553 irregularitas] varietas Pd π sV 54 Ed[6]

40 168 ...confunduntur apparente defectu eorum, unde subdit *Respice cunctos superbos et confunde eos*, unde et supra xx[6] dictum est « Si ascenderit usque in caelum superbia eius sterquilinium in fine perdetur ».
defectu eorum] ut consequenter autem ponit communes penas eorum *add.* V[2] R[2]
confunde eos] consequenter autem ponit communes (omnes 54 Ed[6]) penas eorum (eorum *om.* V[1]) *add.* Pd[1] V V[1] F[2] 54 Ed[6]
in fine perdetur] consequenter autem ponit communes penas eorum *add.* N pP[1] Ed[2] Ed[3] Ed[4] Ed[5]

Dans ce dernier cas, Ed[6] a déplacé l'addition du groupe N pP[1] Ed[2] etc. pour se conformer à sa source secondaire, le témoin 54, lequel est en outre l'unique porteur, avec Ed[6], de la variante *omnes* pour *communes*.

On ne possède aucune information sur le nom et les qualités de l'auteur de la revision du texte Ed[6]. Le fait que l'édition de 1570 (Piana) reprendra le texte de 1562 engendre le soupçon que celui-ci fut préparé par Thomas Manrique, qui assumera la responsabilité de la Piana, ou l'un de ses collaborateurs. Quoi qu'il en soit de cet auteur, le texte de Ed[6] était fort amélioré par rapport aux éditions précédentes. Sous l'influence du codex 803, des leçons erronées de la tradition N ont disparu; elles sont remplacées par

[1] Cf. A. A. Renouard, Annales de l'Imprimerie des Aldes, 3e éd., Paris 1834, p. 531.
[2] Cf. F. Barberi, Paolo Manuzio e la Stamperia del Popolo Romano (1561-1570), Roma 1942, p. 116.
[3] E. Müntz-P. Fabre, La Bibliothèque du Vatican au xve siècle (Bibliothèque des Écoles françaises d'Athènes et de Rome, fasc. 48), Paris 1887, p. 66.

des leçons authentiques qui furent transmises par l'*exemplar* π ou bien par β^1. Pour donner un exemple, dans Ed^2 et Ed^3 48 des omissions longues de N n'avaient pas été corrigées, non plus d'ailleurs dans les éditions de Paris 1557 et de Lyon 1562; il n'en reste plus que 20 dans le texte romain. La conjonction des deux témoignages a fait que la nouvelle édition combine l'apport de toutes les branches de la tradition manuscrite, celle de F exceptée; par Ed^2 elle assume N, par le manuscrit du Vatican elle reçoit des leçons π (c'est-à-dire δ^1 retouché par confrontation avec γ) et des leçons β^1. Ces conjonctures ont fait que les amendements au texte de la tradition typographique ne sont pas de simples conjectures apportées par l'éditeur; en général ils sont exacts et fondés sur la tradition manuscrite. Parfois, cependant, il est arrivé qu'une leçon authentique transmise par N a été éliminée au profit d'une leçon propre au codex 803 (e.g. Prologue 26, où *mansit* s'est substitué à *emersit*). Ces cas sont rares; pris dans son ensemble, le texte de l'édition romaine de 1562 témoigne d'un progrès très sensible de restauration: la correction de son texte l'emporte sur celle des éditions antérieures. C'est ce texte amélioré qui devait bientôt être adopté sans changement important dans l'édition dite de saint Pie V, de 1570.

§ 126. Édition VII, Rome 1570 (Piana) (Ed^7)

La Piana, du nom de son illustre promoteur, saint Pie V, est trop connue pour devoir être présentée. On a dit tout à l'heure que c'était le maître du Sacré palais, Thomas Manrique, qui en assuma la responsabilité[1]. C'était la première fois que l'on tentait de réunir en un seul corpus les *Opera omnia sancti Thomae*. L'entreprise était vaste; elle fut conduite à une rapidité déconcertante; ses dix-sept tomes parurent à peu près dans l'espace d'une année[2]. Une telle célérité d'exécution suppose que le collège des éditeurs romains avait mûrement préparé les textes; il eut été impossible de vérifier ceux-ci et de surveiller en même temps leur impression dans un si court délai.

L'*Expositio super Job* vient en tête du tome XIII, entièrement consacré aux commentaires scripturaires; *Super Iob* ff. 1-49.

Le texte de l'*Expositio* dans la Piana n'est pas une simple réimpression de celui de Ed^6; il a été revu et parfois corrigé sur l'édition de Lyon de 1562, c'est-à-dire, à travers celle-là, sur le texte de l'édition de Paris de 1557. Cette circonstance explique que l'on retrouve dans la Piana quelques-unes des conjectures de François Jover. Le volume total de ces interférences est minime; elles sont cependant indéniables: reprenons deux exemples déjà notés:

1 865 blasphemum, ut scilicet] ut scilicet blasphemavit idest Ed^3 Ed^6 ut supra Ed^4 Ed^5 Ed^7
2 188 postea] subd' *add.* sN post. subdere Ed^2 Ed^3 post: subdere Ed^6 post subdit Ed^4 Ed^5 Ed^7

Que les conjectures de l'édition de Paris 1557 soient parvenues à la Piana par l'intermédiaire de Ed^5, la chose se déduit du fait qu'il existe une preuve matérielle de l'utilisation de l'édition de Lyon par les éditeurs romains mais aucun indice de leur connaissance de l'édition de Paris. On se souvient que dans l'édition de Lyon, l'*Expositio* et trois autres commentaires bibliques viennent à la suite du corpus ou *Summa opusculorum divi Thomae* (cf. § 4 n. 5). Au début du volume une table annonce le contenu, y compris les commentaires scripturaires (fol. 2^r). Le tome XVII de la Piana, qui est lui-même un corpus des Opuscules de saint Thomas (authentiques ou non), a repris la table de l'édition de Lyon avec son énumération des commentaires scripturaires:

In Cantica
In Iob
In Ioannem
In Apocalypsim
} commentaria

Or ces commentaires, dans la Piana, ne sont pas dans ce tome XVII, mais les deux premiers dans le tome XIII, le troisième dans le tome XIV; apocryphe, le commentaire sur l'Apocalypse a été exclu. Vraie de l'édition de Lyon, la table du tome XVII de la Piana est erronée; son emprunt à l'édition de Lyon est patent[3].

Les menues incidences du texte de l'édition de Paris 1557 (à travers Ed^5) sur celui de la Piana ne doi-

[1] Thomas Manrique avait été procureur général de l'ordre des frères prêcheurs de 1553 à 1561; il sera maître du Sacré palais à partir de 1565 et c'est dans cette fonction qu'il prendra la responsabilité de l'édition de 1570. Il avait publié un travail d'érudition en 1556. Sur ce personnage, voir J. Quétif-J. Échard, Scriptores Ordinis Praedicatorum, t. II, Parisiis 1721, pp. 229-230.

[2] Deux volumes portent la date de 1569, les quinze autres celle de 1570. Pour apprécier l'entreprise à sa mesure, il faut savoir que la Piana compte environ 11.600 pages in-folio, au texte compact, sans compter les tables et les *indices* placés en tête des ouvrages. Les pages sont à deux colonnes; les colonnes, dans l'*Expositio super Iob*, comptent en moyenne quatre-vingt lignes.

[3] Outre cette inscription insolite des quatre commentaires scripturaires dans la table du tome XVII de la Piana, il y a d'autres indices de l'emprunt à l'édition de Lyon et non à la collection des opuscules de Pizzamano (2e éd. Venise 1498). Par exemple, dans la table de Lyon et celle de la Piana, l'ordre d'énumération des opuscules est rigoureusement le même, malgré le bouleversement de l'ordre des numéros traditionnels. Voici comment se suivent les premiers numéros dans la table de la Piana: 1 2 7 8 6 4 5 9 10 etc.

vent pas faire perdre de vue la source principale du dernier, laquelle est l'édition romaine de 1562. Quand la Piana s'en écarte, c'est pour porter remède à une incorrection manifeste, rien de plus. Il résulte de ces conjonctures que le texte de 1570 est le plus élaboré de tous, sinon le plus fidèle. Désormais la tradition typographique est fixée; les impressions postérieures ne feront guère que répéter la Piana. Si les unes ou les autres signalent ici ou là quelque variante, celle-ci vient d'une des éditions antérieures ou bien de quelque conjecture personnelle, non de la tradition manuscrite.

§ 127. Unité de la tradition typographique

Pour manifester concrètement l'affinité des éditions de 1505 à 1570, nous relèverons les variantes de celles-ci sur une centaine de lignes (cap. 1 759-868). Les témoins seront N (sN) et Ed² Ed³ Ed⁴ Ed⁵ Ed⁶ et Ed⁷. L'apparat est négatif; les témoins non nommés sont positifs. Pour abréger les nominations, nous signifions par *et cet.* toutes les éditions postérieures à celle dont le sigle est exprimé en dernier et qui attestent la même leçon.

1 759 non immoderatum] in moderatum non N moderatum Ed² *et cet.*
762 et hoc] unde h' N unde haec Ed² *et cet.*
763 status] statum Ed⁴ Ed⁵
764 apparuit] aperuit (*induc.* N) Ed² *et cet.*
erecta] *rasura* sN *om.* Ed² *et cet.*
766 vero *om.* Ed² *et cet.*
768 perturbanda in exterioribus] perturbande in exterioribus N *om.* Ed² *et cet.*
771 *tunicam suam*] vestimenta sua Ed² *et cet.*
778 erecta] recta Ed² *et cet.*
779 tanto in] in tanto Ed² *et cet.*
780 suo perfectivo] sue perfectioni Ed² *et cet.*
781 materia dum subditur] dum subditur materia Ed² *et cet.*
782 igitur] ergo N Ed² *et cet.*
783 sua] sui Ed² *et cet.*
784 persistens] existens N Ed² *et cet.*
se humiliter] humiliter pN humiliter se sN Ed² Ed³ Ed⁶ Ed⁷ humiliter adoravit se Ed⁴ Ed⁵
785 *adoravit*] *post* humiliter Ed⁴ Ed⁵
797 ventre] utero Ed² *et cet.*
800 *meae*] idest *add.* Ed² Ed³ Ed⁴ Ed⁵
802 haec dictio] h' dicto N
facit] facere Ed⁴ Ed⁵
807 igitur] ergo Ed² *et cet.*
808 ostendit] –ditur N Ed² *et cet.*
exteriorum] rerum *praem.* N rerum et *praem.* Ed² *et cet.*
811 patet] primum Ed⁴ Ed⁵
quia] quod Ed² *et cet.*
812 hunc mundum] hoc mundo Ed² *et cet.*
813 substantiale] subitale Ed⁴ Ed⁵
1 814 remaneat] maneat N Ed² *et cet.*
superari] obrui N Ed² *et cet.*
etsi] etiam si N Ed² *et cet.*
816 operatione] scilicet quod tristitie homo non debet succumbere *add.* sN Ed² *et cet.*
821 neque] nec Ed² *et cet.*
822 ex¹ *om.* Ed² *et cet.*
ex²] dispositione et *praem.* Ed² *et cet.*
823 dicit] dicitur Ed⁴ Ed⁵
824 mundanas *om.* N Ed² *et cet.*
826 Hoc] hic Ed⁷
inducit] innuit N Ed² *et cet.*
828 vel²] usque *add.* Ed² *et cet.*
830 aufert] Deus *add.* Ed² *et cet.*
834 divino] divine providentie Ed² *et cet.*
836 voluntati divinae *inv.* N Ed² *et cet.*
838 Hae] Hic Ed⁴ Ed⁵
igitur] ergo Ed² *et cet.*
845 ex] Et Ed⁵
848 aliquod] aliud Ed² *et cet.*
851 placet debet] placitum debere Ed⁴ Ed⁵
858 Benedicitur] Unde dicitur (*induc.* N) Ed² *et cet.*
859 hominibus] benedicendum *add.* Ed² *et cet.*
860 dispenset ... agat] dispensent ... agant N
862 igitur] ergo Ed² *et cet.*
864 impatientiae] sapientiae *casu* Ed⁶
865 *quid*] quicquam (quidquam Ed⁶ Ed⁷) Ed² *et cet.*
blaphemum, ut scilicet] blasphemavit ut scilicet Ed² ut scilicet blasphemavit (–verit Ed⁶) idest Ed³ Ed⁶ ut supra Ed⁴ Ed⁵ Ed⁷
868 cognitio] *post* divinorum sN *om.* (*induc.* sN) Ed² *et cet.*

§ 128. Affinités particulières entre les éditions de 1505 a 1570

Les témoins sont les mêmes que dans le test précédent.

1 241 Hoc autem habet ecclesiastica traditio] h' autem totastica traditio N hec autem totastica traditio Ed² Ed³ Haec autem est ratio Ed⁴ Ed⁵ Haec autem habet ecclesiastica traditio *cum cod. Vat. lat.* 803 Ed⁶ Ed⁷
763 status] statum Ed⁴ Ed⁵ (cf. variante suivante)
764 apparuit] aperuit (*induc.* N) Ed² *et cet.*
784 se humiliter] humiliter pN humiliter se sN Ed² Ed³ Ed⁶ Ed⁷ humiliter adoravit se Ed⁴ Ed⁵
785 *adoravit*] *post* humiliter Ed⁴ Ed⁵
811 patet] primum Ed⁴ Ed⁵
813 substantiale] subitale Ed⁴ Ed⁵
851 placet debet] placitum debere Ed⁴ Ed⁵
865 blasphemum, ut scilicet] blasphemavit ut scilicet Ed² ut scilicet blasphemavit idest Ed³ ut scilicet blasphemaverit idest Ed⁶ ut supra Ed⁴ Ed⁵ Ed⁷
2 31 quod²] quo Ed⁴ Ed⁵
49 *ut affligerem ... adversus eum*] *hom. om.* N Ed² *et cet.*

2 133 enim *om.* Ed⁴ Ed⁵
188 postea] subd' *add.* sN post. subdere Ed² Ed³ post: subdere Ed⁶ post subdit Ed⁴ Ed⁵ Ed⁷
3 19 quin] quando Ed⁴ Ed⁵
24 non] *om.* Ed³ *ante* per tristitiam Ed⁴ Ed⁵
283 diei *post* nox Ed³ *et cet.*
352 intelligit] intelligitur Ed² Ed³ Ed⁶
355 habuerat] obiectio *add.* Ed⁴ Ed⁵
358 ostendit *om.* Ed⁴ Ed⁵
367 ad] a Ed² Ed³ Ed⁶
415 idest] scilicet Ed⁴ Ed⁵
452 scilicet in amaritudine existentes] *lacuna* N *om.* Ed² *et cet.*
475 ...Eccl. VII¹ « Quid necesse est homini maiora se quaerere cum ignoret quid conducat sibi in vita sua? Aut quis potest indicare quid post eum futurum sub sole sit? »
vita sua] numero dierum peregrinationis suae, et tempore quod velut umbra praeterit *add. Vulg.*
cum ignoret... sole sit] cum ignoret quid consi. unde scilicet aut quid vidi quid post eum su. sub. se. sit (*induc.* N) Ed² Ed²
cum ignoret quid conducat sibi in vita sua numero dierum peregrinationis suae et tempore quod velut umbra praeterit Ed⁴ Ed⁵
cum ignoret quid conducat sibi in vita sua numero dierum peregrinationis suae Ed⁶ Ed⁷
4 2 prius *om.* Ed⁴ Ed⁵
13 *coeperimus*] coepimus Ed⁴ Ed⁵
135 *irae*] et ire Ed³ et ira Ed⁴ Ed⁵
177 super populum... comedere *confuse* N *om.* Ed² *et cet.*
181 enim *om.* Ed³ *et cet.*
240 ...dicitur Num. XII⁶ « Si quis fuerit inter vos propheta Domini, per somnium aut in visione loquar ad eum; at non talis servus meus Moyses: ore ad os loquar ei qui palam et non per aenigmata videt Deum »...

texte de la Vulgate (Num. XII⁶⁻⁸): Si quis fuerit inter vos propheta Domini, in visione apparebo ei, vel per somnium loquar ad illum. At non talis servus meus Moses, qui in omni domo mea fidelissimus est; ore enim ad os loquor ei, et palam non per aenigmata et figuras Dominum videt.

leçon N: ...dicitur num. XII. si quis fuerit inter vos propheta domini perso. aut in vi. lo. ad eum. at non talis serviens mox ore ad os loquar ei qui palam et non per enigm. vi. deum. *Le lecteur n'a pas parfaitement compris et explicité son modèle*

Si quis... videt Deum] Si quis fuerit inter vos propheta domini in visione apparebo ei vel per somnium loquar ad eum (illum Ed⁴ Ed⁵), at non talis servus meus moyses qui in omni domo fidelis est. ore ad os ei palam et non per enigma (aenigmata Ed⁴ Ed⁵) et figuras videt deum Ed² *et cet.*

4 245 alii] elii *casu* Ed³ Eli. (*scil.* Elias) Ed⁴ Ed⁵
266 perveniunt] pervenerunt Ed⁴ Ed⁵
279 patiuntur] patitur Ed⁴ Ed⁵ Ed⁷
333 occultiori] occultatiori Ed² Ed³ Ed⁶ Ed⁷
420 quod] qui Ed³ Ed⁴ Ed⁵
541 ruat] *confuse* N ruit Ed² Ed³ Ed⁶ Ed⁷
555 quia] quis Ed³ Ed⁴ Ed⁵

Le premier des deux tests précédents ne demande pas de commentaire. Sur les cinquante-six unités critiques qui le composent, la tradition typographique née de l'édition de Venise de 1505 (Ed²), est quarante et une fois unanime sur la variante concurrente de la leçon authentique de l'*Expositio*. Et dans huit autres cas, la division en deux branches est due à de mauvaises lectures, ou bien à des leçons conjecturales de Ed⁴, suivi par Ed⁵; aucune d'elles ne suppose une source secondaire. Un tel accord général si fréquent prouve l'unité radicale de la tradition typographique.

Cependant le test a une autre signification. Il manifeste la relativité du texte des imprimés. Sur cent et quelques lignes ce texte s'écarte plus de quarante fois des leçons authentiques de saint Thomas. C'est là un taux d'infidélités fort élevé. On en jugera par une comparaison avec la somme des écarts de N, ancêtre des éditions. Quoique plusieurs des erreurs de N ne soient pas entrées dans la tradition typographique, le témoin manuscrit est beaucoup plus fidèle que celle-ci au texte vrai. De fait l'édition Léonine corrige environ cinq mille fois par rapport au texte de l'édition de 1570.

Malgré la vigoureuse affirmation de l'unité générique de la tradition typographique, le second test révèle une association particulière des témoins Ed⁴ et Ed⁵, qui se séparent toujours de la même manière des quatre autres; il manifeste en outre une relation entre Ed⁵ et Ed⁷ laissant de côté Ed⁶.

La position initiale de Ed² est non seulement garantie par son âge mais aussi par le fait que le témoin se révèle plus proche de l'archétype N que les autres: cas 1 241, 1 865, 3 475, etc. A partir de Ed³ la distinction en deux branches est attestée par le fait de l'originalité du couple Ed⁴ Ed⁵ qui, sur trente-cinq unités critiques, se sépare vingt-six fois de toutes les autres éditions, antérieures et postérieures. La place de Ed³ au nœud de la bifurcation est manifestée par les cas: 1 865, 3 283, 4 181, et secondairement par les cas: 3 24, 4 135, 4 245, 4 420, 4 555, où il se révèle encore comme ascendant du rameau Ed⁴ Ed⁵. La relation Ed⁵ → Ed⁷ apparaît dans les cas: 1 865, 2 188, 3 352, 3 367, 4 279.

Les influences secondaires, d'origine δ^1 sur Ed², ou bien celles provenant du codex Vatican latin 803

sur Ed⁶, n'apparaissent pas dans ces tests qui étaient ordonnés à la manifestation des relations des éditions entre elles; elles ont été constatées à l'examen des sources des éditions en cause (ci-dessus, §§ 121 et 125).

§ 129. Schéma de procession des éditions de 1505 a 1570

Les relations respectives que soutiennent entre elles les éditions successives de 1505 à 1570 peuvent se résumer dans le tableau suivant:

Ed²	a engendré	Ed³
Ed³	»	Ed⁴ et Ed⁶
Ed⁴	»	Ed⁵
Ed⁶	»	Ed⁷

d'où le stemma figurant la procession:

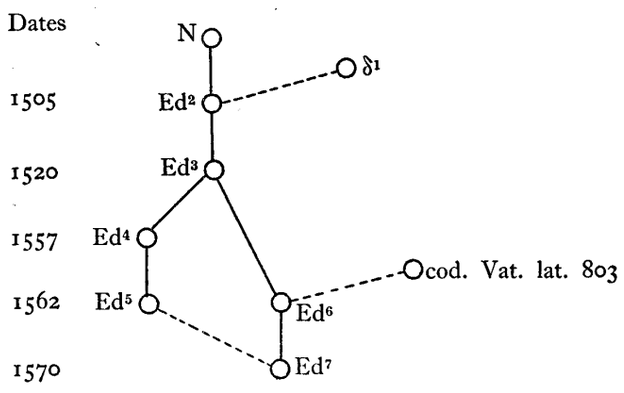

La justification de ce stemma est donnée par les types d'association révélés par les tests; l'ordre de succession est déterminé par la chronologie des éditions: la date portée par chacune d'elles écarte toute erreur de cette part. La seule hésitation qui serait possible concernerait Ed⁵ et Ed⁶, toutes deux imprimées en 1562, mais il n'existe aucune relation entre elles, hors celle de leur communauté générique.

Les relations dans le système fermé de la tradition typographique expliquent les faibles divergences qui distinguent ses témoins[1]. A part le cas de Ed⁶, qui a bénéficié d'un nouvel apport de la tradition manuscrite, par l'entremise d'un représentant d'ailleurs fort mélangé, le codex Vatican latin 803, le texte imprimé est déjà tout entier dans Ed². Or cette édition dépend principalement de N, qui sera un des témoins majeurs de la restitution du texte, et de manière sporadique de δ¹, dont la qualification critique est médiocre. Ni par l'une ni par l'autre de ses sources, Ed² pourrait transmettre des leçons authentiques qui ne seraient déjà livrées par les traditions N et δ. On écartera donc du chantier critique toute la tradition typographique, y compris son représentant le plus brillant Ed⁶, dont la source secondaire (cod. Vat. lat. 803) a elle-même été écartée au profit de témoins plus qualifiés.

[1] Nous rappelons que Ed¹, étudié plus haut (§ 120), n'a eu aucune influence sur la tradition typographique postérieure; il a été écarté du chantier critique du seul fait qu'il appartenait au sous-groupe ε, lui-même éliminé comme témoin de moindre autorité que ses congénères (§ 92).

Chapitre VII

NORMES DE L'ÉDITION

§ 130. Le témoignage de la tradition manuscrite

Au terme de l'étude des rapports que soutiennent entre eux les témoins de l'*Expositio*, manuscrits et imprimés, il est possible de préciser les principes de la restauration du texte. La tradition typographique doit être éliminée au profit de la tradition manuscrite, parce qu'elle ne constitue pas une source de déposition originale: tout son contenu positif trouve une justification plus autorisée dans les témoins manuscrits; ce sont donc ceux-ci qu'il faut interroger.

La déposition d'ensemble de ces témoins permet de restituer directement la lettre de l'archétype unique, peut-être apographe mais peut-être aussi petit-fils de l'original. La remontée ultime au texte de saint Thomas ne sera possible que par le moyen des procédés ordinaires de la critique textuelle et verbale.

La division de la tradition en cinq, puis six branches, parallèles et issues d'un même tronc, interdit une restitution fondée sur la seule hiérarchie de procession. Les sous-archétypes ascendants des groupes ne soutiennent entre eux aucun rapport hiérarchique; ils sont frères ou cousins. Il suit que, n'étaient les retouches qui ont affecté certains d'entre eux, leurs dépositions respectives devraient jouir d'une égale autorité, en ce sens qu'ils sont les témoins indépendants d'un même et unique texte. La conjoncture serait très favorable pour autoriser la restitution des leçons de l'archétype commun. Hors les cas où celui-ci était erroné ou bien de lecture difficile, les leçons authentiques seraient appuyées par la concordance de tous les groupes ou de plusieurs. Toutefois, en raison des pollutions ou contaminations subies par γ δ π, la fidélité générale de ces groupes est amoindrie; on accordera donc une plus grande autorité à la déposition de F N V^2 (et F N β). Pratiquement, l'accord de ces trois témoins sur une même leçon, même si celle-ci est erronée, garantira sa présence dans l'archétype de la tradition.

§ 131. Les témoins du texte nommés dans l'apparat critique

Pour trois des familles la déposition sera demandée aux seuls chefs, à savoir F N et V^2; le témoignage de ceux-ci livrera la totalité du donné authentique des groupes dont ils sont les archétypes; leurs descendants P P^1 et R^2 (et à plus forte raison N^1 issu de P) peuvent être écartés sans dommage; leur déposition n'apporterait rien qui ne soit déjà dans les chefs, sinon des erreurs, des conjectures, ou bien des leçons issues de la contamination. Avec les groupes β (puis β^1), γ et δ, la déposition ne peut être entendue qu'après la restitution des leçons propres aux sous-archétypes perdus.

Pour β on recueillera le témoignage de V^1 F^2 et V^2; pour γ celui de As F^3 et Sv, seuls complets; enfin pour δ celui de Va R et Pd. Le choix a été déterminé par la qualité reconnue ou par la position respective de chaque copie. Dans le groupe β, les témoins Pd^1 et V devaient être écartés, parce que trop endommagés par la contamination; pour une même raison et parce que trop incomplet, Hk, cependant plus ancien que F^2, a été éliminé; R^2 s'efface devant son archétype V^2. L'accord de ce dernier avec l'un des témoins V^1 ou F^2 fournira la leçon β; l'accord V^1 F^2 sans V^2 sera qualifié β^1. Après la séparation de V^2 (chapitre 20 250), le groupe ne sera plus représenté que par l'accord V^1 F^2; il sera toujours désigné par le même sigle β^1. La conjonction du témoignage V^1 F^2 V^2 est celle qui peut engendrer la plus haute probabilité critique pour la restitution des leçons β, parce que les trois témoins représentent respectivement les trois rameaux du groupe.

Il en sera de même avec le groupe γ, où As et F^3 sont témoins de l'archétype sur des branches indépendantes, et Sv témoin de la troisième branche jumelée R^1 Sv. Dans le fragment où Sv abandonne son groupe et témoigne d'un texte de type N (ch. 34 277 à 39 310 environ), γ sera représenté par les seuls As et F^3 (R^1 n'existe plus depuis le ch. 31 206). Dans cette section, l'apparat signalera la position hors famille de Sv; l'accord As F^3 sera alors qualifié γ^1.

Le choix de Va comme l'un des représentants de δ était imposé par sa position indépendante; quoiqu'il soit assez éloigné de l'archétype du groupe, sa déposition représente la moitié du témoignage du groupe général. L'autre moitié, ou δ^1, sera restituée par R et Pd. Le premier a été choisi plutôt que C

parce que celui-ci est beaucoup plus tardif, pollué et incomplet. De même Pd, témoin réel, l'emportait sur son voisin ε, dont la déposition n'aurait été entendue qu'à travers une restitution fort problématique. En fin de procession Pd^2 pouvait être éliminé sans dommage; sa déposition après Pd était inutile et aurait encombré l'apparat sans profit.

Par contre, en raison du rôle considérable joué par l'*exemplar* π dans la diffusion du texte de l'*Expositio*, son témoignage a été recueilli indépendamment de celui du groupe δ (sous-groupe δ^1) auquel il appartient. Strictement, du point de vue critique, ce témoignage n'était pas requis; il ne fait pas entendre une déposition autorisée qui ne soit déjà procurée plus directement et plus sûrement par les sous-archétypes restitués; selon l'ordre de procession, π est un des témoins les plus éloignés de l'origine de la tradition, comme Pd^2. Malgré cette position extrême, il est l'ancêtre, immédiat ou non, de plus de la moitié des copies manuscrites du texte. Ce rôle, et le jugement qu'on a porté sur son texte, de médiocre qualité, demandaient la justification constante de sa position. Or les leçons π diffèrent très souvent de celles de δ^1, soit que l'*exemplar* ait été corrigé par confrontation avec une copie de type γ, soit qu'on ait tenté une restauration du texte par conjecture. Signifier π sous le sigle δ^1 aurait appelé un très grand nombre d'exceptions, d'où un accroissement notable des difficultés dans la lecture de l'apparat des variantes. On a préféré signifier par le sigle jumelé l'accord δ^1 π, indépendamment l'un et l'autre, quand ils se séparent. Lors donc que π ne sera pas nommé à l'occasion d'une unité critique, c'est qu'il sera témoin de la leçon positive (leçon de l'édition), quelle que soit la leçon de δ^1.

Un simple regard sur le tableau généalogique qui est présenté ci-dessous, permettra au lecteur de mesurer l'amplitude du témoignage entendu pour justifier l'édition Léonine; ce témoignage livre la déposition de toutes les branches de la tradition [1]. On a figuré en caractères gras les témoins intervenant dans la constitution de l'apparat.

Nous rappelons que V^2 est témoin du texte β jusque vers 20 250, puis est indépendant. π est restitué par le témoignage des mss. 6 20 36 46 et 58.

§ 132. Interventions de l'éditeur sur le texte

Au delà du témoignage des manuscrits, le texte ne pouvait être restauré qu'à l'aide des ressources de la critique textuelle et verbale. Les interventions ont été limitées, comme il se devait, au strict minimum, aux seuls cas indispensables. On a pris pour règle de ne corriger que là où la faute était évidente, attribuable selon toute probabilité à une copie intermédiaire entre l'original et la tradition. Quand l'incorrection paraissait avoir saint Thomas pour auteur, on n'est intervenu que dans les seuls cas où le lapsus trahissait une intention clairement manifestée. Voici quelques exemples du genre de corrections apportées par l'éditeur.

7 272 ss. *texte commun*: ...aliter providentia Dei operatur circa creaturas rationales et aliter circa irrationales: in creaturis enim rationalibus invenitur meritum et demeritum propter liberum arbitrium, et propter hoc debentur eis poenae et praemia; creaturis vero irrationalibus cum non habeant liberum arbitrium, nec merentur nec demerentur poenas aut praemia, sed operatur Deus circa eas ad earum ampliationem vel restrictionem secundum quod competit ad bonum universi.

La leçon *creaturis vero irrationalibus*, qui fut peut-être suggérée au copiste par la proximité de *in creaturis enim rationalibus*, prive la phrase de son sujet: une correction était nécessaire. On a rétabli *creaturae vero irrationales*, leçon conjecturée par une seule famille contre les quatre autres [2].

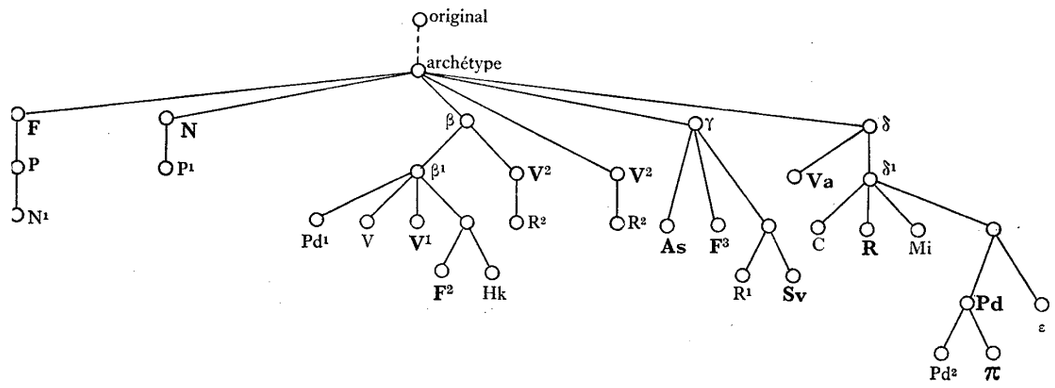

[1] Pour une plus ample justification de la sélection des témoins du texte se reporter au § 112 et d'une manière générale aux §§ 71 ss.

[2] Groupe β. Nous imputons la faute à un copiste; elle pourrait être aussi le vestige d'une première rédaction non poursuivie; dans ce cas l'incorrection serait imputable à une distraction de saint Thomas, qui aurait omis de se corriger.

Un lapsus, peut-être imputable à saint Thomas, a perverti le sens de l'explication du lemme « quanto magis homo putredo » (Iob. xxv[6]); le texte le plus assuté serait:

...signanter autem homini putredinem comparat quasi ex materia existentem putrefactioni vicinam...

La comparaison proposée par le texte sacré est bouleversée; l'édition a rétabli le sens vrai:

...signanter autem hominem putredini comparat quasi ex materia existentem putrefactioni vicina... (25 88).

En 27 39, l'archétype portait la leçon:

...respiratio enim praecipue fit per nares..., respiratio ergo hominis... hic *spiritus Dei* dicitur quia hoc habet homo a Deo ut vivendo possit respirare.

Les derniers mots constituaient un lapsus si évident qu'on a restitué « vivere possit respirando ».

En 23 230, Job exprime sa crainte, parce que l'homme, sachant que la puissance de Dieu n'a pas de limites et ignorant ses desseins, peut toujours redouter de plus grandes épreuves. Dans ce contexte idéologique l'archétype donnait une leçon faisant difficulté:

...*et idcirco*, quia scilicet considero quod ultra facere potest et non possum avertere utrum ultra facere velit, *turbatus sum*...

Le verbe « avertere » vient ici mal à propos; c'est « advertere » qui est appelé par le sens, d'autant plus que quelques lignes plus haut, sur Job xxiii[13] « Ipse enim solus est, et nemo avertere potest cogitationes eius » — que saint Thomas lisait avec le verbe ' advertere ' —, nous lisons « *nemo advertere potest*, idest per certitudinem cognoscere » (23 215): c'est bien le sens requis en 23 230. La substitution d'un verbe pour l'autre pourrait être un lapsus de saint Thomas, mais une erreur d'échographie est aussi vraisemblable. L'édition a restitué « non possum advertere utrum ultra facere velit ».

Dans de tels cas l'intervention est nécessaire. Il en est d'autres moins contraignants, parce que l'incorrection n'y apparaît pas de prime abord. Ainsi dans le cas suivant, au chapitre xvi, à l'occasion du verset 18: « Haec passus sum absque iniquitate manus meae, cum haberem mundas ad Deum preces », saint Thomas explique le second membre de la manière suivante: « ut excludat a se peccatum indevotionis et omissionis, per quod videtur respondere ei quod supra xi[14] dixerat Sophar: ' Si iniquitatem quae est in manu tua abstuleris, levare poteris manum tuam absque macula ' » (16 237 ss.). Le sens est correct eu égard à la syntaxe; il ne l'est pas eu égard au texte sacré. L'authentique leçon biblique alléguée est « levare poteris faciem tuam absque macula », c'est celle que saint Thomas a lue plus haut (11 222) et qu'il a rappelée une première fois en 12 52. Il est clair que la citation a été faite de mémoire. Devait-on corriger et rétablir la leçon de la Vulgate *faciem*? Nous ne l'avons pas fait, parce que nous ne nous reconnaissons pas le droit de corriger saint Thomas là où le discours reste correct et que la distraction ne trouble pas gravement le texte sacré. Il fallait une limite précise aux interventions critiques; c'est celle-là qu'on a toujours eu présente à l'esprit: le respect des leçons de l'archétype partout où le sens demeurait vrai.

On s'est bien gardé, en effet, de toujours restaurer les leçons bibliques d'après le texte commun de la Vulgate, même quand la leçon correcte était connue de saint Thomas. Il arrive en effet que celui-ci cite de mémoire, comme dans le cas précédent, ou bien d'après une tradition différente de celle qu'il commente; une correction dans de tels cas eût dépassé son intention. Par exemple en 34 350 il cite Iob xxi[7]: « Quare impii vivunt, confortati sunt sublimatique divitiis ». Or au lieu dit de Job (21 50), saint Thomas avait lu « Quare ergo impii vivunt, sublevati sunt confortati-(que) divitiis », plus conforme au texte traditionnel. Cette leçon est également attestée par I[a]-II[ae] qu. 87 a. 7 arg. 2. Devait-on corriger l'*Expositio*? Non, parce que la formulation de celle-ci en 34 350 se retrouve identique dans la Summa contra Gentiles IV 79.

Souvenons-nous aussi du cas de Eccli. xxvi[5], qu'on a examiné plus haut à l'occasion de corrections du groupe γ (§ 90 près de la fin); le néologisme *zelaturam*, attesté ailleurs par saint Thomas, avait été remplacé par la leçon plus commune *delaturam*. L'édition a conservé *zelaturam* attesté par les témoins majeurs de l'*Expositio* F N β^1 V^2 (31 346) et par II[a]-II[ae] qu. 108 a. 1 arg. 5.

Dans les deux derniers exemples cités, le respect de la lettre de l'*Expositio* trouvait appui chez saint Thomas; quand cet appui fait défaut on s'est tenu à la règle énoncée plus haut: ne pas corriger si la leçon ne trouble pas le sens général du texte. Donnons encore quelques exemples.

En 41 241, saint Thomas cite le verset commenté plus haut « Numquid mittes fulmina, et ibunt » etc. (xxxviii[25]). Au lieu de *fulmina* la leçon commune de la Vulgate est *fulgura*, et c'est bien ainsi qu'elle a été lue en son lieu (38 602). Ici (41 241), *fulmina* a été suggéré par le verset qu'on explique « Mittet contra eum fulmina » (ligne 235). Le sens étant le même, l'édition a conservé la leçon *fulmina* en 241.

Un cas à peu près semblable se rencontre à l'occasion du verset « Flante Deo concrescit gelu, et rursum latissimae funduntur aquae » (XXXVII[10]). Au lieu du verbe *funduntur* la tradition manuscrite de l'*Expositio*, à l'exception de Va Pd π, présente la leçon *fluunt* (37 153); la signification respective de l'un et l'autre verbe n'imposait pas une correction; l'édition lit avec les manuscrits *fluunt* [1].

Dans le verset « cum me laudarent simul astra matutina et iubilarent omnes filii Dei » (XXXVIII[7]) saint Thomas lit *singula* au lieu de *simul* (38 141). Plusieurs fois dans d'autres de ses œuvres où il a l'occasion de citer le même texte, il omet *simul* (par exemple Summa contra Gentiles IV 6; Super Epist. ad Romanos IX[11]; Super Ps. V[5]); saint Bonaventure l'omet également (Opera omnia..., t. II p. 72, t. III p. 233, t. V p. 358, t. IX pp. 616, 630). Avec *singula* le sens demeure correct; l'édition l'a conservé.

Dans tous ces exemples le texte parallèle de la Vulgate donnait un élément de comparaison pour estimer la leçon de l'*Expositio*; à défaut d'un tel secours seul le sens correct permet un jugement. On a été à l'extrême limite de ce que pouvait supporter ce critère, de crainte de trahir le discours de saint Thomas. Voici un exemple, à propos des pierres précieuses (XXVIII[16]):

Sunt etiam praeter metalla quidam pretiosissimi lapides diversorum colorum qui maxime nutriuntur in India, de quibus subditur *Non conferetur... tinctis Indiae coloribus...* (28 195)

Le verbe *nutriuntur* étonne au premier abord, et le correcteur de l'*exemplar* π lui a substitué *inveniuntur*, plus satisfaisant. Cependant, parce que le vocabulaire naturaliste médiéval emploie les verbes *gignere*, *nasci*, etc. en parlant de l'origine des minéraux, métaux et pierres de tous genres, et surtout des pierres précieuses, on a cru devoir conserver la leçon attestée par toute la tradition manuscrite, π excepté.

Quant il a fallu intervenir, la correction s'est appuyée, autant qu'il était possible, sur le témoignage des sources les plus autorisées. Ainsi dans le cas suivant:

...sciendum est quod effectus quos Deus operatur in sublimationem iustorum magis attribuuntur misericordiae, quos autem operatur in punitionem malorum proprie attribuuntur iustitiae... (40 112)

misericordiae...attribuuntur[2] *om.* β^1 Va
quos[2] *scrips. cum* sF[3] sPd π] quod *cet.* (*def.* β^1 Va)
attribuuntur[2]] attribuitur V^2 γ δ^1 π (*def.* β^1 Va)

La leçon *quod* (pour *quos*[2]), que nous avons écartée, vient manifestement de l'archétype; seuls π et deux secondes mains attestent *quos*. *Attribuuntur*[2] est appuyé par F et N, et indirectement par β^1 Va, dont l'omission paraît due au saut du même au même, du premier au second *attribuuntur*; les témoins V^2 γ δ^1 auront corrigé pour accorder le verbe à *quod* devenu sujet de la proposition (π a conservé la leçon de son groupe, malgré sa première intervention pour rétablir *quos*). En raison du témoignage F N appuyant le verbe au pluriel, l'édition a restitué *quos* dans la fonction de complément.

C'est également en raison du témoignage concordant de F pN β qu'on a résolu la suppression du second *quaecumque* dans la phrase suivante, telle qu'elle était transmise par la tradition:

9 159 Possunt etiam per columnas ad litteram intelligi columnae et quaecumque alia aedificia quaecumque videntur terrae adhaerere, quae in terraemotu concutiuntur...
quaecumque[2] F pN β] que sN γ δ^1 π

La variante *que* est manifestement le fruit d'une tentative d'amélioration de la leçon de l'archétype, laquelle est attestée par les témoins majeurs. Le doublet si rapproché n'étant pas tolérable dans la phrase, l'édition a supprimé le second *quaecumque*.

Si de telles répétitions, aussi rapprochées, sont rares, il en est plusieurs autres qui dénoncent un trait du style de saint Thomas, plus attentif à la pensée qu'il exprime qu'à sa formulation. Dans tous les cas où la répétition ne troublait pas gravement le sens, elle a été conservée; par exemple:

10 274 ...sicut enim Deus ab aliquo recedere dicitur in Scripturis quando Deus ab eo sua dona subtrahit, sic eum visitare dicitur quando ei sua dona largitur.
303 ...oporteret ergo dicere quod, cum statim post peccatum adversitas secuta non sit, quod Deus

[1] La variante de saint Thomas est sans doute l'effet d'une réminiscence de Job XXXVI[28] commenté quelques pages plus haut (36 306). — Le même verset XXXVII[10] présente une autre difficulté, avec *latissimae*. L'écriture du XIIIe siècle ne distingue pas l'adjectif de l'adverbe, tous deux écrits *latissime*. Saint Thomas glose par une forme de même type, *abundantissime*. La paléographie et le sens correct ne déterminent pas un tel cas; pas davantage la tradition manuscrite contemporaine de la Vulgate. L'édition a opté pour la leçon la plus traditionnelle, garantie par l'interprétation de saint Grégoire, que ne pouvait pas ignorer saint Thomas: « Post gelu quippe Dominus latissimas aquas fudit... » (Moral. lib. XXVII c. 29, PL 76 col. 431). Cependant Nicolas de Lyre (Biblia Sacra cum Glossa interlineari, ordinaria et Nicolai Lyrani Postilla..., t. III, Venetiis 1588, f. 69rb, Moraliter) explique par l'adverbe *abundanter*.

pro tempore illo ei pepercerit quo adversitates non induxit...

31 106 ...tertio autem contingit quod homo, contempta iustitia et intentione directa ad acquirendum quod cor concupiscit, adhibet homo manum ad rapiendum aliena...

Par contre on a supprimé le doublet quand il était trop rude; par exemple dans les deux cas suivants, les mots inclus entre crochets:

4 578 ...tu ipse invoca Deum si forte ipse tibi ad hanc dubitationem respondere [tibi] voluerit...

10 190 ...si aliquis destruat quod prius fecit, videtur repentina mutatio voluntatis, nisi aliqua manifesta causa de novo oriatur ex qua appareat [prius] illud esse corrumpendum quod prius fuit fiendum...

On signalera enfin une dernière correction comme exemple des cas extrêmes où l'éditeur se soit permis d'intervenir sur le texte. Longtemps nous sommes restés indécis avant de nous résoudre à une suppression jugée nécessaire, parce qu'elle se heurtait au témoignage unanime de la tradition manuscrite. Il semble que l'on soit devant un cas de changement de formulation de la pensée dans le moment même de son inscription; il en est résulté une incohérence grave dans son expression. Voici la phrase telle qu'elle est attestée par les témoins de l'apparat:

1 140 Et quia in conviviis vix aut numquam homines immunditiam vitare possunt quin vel per ineptam laetitiam vel per inordinatam loquacitatem aut etiam immoderatum cibi usum offendant, filiis quos a conviviis non arcebat purificationis exhibebat remedium, unde dicitur *Cumque in orbem...*

L'intervention la moins onéreuse a paru la suppression du premier complément, *immunditiam*, afin de restituer cette fonction à la proposition introduite par la conjonction *quin*.

Dans tous les cas, sans exception, où le texte de l'édition a été retouché par rapport au donné le mieux garanti par les témoins de la tradition manuscrite, l'intervention de l'éditeur est notée dans l'apparat critique. Il va de soi cependant que cette loi ne concerne ni l'orthographe ni la présentation ou habillage du texte.

§ 133. L'ORTHOGRAPHE

L'orthographe a été normalisée partout où la chose pouvait se faire sans trouble pour le sens correct. On a voulu cependant respecter dans la mesure du possible les formes utilisées par saint Thomas et attestées par ses autographes. Pour atteindre ce but on a pris pour règle générale de conserver l'orthographe médiévale dans tous les cas où elle est admise dans les répertoires du latin classique, notamment le *Thesaurus linguae latinae* pour les parties où il existe, et Lewis and Short, *A Latin Dictionary*; dans tous les autres cas on a adopté l'orthographe recommandée par les mêmes répertoires. On a donc écrit *assimulo*, *beneficientia*, *executio*, *pulcritudo*, etc.

Contre une tendance récente dans les éditions de textes classiques, on a maintenu la distinction entre les lettres u et v, mais pour i consonne on a exclu la notation j, laquelle est très tardive. Pour les consonnes m et n devant c d q t, on a suivi les règles préconisées par les latinistes: m devant t et d devient n, mais devant c et q ne change pas, d'où les formes:

eandem, eorundem, eundem, quandam, quandiu, quendam, tantundem; namque, numquam, numquid, quantumcumque, tamquam, ubicumque, umquam.

§ 134. L'HABILLAGE DU TEXTE

Pour des raisons d'esthétique et de discrétion, l'habillage du texte a été réduit au minimum indispensable; l'éditeur en effet ne doit pas se substituer à l'auteur en introduisant sans nécessité des éléments étrangers dans une œuvre qui n'est pas la sienne; il lui faut viser en outre à la beauté, et la simplicité en est un facteur essentiel. Quelques remarques s'imposent cependant sur les moyens utilisés, notamment sur l'emploi des lettres italiques, des majuscules, de la ponctuation, etc.

§ 135. DE L'EMPLOI DE L'ITALIQUE

L'autographe du *Scriptum super Isaiam*, partiellement conservé dans le codex Vatican latin 9850, nous a appris que saint Thomas distinguait les éléments du texte sacré de son propre commentaire en soulignant les premiers d'un vigoureux trait de plume. Il semble qu'il ait fait de même dans l'*Expositio super Iob*; plusieurs manuscrits anciens soulignent à l'encre rouge (minium) les lemmes du texte sacré insérés dans la trame de l'explication de saint Thomas. Pour imiter cette distinction, l'édition a utilisé le caractère italique pour le texte sacré, le caractère normal pour le commentaire. Dans le but d'éviter toute équivoque, cet usage de l'italique a été limité au seul texte commenté; à imprimer dans le même caractère les autres citations scripturaires ou les titres des ouvrages, on aurait introduit une source de confusion pour le lecteur.

§ 136. Les majuscules

Comme il est de rigueur, on a mis une majuscule ou capitale:

1) en tête de toute nouvelle phrase, c'est-à-dire après un point ou un point d'interrogation quand celui-ci achevait la phrase précédente;

2) au début d'une citation non intégrée dans la phrase, et par conséquent précédée d'un double point;

3) au début des versets bibliques insérés dans le texte s'ils en comportent normalement;

4) au début de tous les noms propres, même les noms collectifs comme Sabaei, Stoici, Peripatetici, etc.; des noms communs devenus propres par antonomase: Apostolus, Philosophus, Poeta, signifiant saint Paul, Aristote, Ovide, etc.

Pour les titres d'ouvrages, on a suivi l'usage à peu près général aujourd'hui, qui consiste à mettre la majuscule au premier mot: De divinis nominibus, De animalibus, etc. On a fait exception pour le livre saint, toujours écrit avec une seule majuscule à *Scriptura*, quelle que soit la place de l'adjectif qui l'accompagne ordinairement (sacra). Quand le titre d'un ouvrage comporte un ou plusieurs noms propres, outre le premier mot ces noms prennent aussi une majuscule: Super Genesim ad litteram, De civitate Dei, etc.

Les chiffres sont en grandes capitales quand ils désignent le numéro d'ordre d'un livre, en petites capitales quand ils désignent un chapitre: VIII De animalibus, I Cor. XIII, I Petri III.

§ 137. Signes variés

Toutes les suppléantes proposées par l'éditeur pour porter remède à une omission de l'archétype ou de l'original, sont incluses entre crochets obliques, même dans les cas où un (ou plusieurs) témoin du texte a suppléé par une même conjecture au défaut de la source: par exemple 1 232 <pertinent>.

Les crochets droits, qui devraient signaler les interpolations [ ], n'ont jamais été utilisés; on a préféré, par souci de l'esthétique et de la clarté, rejeter en apparat ce qui devait être retranché. Tous les cas, d'ailleurs fort rares, font l'objet d'une notation critique dans l'apparat.

Les guillemets « » délimitent les emprunts à la lettre, ou presque à la lettre, qu'ils soient ou non déclarés par l'auteur. Les apostrophes ' ' ont été utilisées pour distinguer certains mots qui devaient être mis en relief; par exemple ' additamentum eorum ' et ' balyn ' dans « ... ad quod refertur nomen Leviathan quod interpretatur ' additamentum eorum '; et ut Isidorus dicit, hoc animal dicitur balena a ' balyn ', quod est emittere... » (40 517).

Pour isoler une incise d'un contexte auquel elle n'appartient pas grammaticalement, on a utilisé les tirets simples, plus discrets que les parenthèses:

3 551 Et quamvis innocens sim tamen *venit super me indignatio*, idest poena a Deo — ira enim in Deo non accipitur pro commotione animi sed pro punitione —, in quo recognoscit adversitates huius mundi non absque divino nutu provenire.

§ 138. Abréviations dans le texte

L'emploi des abréviations a été réduit au minimum dans le texte; les seules exceptions qui ont été admises concernent les noms des livres de la Bible cités par l'auteur, et deux mots qui ne souffrent aucune ambigüité; le premier, parce qu'il est universellement employé dans ce genre d'édition: *etc.* pour *et cetera*, à la fin de certaines citations où il signifie la suite du texte allégué mais non exprimée dans l'emprunt; le second, en raison de sa place après un nom d'ouvrage, par exemple I Petri ult., pour *ultimo* (à savoir *capitulo*).

Voici la liste des abréviations utilisées pour signifier les livres de l'Écriture sainte cités dans l'*Expositio*:

Gen.	Genesis
Num.	Numeri
Deut.	Deuteronomium
I Reg.	I Regum (II III IV)
Prov.	Proverbia
Eccl.	Ecclesiastes
Cant.	Cantica
Sap.	Sapientia
Eccli.	Ecclesiasticus
Is.	Isaias
Ier.	Ieremias
Ez.	Ezechiel
Dan.	Daniel
Ion.	Ionas
Nah.	Nahum
Mal.	Malachias
I Malach.	I Machabaeorum (II)
Matth.	Evang. sec. Matthaeum
Luc.	Evang. sec. Lucam
Ioh.	Evang. sec. Iohannem
Rom.	Epistola ad Romanos
I Cor.	Epistola I ad Corinthios (II)
Eph.	Epistola ad Ephesios
Phil.	Epistola ad Philippenses
Col.	Epistola ad Colossenses
I Thess.	Epistola I ad Thessalonicenses
I Tim.	Epistola I ad Timotheum
Iac.	Epistola Iacobi
I Ioh.	Epistola I Iohannis
Apoc.	Apocalypsis

§ 139. La ponctuation

On a voulu tenir compte d'une observation de feu le P. Clément Suermondt, qui regrettait le découpage trop poussé du texte dans les tomes précédents de l'édition Léonine. En effet, quand la pensée est complexe, le latin aime à grouper dans une même période les idées secondaires autour de la principale, davantage que les langues modernes issues de lui. Les particules de coordination et de subordination dont il est riche suffisent souvent à distinguer les éléments du discours tout en soulignant leurs rapports.

Dans l'*Expositio super Iob* il semble que saint Thomas ait voulu utiliser ces ressources de la langue latine; les longues périodes y sont fréquentes où les idées s'enchaînent de telle sorte qu'une division systématique est impossible. La densité du style est telle qu'une lecture hâtive serait peu profitable; elle laisserait échapper beaucoup des nuances et des finesses qui donnent à la pensée sa plénitude d'expression et sa beauté. La ponctuation devait donc moins se régler sur les poses de la voix, réelles ou intentionnelles selon que la lecture est faite à haute voix ou non, que sur le sens des phrases et l'importance relative des propositions.

On a utilisé le double point comme un élément authentique de cette ponctuation, ainsi que l'avaient fait nos prédécesseurs dans la *Summa contra Gentiles*; mais on a diminué son rôle moderne presque exclusif d'introducteur de citation; ce dernier emploi est inutile quand les guillemets ou le caractère cursif annoncent le texte cité.

La virgule devant la proposition relative a été supprimée toutes les fois que le sens le supportait; la distinction des éléments de la phrase est suffisante par elle-même pour apparaître à la lecture.

De prime abord le lecteur de l'*Expositio* sera peut-être surpris de la ponctuation qui lui est proposée; les éditeurs de saint Thomas espèrent qu'il reconnaîtra bientôt sa cohérence avec le texte dont elle doit faciliter l'intelligence.

§ 140. Les divisions du texte

Les chapitres sont divisés en plusieurs sections, allant de deux à quatre selon leur étendue respective. Ces divisions correspondent à peu près, mais pas toujours, aux *leçons* introduites au XVIe siècle dans les imprimés. Le titre latin *Lectio* n'apparaît pas dans la tradition manuscrite de l'*Expositio* (si ce n'est de seconde main dans le seul témoin P^1^); il n'a pas été retenu dans l'édition. Un intervalle distingue chacune des subdivisions.

Pour faciliter les références au texte de l'*Expositio*, on a indiqué en haut des pages le numéro du chapitre et ceux des versets commentés, de sorte qu'il suffira d'indiquer le chapitre et le verset pour situer le passage utilisé. Si une plus grande précision est nécessaire, on référera au chapitre et à la ligne. A cette fin, et pour l'uniformité du système de référence de l'*Index Thomisticus*, on a compté les lignes par chapitre selon une numération continue.

§ 141. L'apparat critique

Si en toute rigueur aucune des données de la tradition manuscrite n'est totalement dépourvue de valeur critique, l'apport de chacune d'elles est fort inégal. Telle variante qui aurait une grande importance dans une tradition mal représentée, peut devenir presque sans signification là où les copies sont nombreuses. L'*Expositio super Iob* nous a été transmise par cinquante-neuf témoins complets ou non; la somme des variantes présentées par une telle tradition interdit de les consigner toutes dans l'apparat de l'édition: celui-ci prendrait des dimensions énormes, non justifiées par son intérêt. Une sélection des variantes s'imposait.

Certains font intervenir parmi les facteurs devant déterminer le choix des leçons à admettre dans l'apparat, et même à faire figurer dans le texte, l'intérêt qu'elles présentent; ' variante digne d'être notée ', ' leçon intéressante ', ' leçon préférable ' sont des qualifications courantes. Or, jusqu'à épuisement des ressources de la tradition du texte, une édition scientifique ne peut admettre qu'un seul critère, celui de l'authenticité; le degré de certitude, ou d'incertitude, au regard de l'authenticité commande la sélection ou le rejet des leçons. Recueillir une variante parce qu'elle vaut la peine d'être notée, c'est ouvrir l'apparat à une foule de leçons qui n'ont rien à voir avec l'original de l'ouvrage dont on veut restaurer le texte. Combien de conjectures anonymes dans les marges de certains manuscrits médiévaux sont entrées dans le corps du texte au cours des transcriptions successives dont il a été l'objet!

Le but de l'apparat étant défini en fonction de l'authenticité, la sélection des variantes sera commandée par le seul souci de mettre sous les yeux du lecteur de saint Thomas celles sur lesquelles l'éditeur ne peut porter un jugement catégorique en regard de leur origine: à les écarter il risquerait de priver l'œuvre d'éléments authentiques. Pour autant, la crainte d'être incomplet ne doit pas entraîner dans un excès opposé. La commission des éditeurs de saint Thomas estimerait aussi bien trahir sa fonction à recueillir

des leçons dont le docteur Angélique n'est pas l'auteur, que d'en omettre qui pourraient être authentiques. En effet, le degré de probabilité affectant une leçon ne peut être estimé par le lecteur; un apparat trop abondant fournirait à ce lecteur l'occasion de choix personnels erronés; le risque doit être écarté. Personne n'est mieux qualifié que l'éditeur pour apprécier les chances d'authenticité ou non des leçons que lui fournit la tradition manuscrite; s'il a justifié son travail dans les prolégomènes de l'édition, il a droit à la confiance de son lecteur. Il écartera donc résolument tout ce qu'il estime sans valeur en fonction du critère d'authenticité: il édite saint Thomas et lui seul. Par conséquent, les éléments concernant l'histoire du texte, la philologie et les sciences annexes ne figureront pas dans notre apparat critique; satisfaction à ces fins secondaires de l'édition est donnée dans les prolégomènes, ou bien le sera dans des études indépendantes de l'édition Léonine.

Hormis les cas appelant une intervention positive pour suppléer à l'insuffisance du témoignage, l'authenticité du texte de l'*Expositio* est garantie par le consensus de tous les groupes ou bien par celui de leur majorité, compte tenu de l'autorité supérieure reconnue aux témoins F N et V^2. Pratiquement, font l'objet d'une notation dans l'apparat:

1) les leçons trop peu garanties par les témoins du texte, et à plus forte raison celles qui sont principalement fondées sur la critique textuelle ou verbale. De manière générale, quand deux ou plusieurs groupes s'écartent de la même façon de la leçon positive (lemme, reproduisant toujours la leçon de l'édition), ou bien plus de deux se dispersent sur des leçons divergentes, la (ou les) variante a été signalée. Dans le cas où la leçon positive est principalement fondée sur la critique textuelle ou verbale, l'apparat manifeste davantage les variantes du contexte immédiat.

2) les variantes concurrentes d'une leçon positive faisant apparemment quelque difficulté;

3) quelques rares variantes particulièrement significatives. Par exemple la première variante enregistrée dans l'apparat, *autem*, qui distingue d'emblée, dès leur incipit, toutes les copies issues, directement ou non, de l'*exemplar* π;

4) les variantes les plus notables du texte commenté par rapport aux leçons de la Vulgate. Cette catégorie de variantes est assez fréquente; les lemmes étant en général très abrégés dans les manuscrits, il s'est trouvé des copistes pour les expliciter de mémoire, ou bien en se reportant à quelque codex de la Bible qu'ils avaient sous la main, d'où une grande variété de leçons.

§ 142. Nature de l'apparat critique

L'apparat est essentiellement négatif; c'est-à-dire que tous les témoins non nommés attestent la leçon du lemme critique. Les exceptions apparentes seront expliquées au § 144.

§ 143. Règles d'interprétation de l'apparat

D'une manière générale, toute unité critique objet d'une notation dans l'apparat fait état de la déposition respective de tous les témoins de l'édition. En conséquence:

1) toutes les variantes concernant une même unité critique, quelle que soit la médiocrité de leur importance, sont notées avec leurs témoins en position négative;

2) si la leçon d'un témoin négatif a entraîné chez lui, par voie de conséquence logique, l'apparition d'une autre variante complémentaire de la première, elle fait aussi l'objet d'une nouvelle unité critique insérée en son lieu dans l'apparat;

3) tous les témoins du texte sont nommés ou sous-entendus à l'occasion de chacune des unités critiques; l'apparat étant négatif, les témoins non explicitement nommés appuient la leçon positive ou lemme.

§ 144. Valeur des sigles

Pour alléger l'apparat, l'accord des témoins d'un même groupe est signifié par le sigle du groupe: β pour l'accord V^1 F^2 V^2 (β^1 pour V^1 F^2); γ pour As F^3 Sv (γ^1 pour As F^3 entre ch. 34 277 et 39 310); δ pour Va R Pd (δ^1 pour R Pd); π pour la tradition de l'*exemplar*.

Si un témoin s'écarte de ses congénères, il est excepté entre parenthèses, immédiatement à la suite de l'indicatif de son groupe normal. Par exemple β ($- V^1$) signifie que V^1 n'est pas témoin de la leçon attestée par F^2 et V^2. Dans ce cas, ou bien V^1 est témoin d'une autre leçon négative, et elle est signalée, ou bien il est témoin de la leçon positive ou lemme, et il est sous-entendu. Si l'exception est le résultat d'une correction (c'est-à-dire d'un second état du texte dans le témoin), elle est signalée sans relation avec la leçon du groupe. Par exemple:

16 231 afflictum] et ideo *add.* γ et hoc est *add.* sAs
secundum *add.* δ π

Dans cet exemple As, — plus exactement pAs — est porteur de la leçon de son groupe γ.

Pour les groupes β γ et δ, dont la déposition est restituée par l'interrogation de plusieurs témoins, il n'a été tenu compte des écarts individuels que dans les cas où l'unité critique appelait une notation dans l'apparat.

Par exception aux lois de l'apparat négatif, quand une leçon conjecturée par l'éditeur avait déjà été proposée par un ou plusieurs témoins du texte, celui-là ou ceux-là ont été nommés dans le secteur positif de l'unité critique. Cette manière de faire a permis, quand la chose était possible, de nommer collectivement les témoins négatifs, d'où une plus grande sobriété de l'apparat et une plus grande clarté. Par exemple:

1 436 eorum *scrips. cum* γ δ^1 π] earum *cet.*
13 378 ⟨non⟩ *suppl. cum* V^2 As Va] *om. cet.*

Dans le premier exemple, l'abréviation négative *cet.* (*ceteri*) signifie F N β Va, dans le second, F N β^1 F^3 Sv δ^1 π. Toutefois ce genre de nomination à la suite du lemme ne devra pas être tenu pour une garantie d'authenticité de la leçon adoptée; il signifie seulement que la conjecture a été suggérée par le ou les témoins positifs et en appuie la vraisemblance.

Dans tous les cas d'exception apparente à la nature négative de l'apparat, une notation critique déclare l'option de l'éditeur, avant la nomination des témoins de la leçon proposée.

Par contre, quand les témoins majeurs sont dispersés sur des leçons dont aucune ne peut être vraie, et que celle de γ δ π s'impose comme la seule cohérente, celle-ci devait être considérée comme authentique et traitée comme telle. Par conséquent, dans un tel cas, l'apparat ne fait mention que des seuls témoins négatifs; les témoins positifs sont sous-entendus. Par exemple:

20 9 didicerat] dixerat F discernat N audierat β(–F^2) addiscerat F^2

Les témoins γ δ et π non nommés, sont témoins de la leçon positive.

Les omissions, qu'elles soient longues ou brèves, ont été traitées comme des variantes ordinaires, c'est-à-dire que celles qui sont le fait d'individus ou bien d'un groupe isolé n'ont pas été signalées [1]. Si une notation est faite dans l'apparat pour une unité critique du texte comprise dans les limites d'une telle omission, le témoin de celle-ci est déclaré déficient. Par exemple:

5 132 sunt] sint F β sR (*def.* pR)
10 444 quantum ad²] *om.* F N Va (*def.* F^2 V^2)
12 389 *palpabunt*] quasi *cum Vulg. add.* V^2 Pd π (*def.* Sv)

Dans le cas 10 444 les témoins F^2 et V^2 sont affectés d'une omission plus longue que celle notée dans l'unité critique.

Les conjectures pour suppléer à une omission sont toujours signalées en texte par les crochets obliques ⟨ ⟩; elles sont toujours annotées dans l'apparat critique et justifiées s'il y a lieu.

Les leçons de la Vulgate ayant déterminé plusieurs fois la lecture des copistes ou bien la sélection de l'éditeur, l'apparat fait état de ces influences sous le sigle *Vulg.* On a dit déjà que les principales variantes du texte sacré lu par saint Thomas, par rapport à la Vulgate, sont signalées, mais les principales seulement et qui ne figurent pas dans l'apparat critique de l'édition des Bénédictins de Saint-Jérôme [2].

Par raison d'économie, quand les variantes ne portent que sur la finale du lemme, la partie invariable de celui-ci a été représentée dans les variantes par le tiret —: cogebat] —bant V^1 V^2 —bam F δ (– R) π; dessicatis] —cantur F —catur N V^2 —catorum Va.

Une dernière remarque au sujet de l'apparat. Lieu de la justification du texte, l'apparat est formé des unités critiques pour lesquelles le témoignage des sources est défectueux ou bien dispersé. Et parce qu'on a le plus souvent conservé les leçons attestées par au moins deux des trois témoins F N V^2, l'apparat de l'*Expositio* fait surtout état des cas où un tel accord n'est pas réalisé. Il en résulte que ce sont davantage les défauts des témoins majeurs qui sont mis en évidence, plutôt que ceux des groupes γ δ π. Si on avait tenu compte de tous les cas où l'un des groupes est témoin d'une leçon différente de celle de l'édition, γ δ π seraient nommés beaucoup plus souvent que les autres.

En corollaire de cette remarque de portée générale, il suit qu'on ne devra pas chercher dans l'apparat critique une justification des groupes ou une démonstration de leur autorité respective; les distinctions et les propriétés ont été manifestées dans ces prolégomènes; c'est là qu'il faut en chercher les preuves. L'apparat procure la confirmation du texte; dans les cas difficiles, il justifie la leçon adoptée; il n'a pas d'autre rôle.

§ 145. L'APPARAT DES SOURCES

Le deuxième apparat précise, ou rectifie s'il y a lieu, les références aux auteurs et aux ouvrages allégués dans le texte. En outre, il identifie, autant qu'il a été possible, les sources non déclarées dont s'est inspiré saint Thomas. Quelques-uns s'étonneront peut-être de la sobriété des informations données à ce sujet. Notre discrétion est volontaire. A faire état

[1] Les omissions inconditionnées des groupes ont été enregistrées dans la liste donnée au § 32.
[2] Biblia Sacra iuxta latinam Vulgatam versionem..., Libri Hester et Iob, Romae 1951; Iob pp. 95-207.

d'une érudition qui n'était pas celle de saint Thomas, son éditeur fausserait les perspectives de la réalité historique. Son rôle n'était donc pas de réunir pour le lecteur les éléments d'une histoire littéraire et doctrinale des thèmes traités dans le commentaire; il se bornait à lui faire connaître les documents auxquels saint Thomas avait eu accès, et ceux-là seuls. Nous nous reprocherions davantage d'avoir exagéré les identifications que d'en avoir omis; les moyens d'information du docteur Angélique étaient moins vastes que ceux d'un Albert le Grand.

Quand l'identification d'une source pouvait être justifiée par une mention plus explicite dans un autre ouvrage de saint Thomas, l'apparat fait état de ce témoignage qui constituait la garantie la plus sûre de la référence proposée. De même, quand le texte pouvait être éclairé par un passage parallèle, celui-ci a été signalé. Toutefois ici encore on a voulu être sobre. Un ouvrage comme l'*Expositio super Iob* a valeur en soi et doit être considéré comme un des lieux majeurs où le docteur Angélique traite des thèmes chrétiens essentiels de la providence et du gouvernement divin.

L'édition conserve en texte les références bibliographiques données par l'auteur, même quand elles sont erronées; les rectifications nécessaires sont produites dans l'apparat. Une telle manière de faire était imposée par les divergences qui existent parfois entre les divisions médiévales et modernes des ouvrages cités. Pour souligner l'intérêt du respect de ces divergences il suffit de rappeler le cas du *De historiis animalium* (alias *De animalibus*) d'Aristote. Saint Thomas cite les livres dans l'ordre des traductions médiévales, qui est l'ordre des manuscrits grecs; cet ordre ne correspond pas à celui de l'édition de Berlin. Par exemple *Expositio* 40 307 saint Thomas cite *VIII De animalibus*; la référence correspond à Bekker *De historiis animalium IX:* l'incohérence n'est pas imputable à saint Thomas mais à l'éditeur moderne (cf. § 13).

De même les divisions du texte de Job, dans la bible utilisée par saint Thomas, ne correspondent pas toujours à celles de la Vulgate Sixto-Clémentine maintenant communes. Voici trois cas où elles diffèrent:

1) le chapitre v de la Clémentine commence un verset plus tôt que dans l'*Expositio* (cf. 4 575);

2) le chapitre xiv de la Clémentine commence quatre versets plus tôt que dans l'*Expositio* (cf. 13 436);

3) le chapitre xxxvii de la Clémentine commence deux versets plus loin que dans l'*Expositio* (cf. 37 48).

L'édition signale en leur lieu ces divergences mais elle respecte les divisions du commentaire de saint Thomas; à ne pas le faire elle aurait troublé la structure de l'*Expositio* et donné une représentation inexacte de la réalité.

Pour les citations bibliques et elles seulement, la précision de la référence par le numéro du verset a été ajoutée en texte; l'exposant en petit caractère ne trouble pas la présentation du texte, qu'on a voulue aussi sobre que possible. Il est clair que quand le chiffre donné par l'auteur est erroné, le numéro précisant le verset est seulement proposé dans l'apparat, avec le chiffre rectifié du chapitre.

Quand une citation biblique court sur plusieurs versets, la référence est donnée au seul verset par lequel elle débute.

La référence aux textes imprimés reporte aux éditions les plus usuelles. Pour les textes patristiques on a conservé les Patrologies grecque et latine de Migne, actuellement encore les plus complètes; les divisions étant les mêmes dans les éditions plus récentes, le lecteur pourra retrouver dans celles-ci sans difficulté les textes qui y seraient plus corrects. On a fait exception pour le Corpus Dionysien; la référence à Migne est accompagnée de celle à l'édition de Dom Chevallier (Dionysiaca), en raison des avantages que présente la confrontation simultanée des différentes traductions. Les références aux traductions médiévales utilisées par saint Thomas et non imprimées dans Migne renvoient aux éditions modernes; dans le cas où un texte n'est pas imprimé, la référence est donnée à un manuscrit, avec précision du folio et de la colonne.

Oeuvres d'Aristote. L'apparat présente deux systèmes de références, selon que l'ouvrage a été ou non commenté par saint Thomas. Dans le premier cas, la référence donne le numéro du livre s'il y a lieu, le titre de l'ouvrage puis le numéro de la section du commentaire correspondant aux leçons des éditions communes, enfin, entre parenthèses, la page et la ligne de l'édition de Berlin (Bekker). Si l'ouvrage n'a pas été exposé par saint Thomas, la référence donne le numéro du chapitre selon la division de l'édition de Berlin, puis, comme ci-dessus, entre parenthèses, la page et la ligne de Bekker. Pratiquement les deux systèmes se distinguent par le fait que le deuxième comporte toujours la mention *c.* ou *cap.* (capitulum) devant le numéro de la subdivision.

Oeuvres de saint Thomas. Les références aux œuvres de saint Thomas sont données selon leurs divisions originales. Les éditeurs se sont refusés à abandonner ce système de référence au profit d'essais modernes de numération continue des paragraphes. Les divisions originales ont l'avantage d'évoquer immédiatement le lieu de l'autorité alléguée, sans soumettre l'ouvrage à un découpage artificiel qui en dépare l'unité organique et fausse la représentation de sa

structure réelle. A l'avenir, quand une plus grande exactitude sera requise, il suffira de référer aux lignes de l'édition Léonine, comme nous l'avons fait constamment au cours de cette préface; les avantages d'une numération des paragraphes sont largement dépassés par ce système, sans aucun inconvénient, ni détriment pour la beauté du texte.

§ 146. Épilogue

Avec l'apparat des sources au bas des pages de l'*Expositio* s'achève la tâche de ses éditeurs; et cependant ceux-ci hésitent à lui donner le jour[1]. Après s'être si longuement penchés sur ce beau texte, ils ont perçu tant d'imperfections de la tradition manuscrite, qu'ils craignent d'avoir échoué plusieurs fois dans leur tentative de restauration. Une même inquiétude nous trouble au terme de ces prolégomènes, mais le motif en est peut-être moins la crainte d'errer que celle d'avoir trahi l'attente d'un lecteur que nous avions invité à faire avec nous l'enquête critique préparatoire de la restauration du texte. Nous le répétons, il n'existe pas de recette d'édition pour les textes latins du moyen âge; les cas concrets sont trop différents pour qu'il y ait une méthode applicable en toute circonstance. Et cependant le nombre croissant de ceux qui doivent affronter les difficultés de la critique d'édition sollicite des travaux techniques d'initiation. L'exposé d'un cas singulier pouvait rendre service à plusieurs; c'est pourquoi nous avions invité le lecteur à pénétrer avec nous dans le dédale du chantier critique de l'*Expositio*. L'invitation était peut-être téméraire, le cas étant trop complexe, trop diffus pour supporter un exposé didactique. Avec six archétypes issus par des voies indépendantes de l'ancêtre de la tradition manuscrite de l'ouvrage, la multiplicité des démarches qu'il a fallu tenter pour découvrir l'ordre des relations respectives des témoins du texte, les listes de variantes accumulées pour autoriser une juste estimation de leur fidélité, l'aridité des moyens mis en œuvre pour éprouver les résultats acquis se sont révélées autant de motifs bien faits pour distraire du but et décourager le plus appliqué des lecteurs. Nous regrettons une telle dispersion; notre seule excuse est qu'elle nous fut imposée par le sujet traité. Il sera possible toutefois de tirer quelque profit de ces prolégomènes à partir de la table des titres qui est imprimée au début du volume. Cette liste autorisera une saisie de la trame générale de l'enquête, une sorte de vue d'ensemble qui permettra de s'orienter dans le déroulement des opérations critiques et de discerner les paragraphes de valeur plus pédagogique. Et si ce résultat lui-même n'est pas atteint, le lecteur devinera du moins le pourquoi des délais de l'édition critique des œuvres de saint Thomas d'Aquin, presque toutes conservées dans des traditions manuscrites considérables[2].

Antoine Dondaine

[1] Cette édition a d'abord été préparée par les membres de la section Léonine d'Ottawa, les PP. Pierre Tremblay, A. Jutras, J.-B. Reid, Cl. Vansteenkiste, L. Varin. Nous avons poursuivi son achèvement avec la collaboration du P. H.-V. Shooner et l'aide des PP. R. Gallet, A. Kenzeler, J. Peters et A. van Adrichem de la section de Rome. Les *Indices* ont été élaborés par le P. R. Mignault et les membres actuels de la section d'Ottawa.

[2] *Ne pereant fragmenta*, à la liste des manuscrits établie au § 3, il y aura lieu d'ajouter encore le fragment suivant, dont nous n'avons eu connaissance qu'en dernière heure: Zagreb, Arhiv Jugoslavenske Akademije I a 72, XVe s., parch., 165 × 120 mm., ff. 171, à longues lignes. Le volume contient une table des matières traitées dans la Prima pars; à la fin (ff. 170^v^-171^r^), le même copiste que pour le premier ouvrage a transcrit le début de l'*Expositio super Iob: inc.* (sans titre) « Sicut in rebus que naturaliter generantur... », *des.* « ...Et ideo post legem datam etc. » (cf. Prol. 52). Provient du couvent Saint-Dominique de Dubrovnik.

INDEX PRAEFATIONIS

Mittimus in hoc indice asteriscos numeris paginarum adiunctos

a) CODICES MANU SCRIPTI

praeter illos qui Expositionem super Iob *continent quique in pp. 3-9 per alphabetum iam recensentur*

Assisi, Bibl. Comunale 35 . . . . . 34 42
Cava, Abbazia 14 22
Firenze, Bibl. Laurenziana
S. Croce Plut. VII dext. 12 26
S. Croce Plut. XXVIII dext. 4 . . . . . 37 42
London, British Museum, Harley 916 2
Madrid, Bibl. Nacional, *Toletanus* 22
Madrid, Bibl. de la Universidad 31 22
Montecassino, Abbazia 521 . . . . . 22 23
München, Universitätsbibl. 50 33
Paris, Bibl. Mazarine 5 21
Paris, Bibl. Nationale
lat. 405 26
lat. 15467 21
lat. 16720 21
Torino, Bibl. Nazionale
lat. D III 11 26
lat. D V 32 . . . . . 21 24
Vaticana (Bibl. Apostolica)
Ottob. lat. 644 27
Urb. lat. 480 . . . . . 17 36 42
Vat. lat. 9850 136
Vat. lat. 9851 102
Viterbo, Bibl. Comunale 508 . . . . . 20 21
Wien, Dominikanerkloster 20/20 54

b) NOMINA PERSONARUM

omissis recentioribus

Accoltus Iulius 11
Aegidius Romanus O.E.S.A. 9 13
Albertus Löffler O. P. 3
Albertus Magnus O. P. 3 7 19 28 29 33 34 102 103 112 113 126 141
Alexander de Hales O. F. M. 26
Alexander Ydruntinus O. P. 7
Andreas, librarius 8 97
Andreas de Senonis, stationarius 15 31 108
Antoninus de Florentia O. P., s. 1 39
Aristoteles 18 19 27 112 137 141
Augustinus, s. 40 124
Averroes 18
Bartholomaeus Anglicus 112
Bartholomaeus de Capua 1 2 31
Benedictus XIII 12
Bernardus Guidonis O. P. 1 2
Bernardus Welsch de Nordlingen O. Cist. 5
Bertrandus de Cosnaco 12
Boetius 16
Bonaventura O. F. M., s. 135
Bruno Astensis 26
Calcedonius Alexander 10
Campester Lambertus O. P. 10 126
Christianus de Haerlem O. Cart. 8
Clemens VI *vide* Petrus Rogerii
Conradus Brenberg 13
Conradus Fyner de Gerhuszen 10 103
Conradus Ruttenmaul 4 103
Cosmas Iohannis de Medicis 4
Democritus 16
Didacus (Diego) de Deza O. P. 41
Dionysius Areopagita, ps. 141
Dionysius Cartusianus 5 39-42
Ferdinandus, dux Calabriae 8
Ferdinandus I, rex Neapolis 8 93
Fremy Claudius 10
Fridericus, dux Urbini 9
Gerardus de Abbatisvilla 17
Gionta *vide* Iunta
Gregorius XI 12
Gregorius XIII 9 93
Gregorius Magnus, s. 3 8 17 25 26 28 33 36 38 39 41 42 54 93 119 135
Guerricus de S. Quintino O. P. 26
Guillelmus de Altona O. P. 6 7 26
Guillelmus Brito O. F. M. 3-5 8 9
Guillelmus de Melitona O. F. M. 26
Guillelmus de Moerbeke O. P. 19
Guillelmus de Rosières O. S. B. 12
Guillelmus de S. Amore 17
Guillelmus de Tocco O. P. 2 25 31
Hannibaldus de Hannibaldis O. P. 32
Henricus Jäck 13
Hieronymus, s. 3-9 20 64
Hugo de S. Charo O. P. 3 24-26 31
Huguccio Pisanus 105 106
Iacobus Mediolanensis, notarius 6 90-92

Iacobus de Puteobonello O. Cart. 6
Iohannes de Aversa iunior O. P. 91
Iohannes Bräcklin de Cannstatt O.E.S.A. 13
Iohannes de Cirey O. Cist. 13
Iohannes de Columna O. P. 17
Iohannes Cunradi O. P. 4
Iohannes de Puteobonello O. Cart. 6
Iohannes Spenlin 5
Iohannes de Vercellis O. P. 18
Ioverius Franciscus 10 126 128
Iunta Haeredes Iacobi de 11
Iunta (Gionta) Iacobus Francisci de 10
Iustinianus A., O. P. 27
Keerbergius Ioannes 11
Laurentius Pignon O. P. 31
Leander, ep. Hispalensis 25
Leonardus de Mansuetis O. P. 14
Ludovicus de Valleoleti O. P. 1
Luere Simon de 10
Manrique Thomas O. P. 127 128
Manutius Paulus 11 126 127
Martinus Billori O. P. 14
Matthaeus ab Aquasparta O. F. M. . . . 34-38 42 101
Matthias Doering O. F. M. 41 42
Michael Scotus 19
Moreau Dionysius 11
Morelles Cosmas O. P. 11 13
Moyses Maimonides 4 26-28 33 36
Munnatones Iohannes de, O.E.S.A. 10
Myt Iacobus 10
Neithart familia 14
Nicolaus V 8 9 127
Nicolaus de Gorran O. P. 13
Nicolaus Langlehe O. P. 14
Nicolaus de Lyra O. F. M. 5 8-10 16 17
33 39-42 135
Nicolaus Methonensis O. P. 10 125
Nicolaus Trevet O. P. 12 14
Nicolinus Dominicus 11
Nivellius Sebastianus 10
Onufrius de Carpineto 9 93-95
Orosius 13
Otto Piwerling 3
Ovidius 137
Papias 105
Paulus de Burgos 41 42
Paulus Iohannis Buzbach 10
Petrus Aureoli O. F. M. 15 16
Petrus de Campolongis O. F. M. 6 98
Petrus, archiep. Consan. 12
Petrus Iohannis Olivi O. F. M. 17 36-38 42
Petrus de Palude O. P. 91
Petrus Rogerii (Clemens VI) 1 12 17 31
Petrus de Sancta Fede, archiep. Panormitanus . 6 90
Petrus de Tarantasia O. P. 4 18
Philippus Presbyter 42
Pius IV 11
Pius V 105 110 128
Pizzamanus Antonius 128
Polychronius Apamensis 4
Ptolomaeus *vide* Tholomaeus
Ramon de la Farrés O. S. B. 13
Raynaldus de Piperno O. P. 19
Rolandus de Cremona O. P. 25 26
Sbaralea J. H., O. F. M. 15 16
Seripando Hieronymus card., O.E.A.S. 126
Simone di ser Benvenuto di Bonaventura della Tenca 12
Tholomaeus Lucanus O. P. 2 17 19 20 31
Thomas Cantimpratanus O. P. 19 112 113
Thomas Sardi O. P. 13
Thomas de Trows 9
Ulix Tremel O. Cist. 4
Ulrich de Lilienfeld O. Cist. 5 9 103
Urbanus IV 1 2 12 17 19 20 32 33
Venceslaus Crispus Bohemus 8 93
Vespasiano da Bisticci 4 9 110